ADAX ECO
IP24C, Class II ⧈

Monteringsanvisning
Monteringsvejledning
Monteringanvisning
Asennusohjeet

Montageanweisung
Installation instructions
Instrukcja montazu
инструкция за монтаж

NO DK SE FI DE GB PL BG

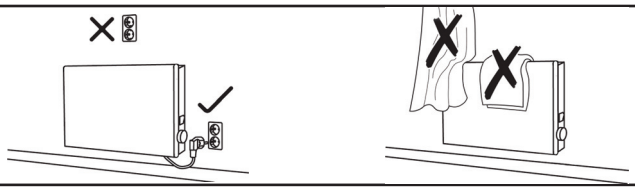

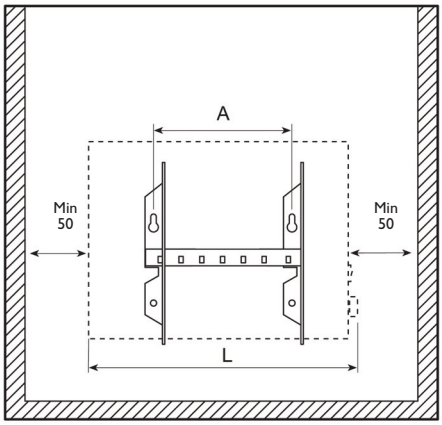

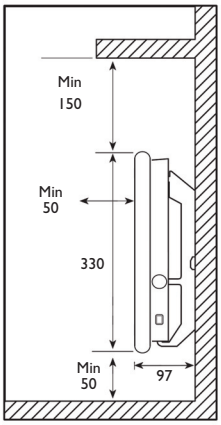

Watt	A	L
400	201,6	470
600	201,6	554
800	302,4	674
1000	302,4	714
1200	604,8	894
1400	604,8	1009
2000	604,8	1374

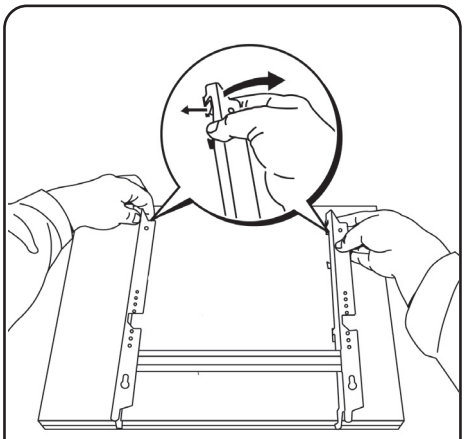

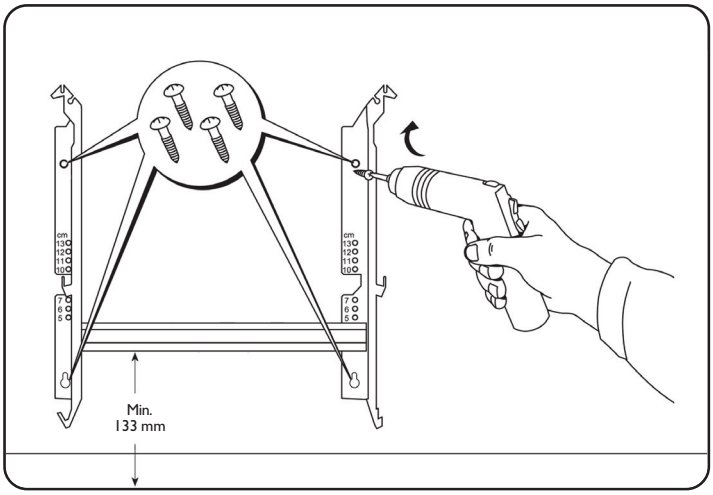

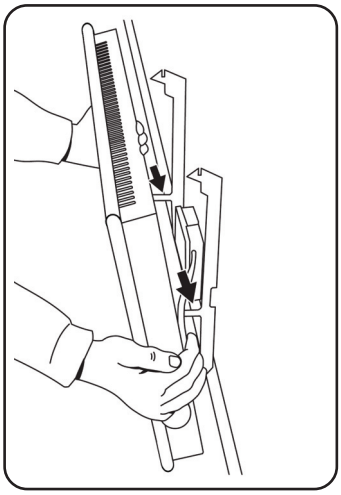

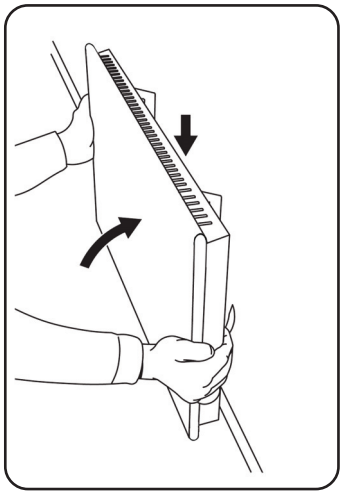

Auto-rèset av overtemperatursikring.

Auto-rèset af overtemperatursikring.

Automatisk återställning av överhettningsskydd

Ylikuumenemissuojan automaattinen palautus

Auto-reset, Übertemperatursicherung

Automatic reset of the overheating cut-out

Automatyczne ustawienie zabezpieczenia przed przegrzaniem

Автоматична защита от прегряване

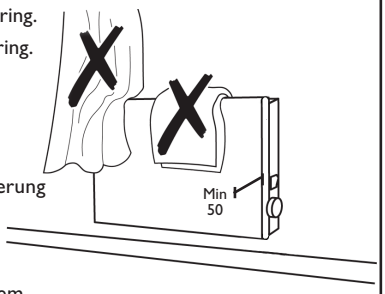

Rengjøres hver måned i fyringssesongen

Rengøring hver måned i opvarmningsesonen

Rengörs varje månad under användingsperioden

Puhdistetaan kuukausittain käyttöaikana

Reinigung, 1x im Monat während der Heizperiode

Clean each month during period of use

Czyszczenie, raz na miesiąc w okresie grzewczym

Почиствайте всеки месец през периода на употреба

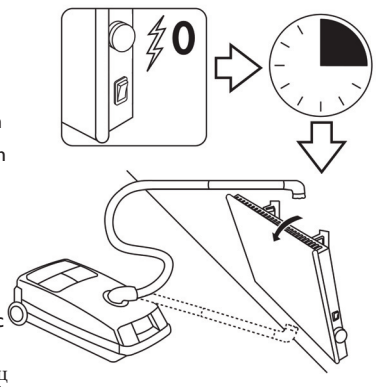

Adax AS, Myresgt. 1. 3060 Svelvik, Norway. **www.adax.no**

Art.no. 62227 Date: 100516

ADAX ECO
IP24C, Class II ⧈

Monteringsanvisning
Monteringsvejledning
Monteringanvisning
Asennusohjeet

Montageanweisung
Installation instructions
Instrukcja montazu
инструкция за монтаж

NO DK SE FI DE GB PL BG

ADAX

①

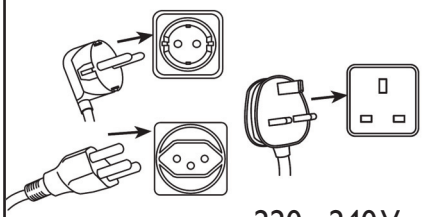

220 - 240 V
50/60 Hz
IP 24C

②

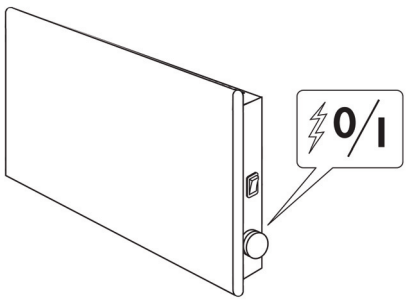

③

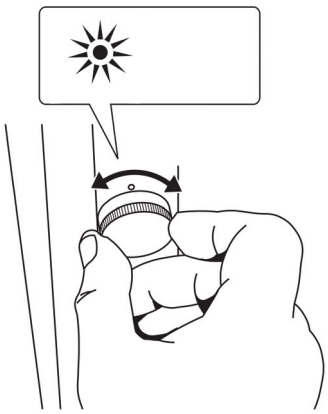

ADAX ECO T, ET

- Elektrisk montasje må bare utføres av autorisert installatør.
- Elektrisk installation får endast utföras av behörig installatör.
- Sähköasennukset saa suorittaa vain asennusoikeudet omaava asennusliike.
- Anschluß darf nur durch Fachmann durchgeführt werden.
- Electric installation must be carried out by an authorised electrician.
- Podłączenie do sieci elektrycznejnależy powierzyć elektroinstalatorowi.
- Почиствайте всеки месец през периода на употреба

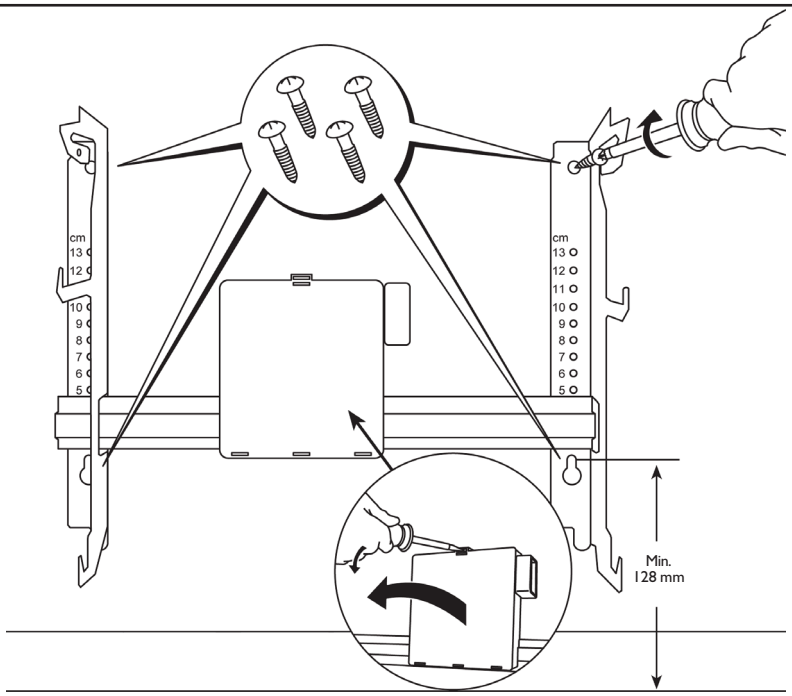

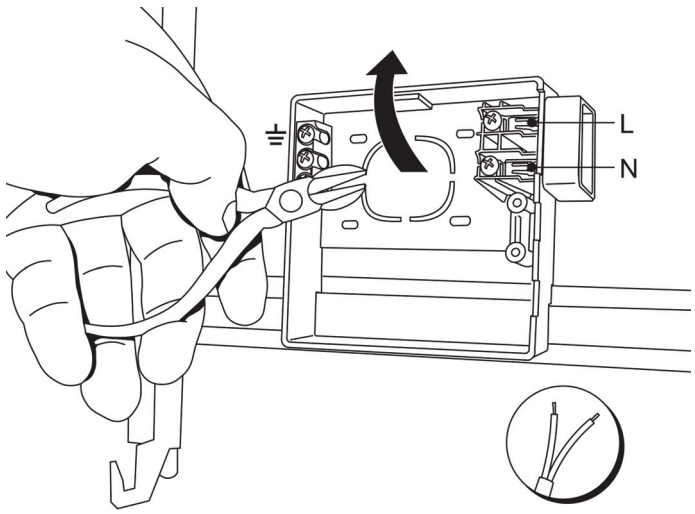

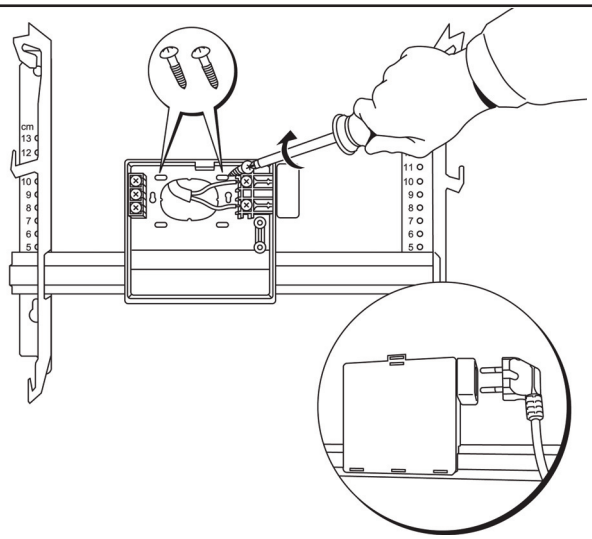

Art.no. 62227 Date: 100516