ADAX

NOVA

Portable Heater
2000W
Digital / Mechanical





Installation & User Instruction:

VG14 20 KDT
VG14 20 KT

62942 Rev. 4

User instruction for portable heater
VG14 20 KDT White, VG14 20 KDT Black, VG14 20 KT

This product is only suitable for well-insulated spaces or occasional use.

Before assembling and putting this product into use, please read these instructions and keep them for future reference. Thank you for choosing this Adax Portable heater. To get the very best out of your new heater we advise you to read these instructions thoroughly before using the heater. This will ensure that you get the best performance from the appliance and that you use it safely.

Safety Features

For your safety, the heater is equipped with a tip-over safety switch located in the base. This switch automatically turns the heater off if it is knocked over.
To operate correctly, the heater must be placed on a firm, level surface.
The heater is also equipped with an overheat protection system that automatically switches the appliance off if any part of the heater becomes excessively hot.

Important safeguards

When this product is in use please be aware of the following precautions to avoid risk of fire, electric shock or other harm to people and objects.
Read the instructions carefully before the heater is put into operation.
Correct use will ensure the best result in a safe manner.

1. To avoid overheating, do not cover the heater .
2. Ensure the power supply to the socket into which the heater is plugged is in accordance with the label on the heater and that the socket is earthed.
3. Keep the power cord away from the hot body of the heater.
4. Do not use this heater in the immediate surroundings of a bath, a shower or a swimming pool.
5. Indoor use only.
6. Do not place the heater on carpets with a very deep pile.
7. Always use the heater on a firm, level and stable surface.
8. **WARNING**: To reduce risk of fire, keep textiles, curtains, or any other flammable material a minimum of 1m from the appliance.
9. The heater must not be located immediately below a socket-outlet.
10. The heater cannot be mounted on the wall.
11. Do not insert any object through the heat outlet or air grilles of the heater.
12. Do not use the heater in areas where flammable liquids are stored or where flammable fumes may be present.
13. Always unplug the heater when moving it from one location to another.
14. If the supply cord is damaged, it must be replaced by the manufacturer, its service agent or a similar qualified person in order to avoid a hazard.
15. This appliance can be used by children aged 8 years and above and by people with reduced physical, sensory, or mental capabilities, or lack of experience and knowledge, ONLY IF they have been given supervision or instruction concerning the safe use of the appliance and understand the hazards involved.
16. Children shall not play with the appliance. Cleaning and user maintenance shall not be made by children without supervision.
17. Children under 3 years of age should be kept away unless continuously supervised.
18. Children aged from 3 years to less than 8 years shall only switch the appliance on or off, provided that it has been placed or installed in its intended normal operating position and that they have been given supervision or instruction concerning the safe use of the appliance and understand the hazards involved. Children aged from 3 years to less than 8 years shall not plug in, regulate, clean the appliance, or perform user maintenance.
19. Some parts of this product can become very hot and cause burns. Particular attention should be given when children and vulnerable persons are present.
20. Do not use this heater in small rooms when they are occupied by persons not capable of leaving the room on their own, unless constant supervision is provided.
21. This product should not be used if it has been dropped or if there are visible signs of damage.
22. Never attempt repairs yourself. Repairs to electrical appliances should only be performed by a qualified electrician. Improper repairs may place the user at serious risk and will invalidate the guarantee. Take the appliance to a qualified repair agent.

23. Do not allow cleaning robots to operate in the same room without supervision.
24. To avoid any risk of overloading your plug socket, the use of an extension lead with this appliance is not recommended.
25. If using an extension lead, check its current rating before connecting appliances and do not exceed the maximum rated load. Overloading an extension lead may cause the plug or socket to overheat and could result in a fire.
26. **WARNING**: Risk of fire – Do not use this appliance connected through an extension lead or any external switching device such as a plug in timer or remote control plug in adaptor. All heating appliances draw high current through the mains supply and any weakness in the design, connections or components in these devices can easily result in overheating of the connection points resulting in melting, distortion and even the risk of fire!
27. In order to avoid a hazard due to inadvertent resetting of the thermal cut-out, this appliance must not be supplied through an external switching device, such as a timer, or connected to a circuit that is regularly switched on and off by the utility.

Warning! This product must not be opened by non-authorized personnel.

Any attempt to open or repair the product might cause risk of electric shock and result in the product being hazardous to use. There are no user-serviceable parts inside.
Refer servicing to qualified person.

Technical specifications

Rated voltage: 230V ~ 50Hz
Rated power: 2000W
Protection class: I

General instructions

1. Remove the heater carefully from the packaging.
2. Turn the heater upside down and rest it on the protective packaging.
3. Check that neither the heater nor the power cable has been damaged in any way during transportation.
4. Do not operate the heater if damaged.
5. Fit the foot to the heater body according to the user manual. Turn the heater upright and the appliance is ready for normal operation.

Warning: Do not operate without the feet fitted. Operate the heater only in the upright position (feet at the bottom, controls at the top). Any other position may create a hazardous situation.

Structure and parts



Figure 1

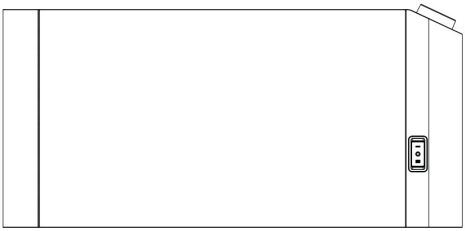

Figure 2



Figure 3

Figure 1 – screws for fixing feet (4 pcs)
Figure 2 – heater (1 pcs)
Figure 3 – heater foot (2 pcs)

Fitting the Feet

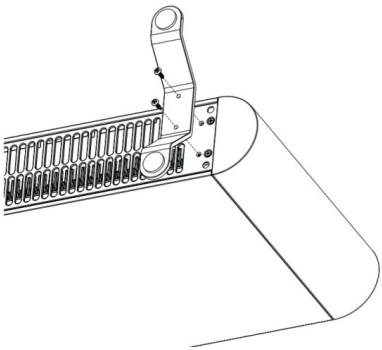

Figure 4

Fit only 2 screws to each foot in the positions shown (Figure 4).
Carefully turn the heater upside down and use the supplied screws to securely attach the feet to the heater.
WARNING: Carefully position the heater. Do not place it in front of or directly below a power socket. Ensure that it is not positioned beneath a shelf, curtains, or any other obstruction.

Using for the first time

To activate the heater, after assembly, simply plug it in.
Note: The element has been coated with a protective film which will burn off during the first few minutes of use, this may cause a small amount of fuming. This is quite normal – the fumes are non-toxic and will quickly disappear.
We recommend that you open a window to ventilate the room when using the heater for the first time.

Instructions for use

The heating performance of the product may be affected by various factors, including the level of room insulation, room layout, ventilation, other heat sources (such as direct sunlight, cooking appliances, or ovens), and extreme outdoor temperatures.
The heater is supplied with the feet unattached. The feet must be attached before the heater is operated.

Operating instructions

Before using the heater, ensure that it is placed on a flat, stable surface. Damage may occur if the heater is used on an inclined or uneven surface.

FOR KDT MODEL

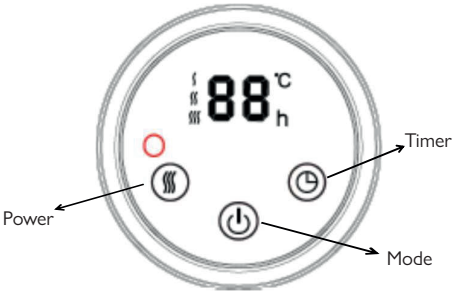

Figure 5

Once the heater is connected to a suitable power socket, the display will show "--", indicating that the heater is in stand-by mode.

ON/OFF – press button ⏻ to switch the heater on. The heater will automatically select the lowest power setting and the display will show a preset temperature of 20°C. If the room temperature is below 20°C the "°C" indicator and the red indicator light Illuminated.
While the heater is operating, press the ON/OFF button again to switch the heater off. If the room temperature is below 20°C, the display will revert to "--", indicating that the heater has returned to standby mode.

Mode Setting

Press the Mode button once to enter the heater power setting mode. When switched on for the first time, the heater will automatically start at the lowest power setting (Low). Press the Mode button to change the power level. Each press cycles through the available settings:

Power	ʃ	ʃʃ	ʃʃʃ
NOVA KDT	800 W	1000 W	2000 W
	Low	Medium	High

Temperature Setting

When the heater is switched on, rotate the control knob to adjust the temperature. Turn the knob clockwise to increase the temperature and counterclockwise to decrease it. The temperature can be set between 5°C and 35°C. Once the desired temperature has been selected, the display will show the set temperature. When switched on for the first time, the heater will automatically default to a temperature setting of 20°C.

TIMER SETTING – Delayed Start Function

In standby mode, the timer can be used to set a delayed start time for the heater. Start by setting the desired temperature and power setting mode, then place product in standby mode.

Press the Timer button to enter the timer setting mode. When the display flashes and the “h” icon appears, rotate the control knob to select a delay time between 1 and 24 hours.
Once the desired time has been selected, the corresponding number on the display will flash for 5 seconds before the setting is saved automatically. The “h” timer indicator will then remain illuminated.
When the set time has elapsed, the heater will automatically switch on.

TIMER SETTING – Operating Time Limit (Timer)

Press the Timer button to enter the timer setting mode. When the display flashes and the “h” icon appears, rotate the control knob to select a time period between 1 and 24 hours.
Once the desired time has been selected, the corresponding number on the display will flash for 5 seconds before the setting is saved automatically. The “h” timer indicator will then remain illuminated, and the heater will continue to operate normally.
When the set operating time has elapsed, the heater will automatically switch off.

CHILD LOCK

Press and hold the Timer and Mode buttons simultaneously for 5 seconds to activate the child lock. “CC” will appear on the display.
To deactivate the child lock, press and hold the Timer and Mode buttons simultaneously for 5 seconds again. Note: The display will dim automatically after 30 seconds of inactivity. Touch any button on the control panel to reactivate the display.

MEMORY FUNCTION

After initial setup, any changes made to the temperature setting will be stored in memory. If the heater is placed in standby mode or the power supply is interrupted, the heater will retain the previously selected temperature setting.
When the heater is switched on again, it will resume operation using the last set temperature. However, the power level will automatically default to the Low heating mode.

FOR KT MODEL

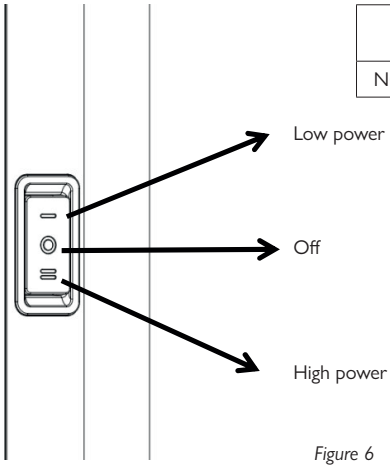

Power	I	O	II
NOVA KT	1200 W	Off	2000 W

Figure 6

KT Model Switch Function:

O	Off The light indicator is off.
Low heat power level	Press down the upper switch to enter low power mode. The heater will then run at low power, and the indicator light on the switch will illuminate.
High heat power level	Press down the lower switch to enter high power mode. The heater will then run at high power, and the indicator light on the switch will illuminate.

The KT model is supplied with a heat selection switch, see Figure 6 and room thermostat, see figure 7. The table shown explains the operation of each switch position.

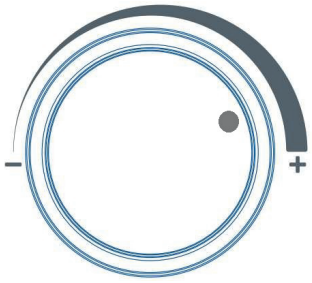

Figure 7: Room Thermostat Control

TEMPERATURE SETTING

To set the temperature you require, gradually turn the thermostat knob - see Fig. 7 clockwise until the desired temperature is reached.
Alternatively, to heat a cold room quickly, turn the thermostat knob to the Max position. When the room has reached the desired temperature, turn the thermostat knob anti-clockwise until the thermostat clicks off. The heater will then automatically maintain this room temperature.
The thermostat also has a frost protection setting. This setting is useful in areas such as garages to prevent frost damage. If the thermostat is set to its minimum setting '-', the heater will cycle ON and OFF to maintain a temperature of approximately 5°C to help protect against frosty conditions.

Maintenance

1. Always remove the plug from the socket outlet and allow the heater to cooldown before cleaning.
2. Wipe the heater with a soft, damp (not wet) cloth.
   WARNING:
   - Do not immerse the heater in water.
   - Do not use cleaning chemicals such as detergents or abrasive cleaners.
   - Do not allow water to enter the interior of the heater, as this may create a hazard.
3. Store the heater in a clean, dry place.
4. In the event of a malfunction or if in doubt, do not attempt to repair the heater yourself, as this may result in a fire hazard or electric shock.

Recycling

Disposal of Waste Electrical and Electronic Equipment (WEEE)



Applicable in European Union Member States and other European countries with separate collection systems. This symbol on the product or its packaging indicates that the product must not be disposed of with household waste. Instead, it should be taken to an appropriate collection point for the recycling of waste electrical and electronic equipment.

By ensuring that this product is disposed of correctly, you will help prevent potential negative consequences for the environment and human health that could otherwise result from inappropriate waste handling.

The recycling of materials helps to conserve natural resources.

For more information about the recycling of this product, please contact your local municipality, waste disposal service, or the retailer from whom the product was purchased.

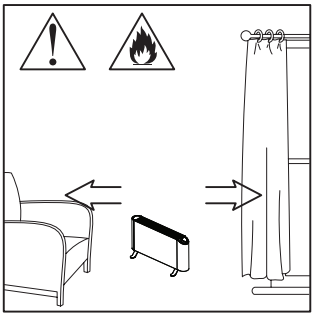

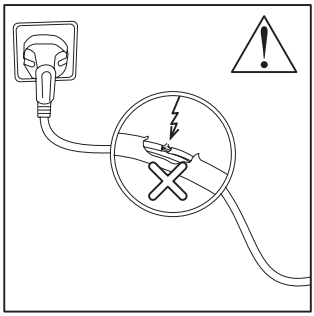

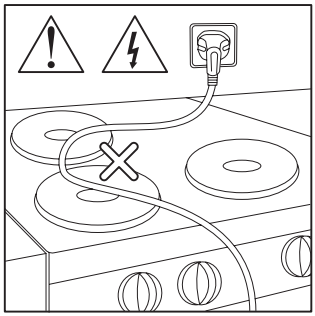

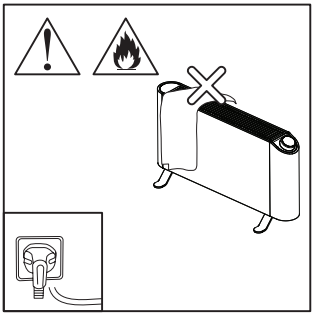

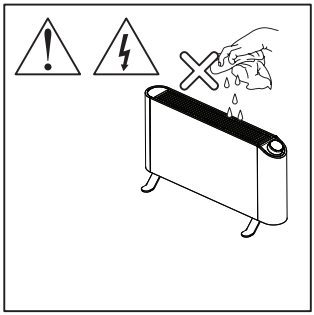

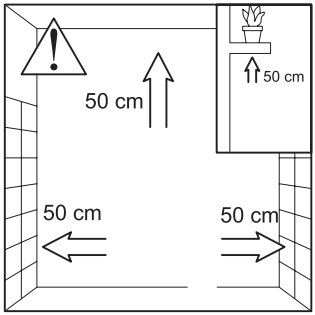



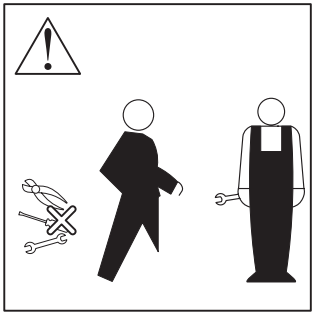

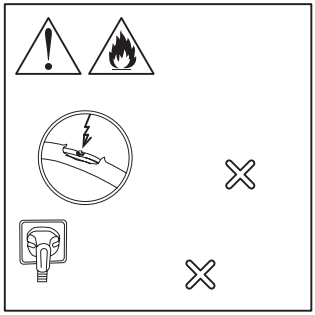



Please note that this symbol means DO NOT COVER!



Information requirements for the electric local space heaters. (KDT models)

Contact details:	Please see the Instruction Manual final page		
Model identifier(s): VG14 20 KDT			

Item	Symbol	Value	Unit
Heat output			
Nominal heat output	Pnom	2.000	kW
Minimum heat output (indicative)	Pmin	0.800	kW
Maximum continuous heat output	Pmax,c	2.000	kW
Power consumption			
In off mode	Po	0.00	W
In standby mode	Psm	0.17	W
In idle mode	Pidle	0.17	W
In network standby	Pnsm	0.00	W
Standby mode with display of information or status		No	
Seasonal space heating energy efficiency in active mode	$\eta_{S,\ on}$	91.0	%

Item	Unit
Type of heat output/room temperature control	
Single stage heat output and no room temperature control	[no]
Two or more manual stages, no room temperature control	[no]
with mechanic thermostat room temperature control	[no]
with electronic room temperature control	[yes]
electronic room temperature control plus day timer	[no]
electronic room temperature control plus week timer	[no]
Other control options (multiple selections possible)	
room temperature control, with presence detection	[no]
room temperature control, with open window detection	[no]
distance control option	[no]
adaptive start control	[no]
working time limitation	[no]
black bulb sensor	
self-learning functionality	[no]
Control accuracy	[no]

Information requirements for the electric local space heaters. (KT model)

Contact details:	Please see on the Instruction Manual final page				
Model identifier(s): VG14 20 KT					
Item	Symbol	Value	Unit	Item	Unit
Heat output				Type of heat output/room temperature control	
Nominal heat output	Pnom	2.000	kW	Single stage heat output and no room temperature control	[no]
Minimum heat output (indicative)	Pmin	**1.200**	kW	Two or more manual stages, no room temperature control	[no]
Maximum continuous heat output	Pmax,c	2.000	kW	with mechanic thermostat room temperature control	[yes]
Power consumption				with electronic room temperature control	[no]
In off mode	Po	0.00	W	electronic room temperature control plus day timer	[no]
In standby mode	Psm	0.00	W	electronic room temperature control plus week timer	[no]
In idle mode	Pidle	0.00	W	**Other control options (multiple selections possible)**	
In network standby	Pnsm	0.00	W	room temperature control, with presence detection	[no]
Standby mode with display of information or status			No	room temperature control, with open window detection	[no]
Seasonal space heating energy efficiency in active mode	$\eta_{S,\ on}$	85.0	%	distance control option	[no]
				adaptive start control	[no]
				working time limitation	[no]
				black bulb sensor	
				self-learning functionality	[no]
				Control accuracy	[no]

Siirrettävän lämmittimen käyttöohjeet
VG14 20 KDT valkoinen, VG14 20 KDT musta, VG14 20 KT

Tämä tuote soveltuu vain hyvin eristettyihin tiloihin tai satunnaiseen käyttöön.

Ennen tuotteen kokoamista ja käyttöönottoa, lue nämä ohjeet ja säilytä ne tulevaa tarvetta varten.
Kiitos, että valitsit tämän Adax VG14 -lämmittimen. Jotta saat uudesta lämmittimestäsi kaiken irti, suosittelemme lukemaan nämä ohjeet huolellisesti ennen lämmittimen käyttöä. Tällä varmistetaan laitteen paras suorituskyky ja turvallinen käyttö.

Turvatoiminnot

Turvallisuuden vuoksi lämmitin on varustettu kaatumisturvakytkimellä. Tämä kytkin sammuttaa lämmittimen automaattisesti, jos se kaatuu.
Jotta lämmitin toimii oikein, se pitää asettaa kiinteälle ja tasaiselle pinnalle.
Lämmitin on varustettu myös ylikuumenemissuojalla, joka sammuttaa laitteen automaattisesti, jos lämmittimen jokin osa kuumenee liikaa.

Tärkeitä turvallisuusohjeita

Kun tuotetta käytetään, on huomioitava seuraavat varotoimenpiteet, jotta vältetään tulipalo- ja sähköiskuvaara sekä muut ihmiseen tai esineisiin kohdistuvat vaarat.
Lue ohjeet huolellisesti ennen lämmittimen käyttöönottoa.
Oikea käyttö takaa parhaan tuloksen turvallisesti.

1. 1. Älä peitä lämmitintä, jotta se ei ylikuumene .
2. 2. Varmista, että virtapistoke, johon lämmitin kytketään, vastaa lämmittimen tietolaatan vaatimuksia, ja että pistoke on maadoitettu.
3. Pidä virtajohto erillään lämmittimen kuumasta rungosta.
4. Älä käytä tätä lämmitintä kylpyammeen, suihkun tai uima-altaan läheisyydessä.
5. Vain sisäkäyttöön.
6. Älä aseta lämmitintä korkeanukkaisille matoille.
7. Käytä lämmitintä aina kiinteällä, tasaisella ja vakaalla pinnalla.
8. **VAROITUS**: Tulipaloriskin pienentämiseksi pidä tekstiilit, verhot sekä muut syttyvät materiaalit vähintään 1 m päässä laitteesta.
9. Lämmitintä ei saa sijoittaa suoraan virtapistokkeen alapuolelle.
10. Lämmitintä ei saa kiinnittää seinään.
11. Älä laita mitään esineitä lämmön ulostulon läpi tai lämmittimen ilmanottoritiloihin.
12. Älä käytä lämmitintä paikoissa, joissa säilytetään syttyviä nesteitä tai joissa voi olla syttyviä höyryjä.
13. Irrota lämmitin aina virtapistokkeesta, kun sitä siirretään paikasta toiseen.
14. Jos virtajohto vaurioituu, johto pitää vaihtaa valmistajan, sen huoltotoimijan tai muun vastaavan pätevän henkilön toimesta vaaratilanteiden välttämiseksi.
15. Vähintään 8-vuotiaat lapset sekä ihmiset, joiden fyysinen, sensorinen tai henkinen toimintakyky on alentunut tai joiden osaamisessa ja kokemuksessa on puutteita, saavat käyttää tätä laitetta VAIN, JOS he toimivat valvonnan alaisena tai heille on annettu ohjeet laitteen turvallisesta käytöstä ja he ymmärtävät laitteen käyttöön liittyvät vaarat.
16. Lapset eivät saa leikkiä laitteella. Lapset eivät saa puhdistaa tai huoltaa laitetta ilman valvontaa.
17. Alle 3-vuotiaat lapset on pidettävä poissa laitteen ulottuvilta ilman jatkuvaa valvontaa.
18. 3–8-vuotiaat lapset saavat vain käynnistää tai sammuttaa laitteen sillä edellytyksellä, että laite on sijoitettu tai asennettu oikeaan normaaliin käyttöasentoon, ja että lapsia valvotaan ja ohjeistetaan laitteen turvallisen käytön suhteen ja he ymmärtävät asiaan liittyvät vaarat. 3–8-vuotiaat lapset eivät saa kytkeä laitetta virtapistokkeeseen, säätää tai puhdistaa laitetta tai suorittaa ylläpitotoimenpiteitä.
19. Joistakin tämän tuotteen osista voi tulla hyvin kuumia ja ne voivat aiheuttaa palovammoja. Asiaan on kiinnitettävä erityistä huomiota, kun läsnä on lapsia ja haavoittuvassa asemassa olevia henkilöitä.
20. Älä käytä tätä lämmitintä pienissä huoneissa, jos huoneessa on henkilöitä, jotka eivät kykene poistumaan huoneesta omin voimin, paitsi jos paikalla on jatkuva valvonta.
21. Tätä tuotetta ei saa käyttää, jos laite on pudotettu tai siinä on näkyviä vaurioita.
22. Älä koskaan yritä korjata laitetta itse. Sähkölaitteiden korjauksen saa suorittaa vain pätevä sähköasentaja. Luvattomat korjaukset voivat aiheuttaa käyttäjälle vakavan vaaran ja mitätöivät takuun. Vie laite valtuutetulle

korjaajalle.

23. Älä anna robotti-imurien toimia samassa tilassa ilman valvontaa.
24. Jotta virtapistoke ei ylikuormitu, jatkojohdon käyttöä tämän laitteen kanssa ei suositella.
25. **VAROITUS**: tulipalovaara – Älä käytä tätä laitetta jatkojohdon tai ulkoisen kytkinlaitteen, kuten pistokeajastimen tai kauko-ohjattavan pistokkeen kanssa. Kaikki lämmittimet käyttävät suuria virtamääriä verkkovirtalaitteen kautta ja mahdolliset heikkoudet näiden laitteiden kokoonpanossa, liitännöissä tai komponenteissa voivat helposti johtaa liitinkohtien ylikuumenemiseen, mikä aiheuttaa sulamista, vääristymiä ja jopa tulipalovaaran!
26. Jotta vältetään ylikuumenemissuojan tahattoman nollaantumisen aiheuttama vaara, tämä laite ei saa saada virtaa ulkoisen kytkinlaitteen, kuten ajastimen, kautta, eikä sitä saa kytkeä virtapiiriin, jota laitteet säännöllisesti käynnistävät ja sammuttavat.

Varoitus! Valtuuttamattomat henkilöt eivät saa avata tätä tuotetta.

Tuotteen avaamis- tai korjausyritykset voivat aiheuttaa sähköiskuvaaran ja johtaa siihen, että tuotteen käyttäminen on vaarallista. Laitteen sisällä ei ole osia, joita käyttäjä voisi itse huoltaa.
Anna valtuutettujen henkilöiden huoltaa laite.

Tekniset tiedot

Nimellisjännite: 230 V ~
50 Hz nimellisteho: 2 000 W
Suojausluokka: I

Yleiset ohjeet

1. Poista lämmitin varovasti pakkauksesta.
2. Käännä lämmitin ylösalaisin ja aseta se suojapakkauksen päälle.
3. Tarkista, että lämmitin ja virtajohto eivät ole vaurioituneet kuljetuksen aikana.
4. Älä käytä lämmitintä, jos se on vaurioitunut.
5. Asenna jalka lämmittimen runkoon käyttöohjeiden mukaisesti. Käännä lämmitin oikeinpäin. Laite on valmis normaaliin käyttöön.

Varoitus: Älä käytä laitetta, jos jalkoja ei ole asennettu. Käytä lämmitintä vain pystyasennossa (jalat alhaalla, painikkeet ylhäällä). Muut asennot voivat saada aikaan vaaratilanteen.

Rakenne ja osat



Kuva 1

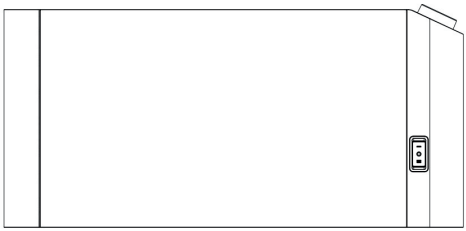

Kuva 2



Kuva 3

Kuva 1 – ruuvit jalkojen kiinnittämistä varten (4 kpl)
Kuva 2 – lämmitin (1 kpl)
Kuva 3 – lämmittimen jalka (2 kpl)

Jalkojen asentaminen

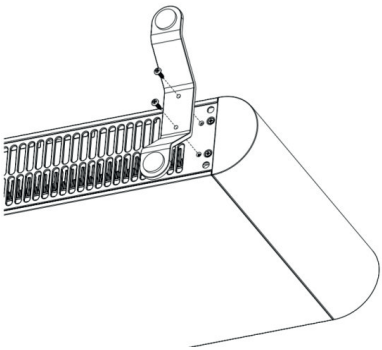

Kuva 4

Asenna vain 2 ruuvia kuhunkin jalkaan kuvassa näytettyihin kohtiin (Kuva 4).
Käännä lämmitin varovasti ylösalaisin ja kiinnitä jalat lämmittimeen mukana toimitetuilla ruuveilla tiukasti.
VAROITUS: Valitse lämmittimen Paikka huolellisesti. Älä aseta sitä suoraan virtapistokkeen eteen tai alapuolelle.
Varmista, että lämmitin ei sijaitse hyllyn, verhojen tai minkään muun esteen alapuolella
.

Ensimmäinen käyttökerta

Aktivoi lämmitin kokoamisen jälkeen kytkemällä virtajohto pistokkeeseen.
Huomaa: Elementti on päällystetty suojakalvolla, joka palaa pois ensimmäisten käyttöminuuttien aikana. Tämä voi aiheuttaa pientä savuamista. Tämä on täysin normaalia. Savu on myrkytöntä ja katoaa nopeasti.
Suosittelemme avaamaan ikkunan, jotta ilma vaihtuu huoneessa, kun lämmitintä käytetään ensimmäisen kerran.

Käyttöohjeet

Ilmoitettu huoneen koko on vain viitteellinen ja perustuu huoneeseen, jonka katon korkeus on 2,5 m. Tuotteen lämmitystehoon voivat vaikuttaa useat eri tekijät, kuten huoneen eristyksen taso, huoneen pohjapiirros, ilmanvaihto, muut lämmönlähteet (kuten suora auringonvalo, keittolaitteet tai uunit) ja äärimmäiset ulkolämpötilat.
Lämmitin toimitetaan jalat irrallaan. Jalat on kiinnitettävä laitteeseen ennen lämmittimen käyttöä.

Ohjeet käyttöä varten

Varmista ennen lämmittimen käyttöä, että se on asetettu tasaiselle ja vakaalle pinnalle. Lämmittimen käyttö kaltevalla tai epätasaisella pinnalla voi aiheuttaa vaurioita.

KDT-malli

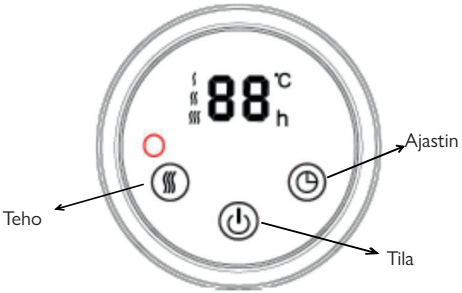

Kuva 5

Kun lämmitin on yhdistetty sopivaan virtapistokkeeseen, näytössä näkyy "--", mikä kertoo, että lämmitin on lepotilassa.

ON/OFF – paina painiketta ⏻ käynnistääksesi lämmittimen. Lämmitin valitsee automaattisesti matalimman tehoasetuksen ≀ ja näytössä näkyy esiasetettu lämpötila 20 °C. "°C"-merkkivalo ja punainen merkkivalo palavat.
Kun lämmitin on toiminnassa, paina uudelleen ON/OFF-painiketta sammuttaaksesi lämmittimen. Näyttö palaa näyttämään "--", mikä kertoo, että lämmitin on palannut lepotilaan.

TILAN ASETUS

Paina Tila ⏻ -painiketta kerran päästäksesi lämmittimen tehon asetustilaan. Kun lämmitin käynnistetään ensimmäisen kerran, käynnistyy se automaattisesti matalimmalla tehoasetuksella (Low). Paina tilapainiketta tehotason vaihtamiseksi. Jokainen painallus etenee yhden askeleen eteenpäin käytettävissä olevia asetuksias:

Teho	ʃ	ʃʃ	ʃʃʃ
NOVA KDT	800 W	1000 W	2000 W
	Matala	Keskitaso	Korkea

LÄMPÖTILAN ASETTAMINEN

Kun lämmitin on päällä, käännä ohjainnuppia lämpötilan säätämiseksi. Nosta lämpötilaa kääntämällä nuppia myötäpäivään ja laske lämpötilaa kääntämällä nuppia vastapäivään. Lämpötilan voi asettaa 5 °C ja 35 °C välille. Kun haluttu lämpötila on valittu, asetettu lämpötila näkyy näytössä.
Kun laite käynnistetään ensimmäisen kerran, lämmittimen oletuslämpötila-asetuksena on automaattisesti 20 °C.

AJASTIMEN ASETUS – Viivästetyn käynnistyksen toiminto

Lepotilassa voidaan käyttää ajastinta määrittämään viivästetty käynnistymisaika lämmittimelle.

Paina Ajastin-painiketta ◷ siirtyäksesi ajastimen asetustilaan. Kun näyttö vilkkuu ja näkyviin tulee “h”-kuvake, käännä ohjainnuppia valitaksesi viiveen 1 ja 24 tunnin väliltä.
Kun haluttu aika on valittu, vastaava numero näytöllä vilkkuu 5 sekunnin ajan, ennen kuin asetus tallennetaan. Tämän jälkeen “h”-ajastinmerkkivalo jää palamaan.
Kun määritetty aika on kulunut, lämmitin käynnistyy automaattisesti.

AJASTIMEN ASETUS – Toiminta-ajan rajoitus (ajastin)

Paina Ajastin-painiketta ◷ siirtyäksesi ajastimen asetustilaan. Kun näyttö vilkkuu ja näkyviin tulee “h”-kuvake, käännä ohjainnuppia valitaksesi ajan 1 ja 24 tunnin väliltä.
Kun haluttu aika on valittu, vastaava numero näytöllä vilkkuu 5 sekunnin ajan, kunnes asetus tallennetaan automaattisesti. ”h”-ajastinmerkkivalo jää palamaan ja lämmitin jatkaa toimintaansa normaalisti.
Kun asetettu toiminta-aika on kulunut, lämmitin sammuu automaattisesti.

LAPSILUKKO

Paina ja pidä Ajastin- ja Tila-painikkeita yhtä aikaa pohjassa 5 sekuntia lapsilukon aktivoimiseksi. näyttöön tulee lukemaan “CC”.
Poista lapsilukko painamalla Ajastin- ja Tila-painikkeita uudelleen 5 sekunnin ajan. Huomaa: näyttö himmentyy automaattisesti 30 sekunnin toimettomuuden jälkeen. Paina mitä tahansa painiketta ohjauspaneelissa näytön aktivoimiseksi uudelleen.

Muistitoiminto

Käyttöönoton jälkeen lämpötila-asetukseen tehdyt muutokset tallennetaan laitteen muistiin. Jos lämmitin laitetaan lepotilaan tai virran saanti katkeaa, lämmitin säilyttää aiemmin valitun lämpötila-asetuksen.
Kun lämmitin käynnistetään uudelleen, se jatkaa toimintaa viimeksi asetettua lämpötilaa käyttäen. Tehotaso palautuu kuitenkin automaattisesti matalaan asetukseen oletuksena.

FKT-malli

Teho	I	O	II
NOVA KT	1200 W	Off	2000 W

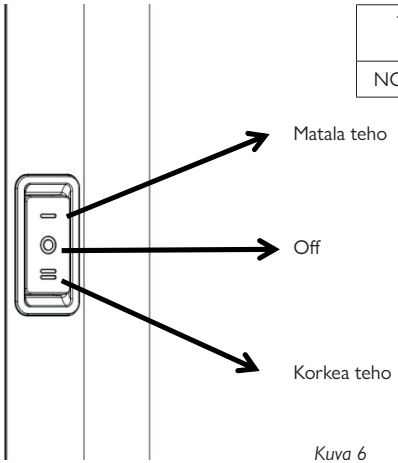

Kuva 6

KT-mallin kytkin:

O	Off Merkkivalo ei pala.
Matala lämpöteho	Paina ylempää kytkintä samalla, kun käännät termostaatin nupin maksimiasentoon. Tällöin lämmitin toimii matalalla teholla ja kytkimen merkkivalo syttyy.
Korkea lämpöteho	Paina alempaa kytkintä samalla, kun käännät termostaatin nupin maksimiasentoon. Tällöin lämmitin toimii korkealla teholla ja kytkimen merkkivalo syttyy.

KT-mallissa on lämmön valintakytkin (katso kuva 6) ja huonetermostaatti (katso kuva 7). Taulukosta näkyy kytkimen kunkin asennon toiminto.

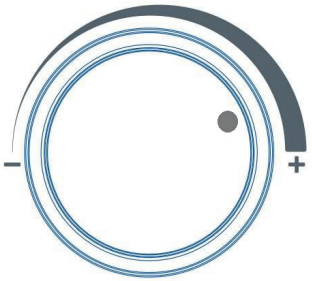

Kuva 7: huonetermostaatin ohjain

Ylläpito

1. Irrota aina pistoke virtapistokkeesta ja anna lämmittimen jäähtyä ennen puhdistusta.
2. Pyyhi lämmitin pehmeällä ja kostealla (ei märällä) liinalla.

VAROITUS:

- Älä upota lämmitintä veteen.
- Älä käytä puhdistuskemikaaleja, kuten pesuaineita tai hankaavia puhdistusaineita.
- Älä päästä vettä lämmittimen sisälle, tämä voi aiheuttaa vaaratilanteen.

3. Säilytä lämmitintä puhtaassa ja kuivassa paikassa..
4. Mikäli laitteeseen tulee toimintahäiriö tai epäilet toimintahäiriötä, älä yritä korjata lämmitintä itse, sillä se voi aiheuttaa tulipalo- tai sähköiskuvaaran.

Kierrättäminen

Sähkö- ja elektroniikkalaiteromun (WEEE) hävittäminen



Koskee Euroopan unionin jäsenvaltioita ja muita Euroopan maita, joilla on erillinen jätteenkeräysjärjestelmä. Tämä symboli tuotteessa tai sen pakkauksessa kertoo, että tuotetta ei saa hävittää kotitalousjätteen mukana. Sen sijaan se on vietävä asianmukaiseen keräyspisteeseen sähkö- ja elektroniikkalaiteromun kierrättämistä varten.

Varmistamalla, että tämä tuote hävitetään asianmukaisesti, autat ehkäisemään ympäristöön ja ihmisten terveyteen kohdistuvia haittavaikutuksia, joita epäasianmukainen jätteenkäsittely voisi aiheuttaa.
Materiaalien kierrättäminen auttaa säästämään luonnonvaroja.
Lisätietoja tämän tuotteen kierrättämisestä saat ottamalla yhteyttä paikallisviranomaisiin, jätehuoltopalveluun tai jälleenmyyjään, jolta tuote on ostettu.

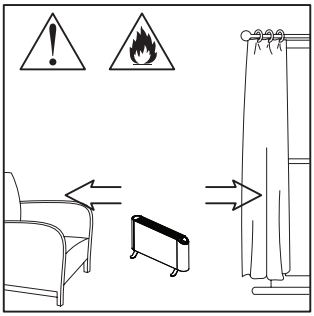

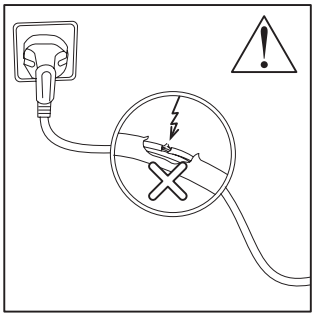

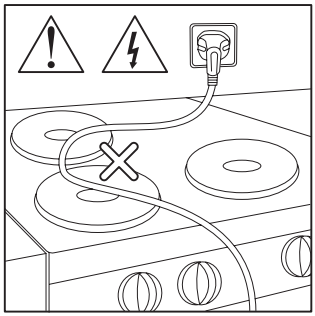

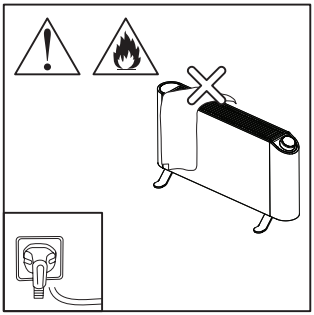

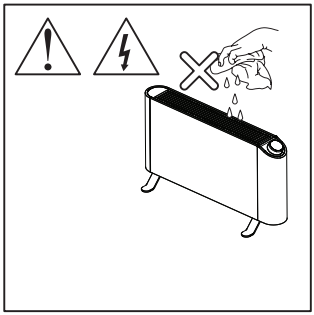

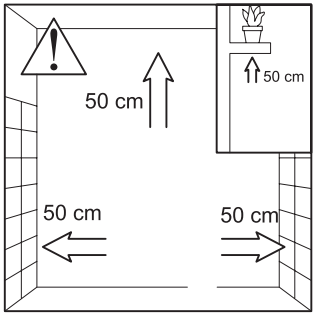



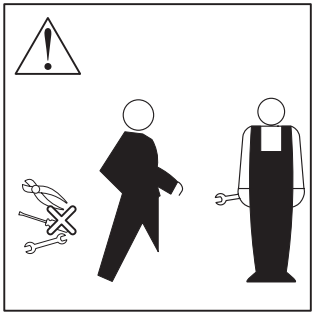

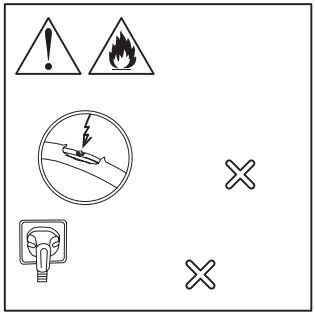



Huomaa, että tämä symboli tarkoittaa EI SAA PEITTÄÄ!



Tietovaatimukset sähkökäyttöisille paikallisille tilanlämmittimille. (KDT-mallit)

Yhteystiedot:	Katso käyttöoppaan viimeinen sivu				
Mallitunniste(et): VG14 20 KDT					
Nimike	Symboli	Arvo	Yksikkö	Nimike	Yksikkö
Lämpöteho				Lämpötehon/huonelämpötilan ohjaustyyppi	
Nimellislämpöteho	Pnom	2.000	kW	Yksivaiheinen lämpötehon ohjaus, ei huonelämpötilan ohjausta	[ei]
Minimilämpöteho (ohjeellinen)	Pmin	0.800	kW	Vähintään kaksi manuaalista vaihetta, ei huonelämpötilan ohjausta	[ei]
Jatkuva maksimi-lämpöteho	Pmax,c	2.000	kW	mekaanisella huonelämpötilan ohjaustermostaatilla	[ei]
Virrankulutus				sähköisellä huonelämpötilan ohjauksella	[kyllä]
Off-tilassa	Po	0.00	W	sähköisellä huonelämpötilan ohjauksella ja vuorokausiajastimella	[ei]
Lepotilassa	Psm	0.17	W	sähköisellä huonelämpötilan ohjauksella ja viikkoajastimella	[ei]
Valmiustilassa	Pidle	0.17	W	**Muut ohjausvaihtoehdot (useita valittavissa)**	
Verkkolepotilassa	Pnsm	0.00	W	huonelämpötilan ohjaus läsnäolotunnistimella	[ei]
Lepotilassa tietoja tai tilaa näyttäen			Ei	huonelämpötilan ohjaus avoimen ikkunan tunnistimella	[ei]
Kausitilalämmittimen energiatehokkuus aktiivisessa tilassa	$\eta S_{,on}$	91.0	%	etäohjausmahdollisuus	[ei]
				säädettävä käynnistyksenohjaus	[ei]
				toiminta-ajan rajoitus	[ei]
				lämpösäteilyanturi itseoppimistoiminto	[ei]
				Ohjaustarkkuus	[ei]

Tietovaatimukset sähkökäyttöisille paikallisille tilanlämmittimille. (KT-malli)

Yhteystiedot:	Katso käyttöoppaan viimeinen sivu				
Mallitunniste(et): VG14 20 KT					
Nimike	Symboli	Arvo	Yksikkö	Nimike	Yksikkö
Lämpöteho				Lämpötehon/huonelämpötilan ohjaustyyppi	
Nimellis-lämpöteho	Pnom	2.000	kW	Yksivaiheinen lämpötehon ohjaus, ei huonelämpötilan ohjausta	[ei]
Minimilämpö-teho (ohjeellinen)	Pmin	1.200	kW	Vähintään kaksi manuaalista vaihetta, ei huonelämpötilan ohjausta	[ei]
Jatkuva maksimi-lämpöteho	Pmax,c	2.000	kW	mekaanisella huonelämpötilan ohjaustermostaatilla	[kyllä]
Virrankulutus				sähköisellä huonelämpötilan ohjauksella	[ei]
Off-tilassa	Po	0.00	W	sähköisellä huonelämpötilan ohjauksella ja vuorokausiajastimella	[ei]
Lepotilassa	Psm	0.00	W	sähköisellä huonelämpötilan ohjauksella ja viikkoajastimella	[ei]
Valmiustilassa	Pidle	0.00	W	Muut ohjausvaihtoehdot (useita valittavissa)	
Verkkolepo-tilassa	Pnsm	0.00	W	huonelämpötilan ohjaus läsnäolotunnistimella	[ei]
Lepotilassa tietoja tai tilaa näyttäen			Ei	huonelämpötilan ohjaus avoimen ikkunan tunnistimella	[ei]
Kausitila-lämmittimen energiatehok-kuus aktiivisessa tilassa	ηS , on	85.0	%	etäohjausmahdollisuus	[ei]
				säädettävä käynnistyksenohjaus	[ei]
				toiminta-ajan rajoitus	[ei]
				lämpösäteilyanturi	
				itseoppimistoiminto	[ei]
				Ohjaustarkkuus	[ei]

Korisničke upute za prijenosnu grijalicu
VG14 20 KDT bijela, VG14 20 KDT crna, VG14 20 KT

Ovaj je proizvod prikladan isključivo za dobro izolirane prostorije ili povremenu uporabu.

Prije sastavljanja i stavljanja ovog proizvoda u uporabu pažljivo pročitajte ove upute i sačuvajte ih za buduću uporabu.
Hvala vam što ste odabrali grijalicu Adax VG14. Kako biste na najbolji način iskoristili svoju novu grijalicu, preporučujemo da prije njezine uporabe pažljivo pročitate ove upute. Na taj ćete način osigurati najbolje radne značajke uređaja i njegovu sigurnu uporabu.

Sigurnosne funkcije

Radi vaše sigurnosti grijalica je opremljena sigurnosnim prekidačem protiv prevrtanja. Ovaj prekidač automatski isključuje grijalicu ako se ona prevrne.
Kako bi pravilno radila, grijalica mora biti postavljena na čvrstu i ravnu površinu.
Grijalica je također opremljena sustavom zaštite od pregrijavanja koji automatski isključuje uređaj ako bilo koji dio grijalice postane prekomjerno vruć.

Važne sigurnosne mjere

Tijekom uporabe ovog proizvoda pridržavajte se sljedećih mjera opreza kako biste izbjegli rizik od požara, električnog udara, ozljeda ljudi ili oštećenja predmeta.
Pažljivo pročitajte upute prije stavljanja grijalice u pogon.
Pravilna uporaba osigurat će najbolje rezultate na siguran način.

1. Kako biste spriječili pregrijavanje, ne prekrivajte grijalicu .
2. Provjerite odgovara li napajanje električne utičnice u koju je grijalica priključena podacima navedenim na oznaci grijalice te je li utičnica uzemljena.
3. Kabel za napajanje držite dalje od vrućeg kućišta grijalice.
4. Ne upotrebljavajte ovu grijalicu u neposrednoj blizini kade, tuša ili bazena.
5. Samo za uporabu u zatvorenom prostoru.
6. Ne postavljajte grijalicu na tepihe s vrlo dugim ili dubokim vlaknima.
7. Grijalicu uvijek upotrebljavajte na čvrstoj, ravnoj i stabilnoj površini.
8. **UPOZORENJE**: Kako biste smanjili rizik od požara, držite tekstil, zavjese i sve druge zapaljive materijale na udaljenosti od najmanje 1 m od uređaja.
9. Grijalica se ne smije postavljati neposredno ispod električne utičnice.
10. Grijalica se ne može montirati na zid.
11. Ne umećite nikakve predmete kroz rešetke izlaza toplog zraka ili ulaza zraka na grijalici.
12. Ne upotrebljavajte grijalicu u prostorima u kojima se skladište zapaljive tekućine ili u kojima mogu biti prisutna zapaljiva isparenja.
13. Uvijek isključite grijalicu iz električne utičnice prije nego što je premjestite na drugo mjesto.
14. Ako je kabel za napajanje oštećen, mora ga zamijeniti proizvođač, njegov serviser ili druga osoba s odgovarajućim kvalifikacijama kako bi se izbjegla opasnost.
15. Ovaj uređaj mogu upotrebljavati djeca u dobi od 8 godina i starija, kao i osobe sa smanjenim fizičkim, osjetilnim ili mentalnim sposobnostima, odnosno osobe bez odgovarajućeg iskustva i znanja, SAMO AKO su pod nadzorom ili su dobile upute za sigurnu uporabu uređaja te razumiju moguće opasnosti.
16. Djeca se ne smiju igrati uređajem. Djeca ne smiju obavljati čišćenje i korisničko održavanje bez nadzora.
17. Djecu mlađu od 3 godine treba držati podalje od uređaja, osim ako su pod stalnim nadzorom.
18. Djeca u dobi od 3 godine do manje od 8 godina smiju samo uključiti ili isključiti uređaj, pod uvjetom da je uređaj postavljen ili ugrađen u predviđenom uobičajenom radnom položaju te da su djeca pod nadzorom ili su dobila upute o sigurnoj uporabi uređaja i razumiju moguće opasnosti. Djeca u dobi od 3 godine do manje od 8 godina ne smiju priključivati uređaj u utičnicu, podešavati ga, čistiti ga niti obavljati korisničko održavanje.
19. Neki dijelovi ovog proizvoda mogu postati vrlo vrući i prouzročiti opekline. Posebna je pozornost potrebna kada su prisutna djeca i ranjive osobe.
20. Ne upotrebljavajte ovu grijalicu u malim prostorijama u kojima se nalaze osobe koje nisu sposobne samostalno napustiti prostoriju, osim ako je osiguran stalan nadzor.
21. Ovaj se proizvod ne smije upotrebljavati ako je pao ili ako su na njemu vidljivi znakovi oštećenja.

22. Nikada ne pokušavajte sami popravljati uređaj. Popravke električnih uređaja smije obavljati isključivo kvalificirani električar. Nepravilni popravci mogu korisnika izložiti ozbiljnom riziku i poništit će jamstvo. Odnesite uređaj kvalificiranom serviseru.
23. Ne dopuštajte robotima za čišćenje da rade u istoj prostoriji bez nadzora.
24. Kako biste izbjegli rizik od preopterećenja električne utičnice, ne preporučuje se uporaba produžnog kabela s ovim uređajem.
25. **UPOZORENJE**: Opasnost od požara – ne upotrebljavajte ovaj uređaj priključen preko produžnog kabela ili bilo kojeg vanjskog sklopnog uređaja, kao što su utični vremenski programator ili utični adapter s daljinskim upravljanjem. Svi uređaji za grijanje povlače veliku struju iz električne mreže. Svaki nedostatak u konstrukciji, spojevima ili sastavnim dijelovima takvih uređaja može lako prouzročiti pregrijavanje priključnih mjesta, što može dovesti do taljenja, deformacije, pa čak i požara!
26. Kako bi se izbjegla opasnost zbog nenamjernog ponovnog uključivanja toplinskog osigurača, ovaj se uređaj ne smije napajati preko vanjskog sklopnog uređaja, kao što je vremenski programator, niti priključivati na strujni krug koji distributer električne energije redovito uključuje i isključuje.

Upozorenje! Ovaj proizvod ne smije otvarati neovlašteno osoblje.

Svaki pokušaj otvaranja ili popravka proizvoda može prouzročiti električni udar i učiniti proizvod opasnim za uporabu. U unutrašnjosti nema dijelova koje korisnik može samostalno servisirati.
Servisiranje povjerite kvalificiranoj osobi.

Tehničke specifikacije

Rated voltage: 230V ~ 50Hz
Rated power: 2000W
Protection class: I

Opće upute

1. Pažljivo izvadite grijalicu iz ambalaže.
2. Okrenite grijalicu naopako i položite je na zaštitnu ambalažu.
3. Provjerite jesu li grijalica ili kabel za napajanje na bilo koji način oštećeni tijekom prijevoza.
4. Ne upotrebljavajte grijalicu ako je oštećena.
5. Pričvrstite nožice na kućište grijalice u skladu s korisničkim uputama. Zatim okrenite grijalicu u uspravan položaj. Uređaj je tada spreman za uobičajenu uporabu.

UPOZORENJE: Ne upotrebljavajte grijalicu bez pravilno postavljenih nožica. Grijalicu upotrebljavajte isključivo u uspravnom položaju (nožice na dnu, upravljački elementi na vrhu). Svaki drugi položaj može prouzročiti opasnu situaciju.

Konstrukcija i dijelovi



Slika 1

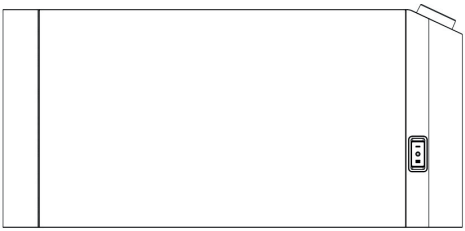

Slika 2



Slika 3

Slika 1 – vijci za pričvršćivanje nožica (4 kom.)
Slika 2 – grijalica (1 kom.)
Slika 3 – nožica grijalice (2 kom.)

Postavljanje nožica

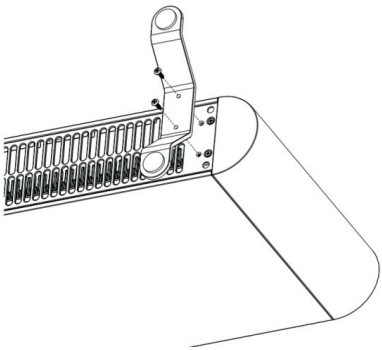

Slika 4

Postavite samo po 2 vijka na svaku nožicu, na mjestima prikazanim na slici 4.
Pažljivo okrenite grijalicu naopako i s pomoću isporučenih vijaka čvrsto pričvrstite nožice na grijalicu.
UPOZORENJE: Pažljivo postavite grijalicu. Ne postavljajte je ispred električne utičnice niti neposredno ispod nje.
Pobrinite se da nije postavljena ispod police, zavjesa ili bilo koje druge prepreke.

Prva uporaba

Nakon sastavljanja grijalicu aktivirajte tako da njezin utikač priključite u električnu utičnicu.
Napomena: Grijaći element premazan je zaštitnim slojem koji će izgorjeti tijekom prvih nekoliko minuta uporabe, zbog čega se može pojaviti mala količina isparenja. To je potpuno uobičajeno – isparenja nisu otrovna i brzo će nestati.
Preporučujemo da tijekom prve uporabe grijalice otvorite prozor kako biste prozračili prostoriju.

Upute za uporabu

Navedena veličina prostorije služi samo kao referentni podatak i temelji se na prostoriji s visinom stropa od 2,5 m. Na učinkovitost grijanja mogu utjecati različiti čimbenici, uključujući razinu izolacije prostorije, raspored prostorije, ventilaciju, druge izvore topline (kao što su izravna sunčeva svjetlost, uređaji za kuhanje ili pećnice) i ekstremne vanjske temperature.
Grijalica se isporučuje s nepričvršćenim nožicama. Nožice moraju biti pričvršćene prije uključivanja grijalice.

Upute za rukovanje

Prije uporabe grijalice provjerite je li postavljena na ravnu i stabilnu površinu. Ako se grijalica upotrebljava na nagnutoj ili neravnoj površini, može doći do oštećenja.

Za model KDT

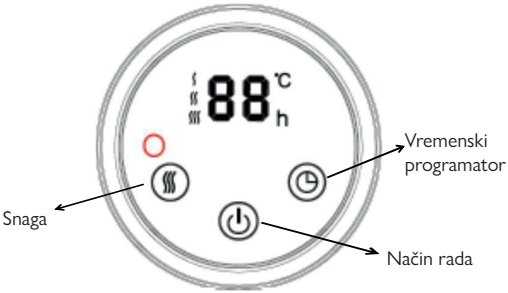

Slika 5

Kada grijalicu priključite u odgovarajuću električnu utičnicu, na zaslonu će se prikazati „--“, što označava da je grijalica u stanju pripravnosti.

ON/OFF – pritisnite tipku ⏻ kako biste uključili grijalicu. Grijalica će automatski odabrati najnižu razinu snage ≀ a na zaslonu će se prikazati unaprijed postavljena temperatura od 20 °C. Indikator „°C“ i crvena indikatorska lampica bit će uključeni.
Dok grijalica radi, ponovno pritisnite tipku za uključivanje/isključivanje kako biste je isključili. Na zaslonu će se ponovno prikazati „--“, što označava da se grijalica vratila u stanje pripravnosti.

POSTAVLJANJE NAČINA RADA

Jednom pritisnite tipku Mode ⏻ kako biste pristupili postavljanju snage grijalice. Kada se grijalica prvi put uključi, automatski će početi raditi na najnižoj razini snage (Low). Pritišćite tipku Mode kako biste promijenili razinu snage. Svakim pritiskom prelazi se na sljedeću dostupnu postavku:

Snaga	ʃ	ʃʃ	ʃʃʃ
NOVA KDT	800 W	1000 W	2000 W
	Niska	Srednja	Visoka

POSTAVLJANJE TEMPERATURE

Kada je grijalica uključena, okrećite regulator kako biste postavili temperaturu. Okrećite regulator u smjeru kazaljke na satu kako biste povećali temperaturu, a suprotno od smjera kazaljke na satu kako biste je smanjili. Temperatura se može postaviti između 5 °C i 35 °C. Nakon odabira željene temperature na zaslonu će se prikazati postavljena temperatura. Kada se grijalica prvi put uključi, automatski će biti postavljena temperatura od 20 °C.

POSTAVLJANJE VREMENSKOG PROGRAMATORA – funkcija odgođenog uključivanja

Dok je grijalica u stanju pripravnosti, vremenski programator može se upotrijebiti za postavljanje vremena odgođenog uključivanja grijalice.

Pritisnite tipku Timer ◷ kako biste pristupili postavljanju vremenskog programatora. Kada zaslon počne treperiti i pojavi se oznaka „h“, okrećite regulator kako biste odabrali vrijeme odgode između 1 i 24 sata.
Nakon odabira željenog vremena odgovarajući broj na zaslonu treperit će 5 sekundi, nakon čega će se postavka automatski spremiti. Indikator vremenskog programatora „h“ zatim će ostati uključen.
Nakon isteka postavljenog vremena grijalica će se automatski uključiti.

POSTAVLJANJE VREMENSKOG PROGRAMATORA – ograničenje vremena rada

Pritisnite tipku Timer ◷ kako biste pristupili postavljanju vremenskog programatora. Kada zaslon počne treperiti i pojavi se oznaka „h“, okrećite regulator kako biste odabrali razdoblje rada između 1 i 24 sata.
Nakon odabira željenog vremena odgovarajući broj na zaslonu treperit će 5 sekundi, nakon čega će se postavka automatski spremiti. Indikator vremenskog programatora „h“ zatim će ostati uključen, a grijalica će nastaviti uobičajeno raditi.
Nakon isteka postavljenog vremena rada grijalica će se automatski isključiti.

ZAŠTITA ZA DJECU

Istodobno pritisnite i držite tipke Timer i Mode 5 sekundi kako biste aktivirali zaštitu za djecu. Na zaslonu će se prikazati „CC“.
Kako biste deaktivirali zaštitu za djecu, ponovno istodobno pritisnite i držite tipke Timer i Mode 5 sekundi.
Napomena: Zaslon će se automatski zatamniti nakon 30 sekundi neaktivnosti. Dodirnite bilo koju tipku na upravljačkoj ploči kako biste ponovno aktivirali zaslon

Funkcija memorije

Nakon početnog postavljanja sve promjene postavljene temperature bit će spremljene u memoriju. Ako se grijalica postavi u stanje pripravnosti ili ako dođe do prekida napajanja, grijalica će zadržati prethodno odabranu temperaturu.
Kada se grijalica ponovno uključi, nastavit će raditi s posljednjom postavljenom temperaturom. Međutim, razina snage automatski će se vratiti na način rada s niskom snagom.

Za model KT

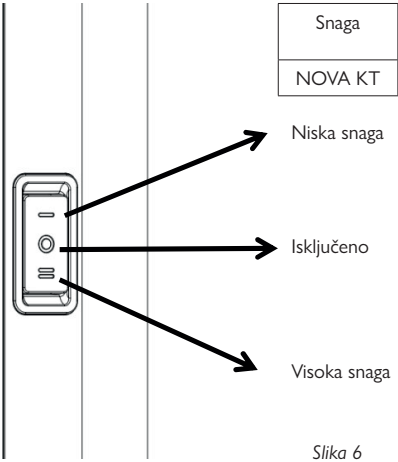

Snaga	I	O	II
NOVA KT	1200 W	Isključeno	2000 W

Slika 6

Funkcije prekidača modela KT:

O	Isključeno Indikatorska lampica je isključena.
Niska razina snage grijanja	Pritisnite gornji dio prekidača prema dolje i istodobno okrenite regulator termostata u maksimalni položaj. Grijalica će zatim raditi na niskoj snazi, a indikatorska lampica na prekidaču bit će uključena.
Visoka razina snage grijanja	Pritisnite donji dio prekidača prema dolje i istodobno okrenite regulator termostata u maksimalni položaj. Grijalica će zatim raditi na visokoj snazi, a indikatorska lampica na prekidaču bit će uključena.

Model KT opremljen je prekidačem za odabir snage grijanja, pogledajte sliku 6, i sobnim termostatom, pogledajte sliku 7. U prikazanoj tablici objašnjen je način rada svakog položaja prekidača.

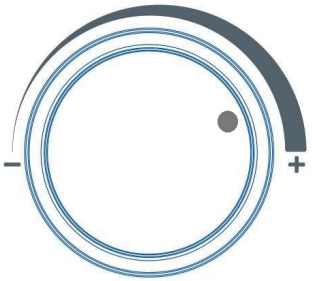

Slika 7: Regulator sobnog termostata

Održavanje

1. Prije čišćenja uvijek izvucite utikač iz električne utičnice i pričekajte da se grijalica ohladi.
2. Obrišite grijalicu mekom i vlažnom, ali ne mokrom krpom

UPOZORENJE:

- Ne uranjajte grijalicu u vodu.
- Ne upotrebljavajte kemijska sredstva za čišćenje, kao što su deterdženti ili abrazivna sredstva.
- Ne dopustite da voda dospije u unutrašnjost grijalice jer to može prouzročiti opasnost.

3. Čuvajte grijalicu na čistom i suhom mjestu.
4. U slučaju kvara ili ako niste sigurni u ispravnost uređaja, ne pokušavajte sami popravljati grijalicu jer to može prouzročiti požar ili električni udar.

Recikliranje

Odlaganje otpadne električne i elektroničke opreme (WEEE)



Primjenjuje se u državama članicama Europske unije i drugim europskim zemljama koje imaju sustave odvojenog prikupljanja otpada.
Ovaj simbol na proizvodu ili njegovoj ambalaži označava da se proizvod ne smije odlagati zajedno s kućnim otpadom. Umjesto toga, proizvod treba odnijeti na odgovarajuće mjesto za prikupljanje i recikliranje otpadne električne i elektroničke opreme.

Pravilnim odlaganjem ovog proizvoda pomoći ćete u sprječavanju mogućih negativnih posljedica za okoliš i zdravlje ljudi koje bi mogle nastati zbog nepravilnog postupanja s otpadom.
Recikliranje materijala pridonosi očuvanju prirodnih resursa.
Za više informacija o recikliranju ovog proizvoda obratite se lokalnoj upravi, službi za odlaganje otpada ili prodavaču kod kojeg ste kupili proizvod.

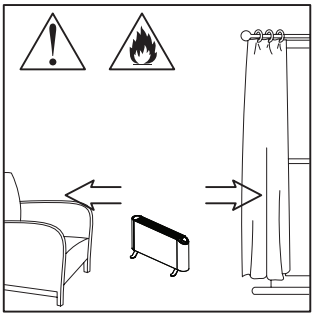

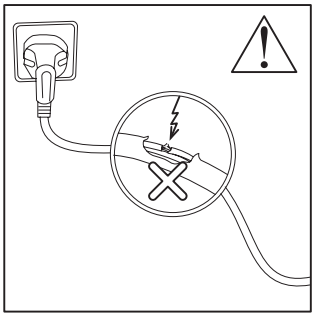

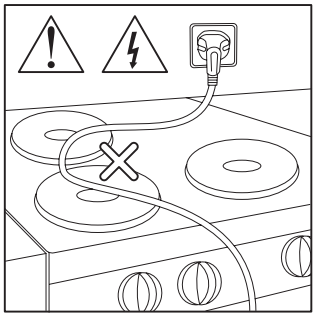

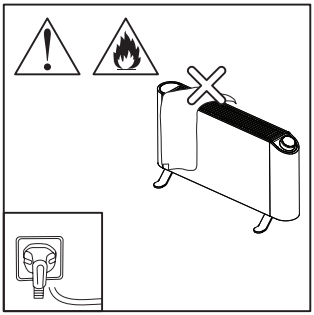

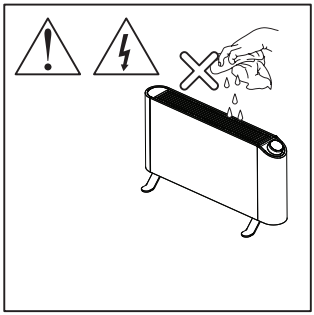

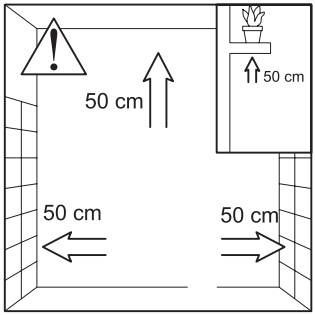



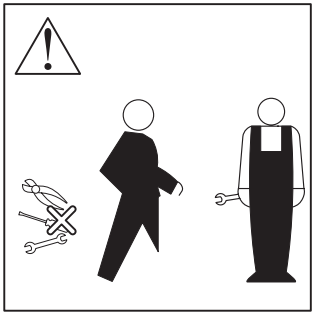

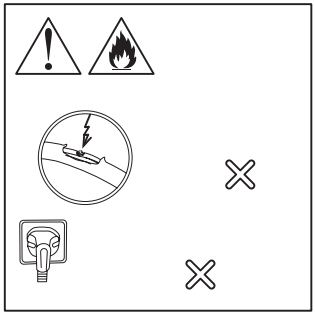



Imajte na umu da ovaj simbol znači:
NE PREKRIVATI!



Zahtjevi u pogledu informacija za električne lokalne grijalice prostora (modeli KDT)

Podaci za kontakt:	pogledajte posljednju stranicu uputa za uporabu				
Identifikacijska oznaka modela: VG14 20 KDT					
Stavka	**Simbol**	**Vrijednost**	**Jedinica**	**Stavka**	**Jedinica**
Toplinska snaga				Vrsta toplinske snage / regulacije temperature prostorije	
Nazivna toplinska snaga	Pnom	2.000	kW	Jednostupanjska toplinska snaga bez regulacije temperature prostorije	[ne]
Minimalna toplinska snaga (indikativno)	Pmin	0.800	kW	Dva ili više ručno podesivih stupnjeva, bez regulacije temperature prostorije	[ne]
Maksimalna kontinuirana toplinska snaga	Pmax,c	2.000	kW	Regulacija temperature prostorije s pomoću mehaničkog termostata	[ne]
Potrošnja električne energije				Elektronička regulacija temperature prostorije	[da]
U isključenom stanju	Po	0.00	W	Elektronička regulacija temperature prostorije s dnevnim vremenskim programatorom	[ne]
U stanju pripravnosti	Psm	0.17	W	Elektronička regulacija temperature prostorije s tjednim vremenskim programatorom	[ne]
U stanju mirovanja	Pidle	0.17	W	**Druge mogućnosti upravljanja (moguć je višestruki odabir)**	
U mrežnom stanju pripravnosti	Pnsm	0.00	W	Regulacija temperature prostorije s otkrivanjem prisutnosti	[ne]
Stanje pripravnosti s prikazom informacija ili statusa			Ne	Regulacija temperature prostorije s otkrivanjem otvorenog prozora	[ne]
Sezonska energetska učinkovitost grijanja prostora u aktivnom načinu rada	ηS,on	91.0	%	Mogućnost daljinskog upravljanja	[ne]
				Prilagodljivo upravljanje pokretanjem	[ne]
				Ograničenje vremena rada	[ne]
				Senzor crne kugle	
				Funkcija samoučenja	[ne]
				Točnost regulacije	[ne]

Zahtjevi u pogledu informacija za električne lokalne grijalice prostora (model KT)

Podaci za kontakt:	pogledajte posljednju stranicu uputa za uporabu				
Identifikacijska oznaka modela: VG14 20 KT					
Stavka	**Simbol**	**Vrijednost**	**Jedinica**	**Stavka**	**Jedinica**
Toplinska snaga				Vrsta toplinske snage / regulacije temperature prostorije	
Nazivna toplinska snaga	Pnom	2.000	kW	Jednostupanjska toplinska snaga bez regulacije temperature prostorije	[ne]
Minimalna toplinska snaga (indikativno)	Pmin	1.200	kW	Dva ili više ručno podesivih stupnjeva, bez regulacije temperature prostorije	[ne]
Maksimalna kontinuirana toplinska snaga	Pmax,c	2.000	kW	Regulacija temperature prostorije s pomoću mehaničkog termostata	[da]
Potrošnja električne energije				Elektronička regulacija temperature prostorije	[ne]
U isključenom stanju	Po	0.00	W	Elektronička regulacija temperature prostorije s dnevnim vremenskim programatorom	[ne]
U stanju pripravnosti	Psm	0.00	W	Elektronička regulacija temperature prostorije s tjednim vremenskim programatorom	[ne]
U stanju mirovanja	Pidle	0.00	W	Druge mogućnosti upravljanja (moguć je višestruki odabir)	
U mrežnom stanju pripravnosti	Pnsm	0.00	W	Regulacija temperature prostorije s otkrivanjem prisutnosti	[ne]
Stanje pripravnosti s prikazom informacija ili statusa			Ne	Regulacija temperature prostorije s otkrivanjem otvorenog prozora	[ne]
Sezonska energetska učinkovitost grijanja prostora u aktivnom načinu rada	ηS,on	85.0	%	Mogućnost daljinskog upravljanja	[ne]
				Prilagodljivo upravljanje pokretanjem	[ne]
				Ograničenje vremena rada	[ne]
				Senzor crne kugle	
				Funkcija samoučenja	[ne]
				Točnost regulacije	[ne]

Bruksanvisning for bærbar varmeovn
VG14 20 KDT hvit, VG14 20 KDT svart, VG14 20 KT

Dette produktet er kun egnet for godt isolerte rom eller sporadisk bruk.

Før du monterer og tar dette produktet i bruk, må du lese denne bruksanvisningen og oppbevare den for fremtidig bruk. Takk for at du har valgt denne Adax VG14-varmeren. For å få mest mulig ut av den nye varmeren din, anbefaler vi at du leser denne bruksanvisningen nøye før du tar den i bruk. Dette vil sikre at du får best mulig ytelse fra apparatet og at du bruker det på en sikker måte.

Sikkerhetsfunksjoner

For din sikkerhet er varmeapparatet utstyrt med en veltesikkerhetsbryter. Denne bryteren slår automatisk av varmeapparatet hvis det velter.
For å fungere riktig må varmeapparatet plasseres på et fast og jevnt underlag.
Varmeapparatet er også utstyrt med et overopphetingsvern som automatisk slår av apparatet hvis en del av varmeapparatet blir for varm.

Viktige sikkerhetstiltak

Når dette produktet er i bruk, må du være oppmerksom på følgende forholdsregler for å unngå fare for brann, elektrisk støt eller annen skade på personer og gjenstander.
Les bruksanvisningen nøye før varmeapparatet tas i bruk.
Riktig bruk sikrer det beste resultatet på en sikker måte.

1. For å unngå overoppheting må du ikke dekke til varmeapparatet .
2. Sørg for at strømforsyningen til stikkontakten som varmeapparatet er koblet til, samsvarer med opplysningene på etiketten på varmeapparatet, og at stikkontakten er jordet.
3. Hold strømledningen unna varmeapparatets varme deler.
4. Ikke bruk dette varmeapparatet i umiddelbar nærhet av et badekar, en dusj eller et svømmebasseng.
5. Kun til innendørs bruk.
6. Ikke plasser varmeapparatet på tepper med svært lang luv.
7. Bruk alltid varmeapparatet på et fast, plant og stabilt underlag.
8. **ADVARSEL**: For å redusere brannfaren må tekstiler, gardiner eller annet brennbart materiale holdes i en avstand på minst 1 m fra apparatet.
9. Varmeapparatet må ikke plasseres rett under en stikkontakt.
10. Varmeapparatet kan ikke monteres på veggen.
11. Ikke stikk noen gjenstander inn gjennom varmeutløps- eller luftinntaksgitteret på varmeapparatet.
12. Ikke bruk varmeapparatet i områder der det oppbevares brannfarlige væsker eller der det kan forekomme brannfarlige gasser.
13. Trekk alltid ut støpselet når du flytter varmeapparatet fra ett sted til et annet.
14. Hvis strømledningen er skadet, må den skiftes ut av produsenten, dennes serviceagent eller en tilsvarende kvalifisert person for å unngå fare.
15. Dette apparatet kan brukes av barn fra 8 år og oppover og av personer med nedsatt fysisk, sensorisk eller mental funksjonsevne, eller manglende erfaring og kunnskap, KUN HVIS de har fått tilsyn eller instruksjon om sikker bruk av apparatet og forstår farene som er forbundet med det.
16. Barn skal ikke leke med apparatet. Rengjøring og brukervedlikehold skal ikke utføres av barn uten tilsyn.
17. Barn under 3 år skal holdes unna, med mindre de er under kontinuerlig tilsyn.
18. Barn i alderen 3 til under 8 år skal kun slå apparatet på eller av, forutsatt at det er plassert eller installert i sin tiltenkte normale driftsposisjon, og at de har fått tilsyn eller instruksjon om sikker bruk av apparatet og forstår farene som er forbundet med det. Barn i alderen 3 til under 8 år skal ikke koble til strøm, justere, rengjøre apparatet eller utføre brukervedlikehold.
19. Ikke bruk denne varmeovnen i små rom når det oppholder seg personer der som ikke er i stand til å forlate rommet på egen hånd, med mindre det er sørget for konstant tilsyn.
20. Dette produktet skal ikke brukes hvis det har falt ned eller hvis det er synlige tegn på skade.
21. Forsøk aldri å utføre reparasjoner selv. Reparasjoner av elektriske apparater skal kun utføres av en kvalifisert elektriker. Feilaktige reparasjoner kan utsette brukeren for alvorlig fare og vil gjøre garantien ugyldig. Lever apparatet til en kvalifisert reparatør.

22. La ikke rengjøringsroboter være i drift i samme rom uten tilsyn.
23. For å unngå risiko for overbelastning av stikkontakten, anbefales det ikke å bruke skjøteledning sammen med dette apparatet.
24. **ADVARSEL**: Brannfare – Ikke bruk dette apparatet koblet til via en skjøteledning eller eksterne koblingsenheter, for eksempel en stikkontakttimer eller en stikkontaktadapter med fjernkontroll. Alle varmeapparater trekker høy strøm fra strømnettet, og eventuelle svakheter i konstruksjonen, tilkoblingene eller komponentene i disse enhetene kan lett føre til overoppheting av tilkoblingspunktene, noe som kan resultere i smelting, deformasjon og til og med brannfare!
25. For å unngå fare som følge av utilsiktet tilbakestilling av den termiske sikringen, må dette apparatet ikke forsynes via en ekstern koblingsenhet, for eksempel en tidsbryter, eller kobles til en strømkrets som regelmessig slås av og på av strømleverandøren.

Advarsel! Dette produktet må ikke åpnes av personer uten autorisasjon.

Ethvert forsøk på å åpne eller reparere produktet kan medføre fare for elektrisk støt og føre til at produktet blir farlig å bruke. Det finnes ingen deler inne i produktet som kan repareres av brukeren.
Overlat service til kvalifisert personell.

Tekniske spesifikasjoner

Nominell spenning: 230 V ~ 50 Hz
Nominell effekt: 2000 W
Beskyttelsesklasse: I

Generelle instruksjoner

1. Ta varmeapparatet forsiktig ut av emballasjen.
2. Vend varmeapparatet opp ned og la det hvile på beskyttelsesemballasjen.
3. Kontroller at verken varmeapparatet eller strømkabelen har blitt skadet på noen måte under transporten.
4. Ikke bruk varmeapparatet hvis det er skadet.
5. Monter foten på varmeapparatet i henhold til brukerhåndboken. Vend varmeapparatet til oppreist stilling, og apparatet er klart for normal bruk.

Advarsel: Ikke bruk varmeapparatet uten at føttene er montert. Bruk varmeapparatet kun i oppreist stilling (føttene nederst, betjeningsknappene øverst). Enhver annen stilling kan medføre fare

Struktur og deler



Figur 1

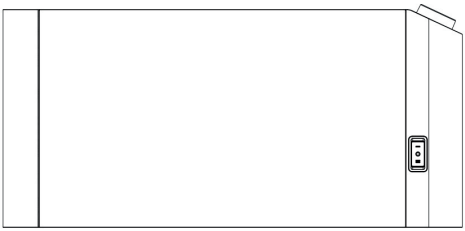

Figur 2



Figur 3

Figur 1 – skruer til festing av føtter (4 stk.)
Figur 2 – varmeelement (1 stk.)
Figur 3 – varmeelementføtter (2 stk.)

Montering av føttene

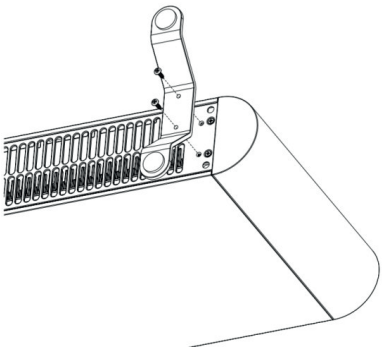

Figur 4

Skru kun inn 2 skruer i hver fot på de angitte stedene (figur 4).
Vend varmeapparatet forsiktig opp ned, og bruk de medfølgende skruene til å feste føttene godt til varmeapparatet.
ADVARSEL: Plasser varmeapparatet med forsiktighet. Ikke plasser det foran eller rett under en stikkontakt.
Sørg for at det ikke står under en hylle, gardiner eller andre hindringer

Første gangs bruk

For å slå på varmeapparatet etter montering, er det bare å koble det til strømnettet.
Merk: Varmeelementet er belagt med en beskyttelsesfilm som vil brenne av i løpet av de første minuttene av bruken; dette kan føre til en liten mengde røyk. Dette er helt normalt – røyken er ufarlig og vil raskt forsvinne.
Vi anbefaler at du åpner et vindu for å lufte rommet når du bruker varmeapparatet for første gang.

Bruksanvisning

Romstørrelsen er kun oppgitt som veiledning og er basert på et rom med en takhøyde på 2,5 m. Produktets varmeeffekt kan påvirkes av ulike faktorer, blant annet rommets isolasjonsnivå, rommets utforming, ventilasjon, andre varmekilder (som direkte sollys, kokeapparater eller ovner) og ekstreme utetemperaturer. Varmeapparatet leveres med føttene ikke montert. Føttene må monteres før varmeapparatet tas i bruk.

Bruksanvisning

Før du tar varmeapparatet i bruk, må du sørge for at det står på et flatt og stabilt underlag. Det kan oppstå skader hvis varmeapparatet brukes på et skrått eller ujevnt underlag.

FOR KDT MODELL

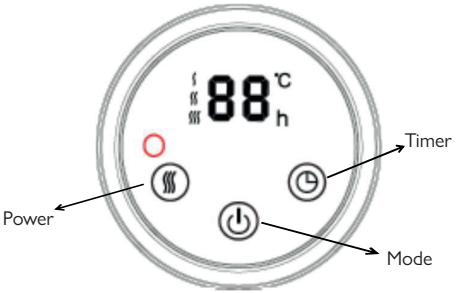

Figur 5

Når varmeapparatet er koblet til en passende stikkontakt, vil displayet vise «--», noe som indikerer at varmeapparatet er i standby-modus.

PÅ/AV – trykk på knappen ⏻ for å slå varmeapparatet på. Varmeapparatet velger automatisk den laveste effektinnstillingen ∫ og displayet viser en forhåndsinnstilt temperatur på 20 °C. «°C»-indikatoren og den røde indikatorlampen lyser.
Mens varmeapparatet er i drift, trykker du på PÅ/AV-knappen igjen for å slå det av. Displayet går tilbake til «--», noe som indikerer at varmeapparatet er tilbake i standby-modus.
.

MODUSINNSTILLING

Trykk én gang på Modus-knappen for å gå inn i innstillingsmodus for varmeapparatets effekt. Når varmeapparatet slås på for første gang, starter det automatisk på laveste effektnivå (Lav). Trykk på Modus-knappen for å endre effektnivået. Hvert trykk skifter mellom de tilgjengelige innstillingene:

Effekt	S	SS	SSS
NOVA KDT	800 W	1000 W	2000 W
	Lav	Middels	Høy

TEMPERATURINNSTILLING

Når varmeapparatet er slått på, dreier du på reguleringsknappen for å justere temperaturen. Drei knappen med klokken for å øke temperaturen og mot klokken for å senke den.
Temperaturen kan stilles inn mellom 5 °C og 35 °C. Når ønsket temperatur er valgt, viser displayet den innstilte temperaturen.
Når varmeapparatet slås på for første gang, stilles det automatisk inn på en standardtemperatur på 20 °C.

TIMERINNSTILLING – Funksjon for Utsatt Start

I standby-modus kan timeren brukes til å stille inn et tidspunkt for utsatt start av varmeapparatet.

Trykk på Timer-knappen for å gå inn i innstillingsmodus for timeren. Når displayet blinker og «h»-ikonet vises, dreier du på kontrollknappen for å velge en forsinkelsestid mellom 1 og 24 timer.
Når ønsket tid er valgt, vil det tilsvarende tallet på displayet blinke i 5 sekunder før innstillingen lagres automatisk. «h»-timerindikatoren vil deretter forbli tent.
Når den innstilte tiden har gått, slås varmeapparatet automatisk på.

TIMERINNSTILLING – Driftstidsbegrensning (timer)

Trykk på Timer-knappen for å gå inn i innstillingsmodus for timeren. Når displayet blinker og «h»-ikonet vises, dreier du på kontrollknappen for å velge en tidsperiode mellom 1 og 24 timer.
Når ønsket tid er valgt, vil det tilsvarende tallet på displayet blinke i 5 sekunder før innstillingen lagres automatisk. «h»-timerindikatoren vil deretter forbli tent, og varmeapparatet vil fortsette å fungere som normalt.
Når den innstilte driftstiden er utløpt, slås varmeapparatet automatisk av.

BARNESIKRING

Trykk og hold inne «Timer»- og «Modus»-knappene samtidig i 5 sekunder for å aktivere barnesikringen. «CC» vises på displayet.
For å deaktivere barnesikringen, trykk og hold inne «Timer»- og «Modus»-knappene samtidig i 5 sekunder igjen.
Merk: Displayet dimmes automatisk etter 30 sekunder uten aktivitet. Trykk på en hvilken som helst knapp på kontrollpanelet for å aktivere displayet igjen

Minnefunksjon

Etter den første oppsettet vil alle endringer i temperaturinnstillingen lagres i minnet. Hvis varmeapparatet settes i standby-modus eller strømforsyningen avbrytes, vil varmeapparatet beholde den tidligere valgte temperaturinnstillingen.
Når varmeapparatet slås på igjen, vil det gjenoppta driften med den sist innstilte temperaturen. Varmetrinnet vil imidlertid automatisk gå tilbake til standardinnstillingen «Lav».

For KT-modellen

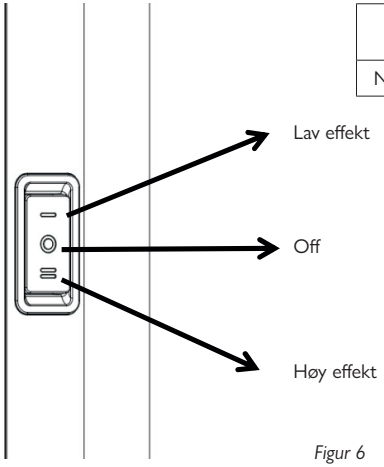

Effekt	I	O	II
NOVA KT	1200 W	Off	2000 W

Figur 6

KT-modell Bryterfunksjon:

O	Av Lysindikatoren er slått av.
Lavt varmeeffektnivå	Trykk ned den øverste bryteren mens du dreier termostatknappen til maksimal posisjon. Varmeapparatet vil da gå på lav effekt, og indikatorlampen på bryteren vil lyse.
Høyt varmeeffektnivå	Trykk ned den nedre bryteren mens du dreier termostatknappen til maksimal posisjon. Varmeapparatet vil da gå på høy effekt, og indikatorlampen på bryteren vil lyse.

KT-modellen leveres med en varmevalgbryter (se figur 6) og en romtermostat (se figur 7). Tabellen nedenfor forklarer hvordan de ulike bryterposisjonene fungerer.

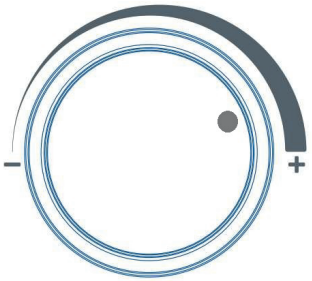

Figure 7: Room Thermostat Control - Romtermostatstyring

Vedlikehold

1. Trekk alltid støpselet ut av stikkontakten og la varmeapparatet avkjøles før rengjøring.
2. Tørk av varmeapparatet med en myk, fuktig (ikke våt) klut.
   ADVARSEL:
   - Ikke senk varmeapparatet ned i vann.
   - Ikke bruk kjemiske rengjøringsmidler som vaskemidler eller slipende rengjøringsmidler.
   - Ikke la vann trenge inn i varmeapparatet, da dette kan utgjøre en fare
3. Oppbevar varmeapparatet på et rent og tørt sted.
4. Ved funksjonsfeil eller i tvilstilfeller må du ikke forsøke å reparere varmeapparatet selv, da dette kan medføre fare for brann eller elektrisk støt.

Gjenvinning

Avfallshåndtering av Elektrisk og Elektronisk Utstyr (WEEE)



Gjelder i EU-medlemsland og andre europeiske land med separate innsamlingssystemer.
Dette symbolet på produktet eller emballasjen indikerer at produktet ikke må kastes sammen med husholdningsavfall. Det skal i stedet leveres til et egnet innsamlingssted for gjenvinning av elektrisk og elektronisk avfall.
Ved å sørge for at dette produktet kastes på riktig måte, bidrar du til å forhindre potensielle negative konsekvenser for miljøet og menneskers helse som ellers kunne oppstå som følge av feilaktig avfallshåndtering.
Gjenvinning av materialer bidrar til å bevare naturressursene.
For mer informasjon om gjenvinning av dette produktet, vennligst kontakt din lokale kommune, avfallshåndteringsselskapet eller forhandleren der du kjøpte produktet.
.

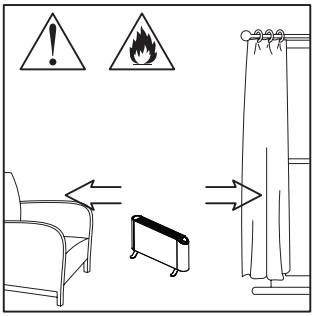

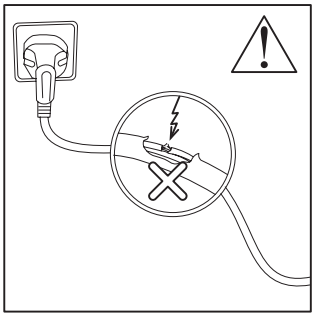

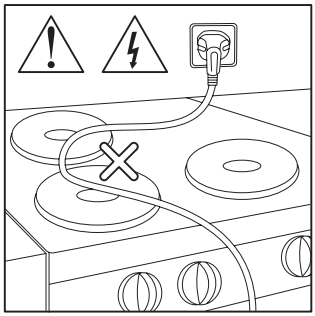

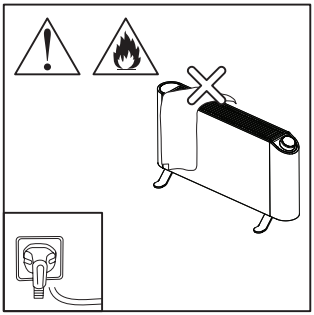

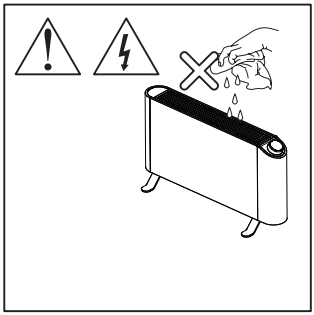

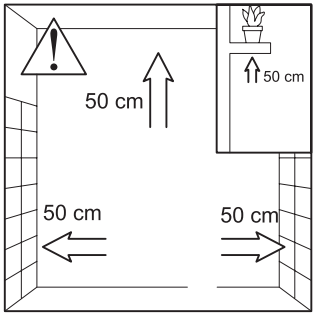



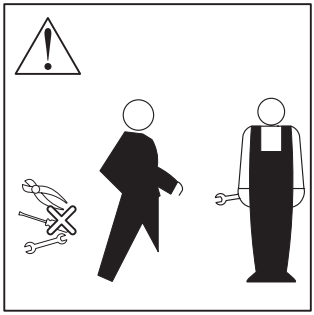

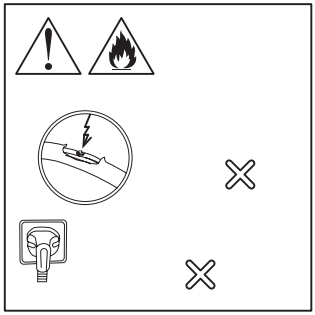



Vær oppmerksom på at dette symbolet betyr: IKKE DEKK TIL!



Informasjonskrav for elektriske romvarmere. (KDT-modeller)

Kontaktopplysninger	Se siste side i bruksanvisningen				
Modellbetegnelse(r): VG14 20 KDT					
are	S mbol	erdi	Enhet	are	Enhet
Varmeutbytte				Type varmeeffekt/romtemperaturregulering	
Nominell varmeutb tte	Pnom	2.000	kW	En-trinns varmeeffekt uten romtemperaturregulering	[nei]
Minimal varmeutbytte veiledende	Pmin	0.800	kW	To eller flere manuelle trinn, uten romtemperaturre ulerin	[nei]
Maksimal kontinuerlig varmeutb tte	Pmax,c	2.000	kW	med mekanisk termostat for romtemperaturregulering	[nei]
Strømforbruk				med elektronisk romtemperaturregulering	[ja]
I av-modus	Po	0.00	W	elektronisk romtemperaturregulering med da spro rammerin	[nei]
I standby-modus	Psm	0.17	W	elektronisk romtemperaturregulering med ukepro rammerin	[nei]
I hvilemodus	Pidle	0.17	W	Andre kontrollalternativer (flere valg mulig)	
I nettverksstandb	Pnsm	0.00		romtemperaturre ulerin med tilstedeværelsessenso	[nei]
Standby-modus med visning av opplysninger eller status			Nei	romtemperaturregulering med vindusåpningssensor	[nei]
Energieffektivitet ved sesongbasert romoppvarming i aktiv modus	ηS,on	91.0	%	mulighet for fjernstyring	[nei]
				adaptiv startkontroll	[nei]
				begrensning av driftstid	[nei]
				sensor for svart pære	
				selvlæringsfunksjon	[nei]
				Kontrollnøyaktighet	[nei]

Informasjonskrav for elektriske romvarmere. (KT-modell)

Kontaktopplysninger	Se siste side i Bruksanvisningen				
Modellbetegnelse(r): VG14 20 KT					
are	S mbol	erdi	Enhet	are	Enhet
Varmeutbytte				Type varmeeffekt/romtemperaturregulering	
Nominell varmeutb tte	Pnom	2.000	kW	En-trinns varmeeffekt uten romtemperaturregulering	[nei]
Minimal varmeutbytte veiledende	Pmin	1.200	kW	To eller flere manuelle trinn, uten romtemperaturre ulerin	[nei]
Maksimal kontinuerlig varmeutb tte	Pmax,c	2.000	kW	med mekanisk termostat for romtemperaturregulering	[ja]
Strømforbruk				med elektronisk romtemperaturregulering	[nei]
I av-modus	Po	0.00	W	elektronisk romtemperaturregulering med da spro rammerin	[nei]
I standby-modus	Psm	0.00	W	elektronisk romtemperaturregulering med ukepro rammerin	[nei]
I hvilemodus	Pidle	0.00	W	Andre kontrollalternativer (flere valg mulig)	
I nettverksstandby	Pnsm	0.00	W	romtemperaturregulering med tilstedeværelsessensor	[nei]
Standby-modus med visning av opplysninger eller status			Nei	romtemperaturregulering med vindusåpningssensor	[nei]
Energieffektivitet ved sesongbasert romoppvarming i aktiv modus	ηS,on	85.0	%	mulighet for fjernstyring	[nei]
				adaptiv startkontroll	[nei]
				begrensning av driftstid	[nei]
				sensor for svart pære	
				selvlæringsfunksjon	[nei]
				Kontrollnøyaktighet	[nei]

Instrukcja obsługi przenośnego grzejnika
VG14 20 KDT White, VG14 20 KDT Black, VG14 20 KT
Ten produkt jest przeznaczony wyłącznie do użytku w dobrze izolowanych pomieszczeniach lub do użytku okazjonalnego.

Przed montażem i rozpoczęciem użytkowania produktu należy przeczytać niniejszą instrukcję oraz zachować ją do wykorzystania w przyszłości.
Dziękujemy za wybór grzejnika Adax VG14. Aby w pełni wykorzystać możliwości nowego grzejnika, zalecamy dokładne zapoznanie się z niniejszą instrukcją przed rozpoczęciem użytkowania urządzenia. Pozwoli to uzyskać najlepszą wydajność urządzenia oraz zapewnić jego bezpieczne użytkowanie.

Funkcje bezpieczeństwa

Ze względów bezpieczeństwa grzejnik jest wyposażony w wyłącznik zabezpieczający przed przewróceniem. Wyłącznik ten automatycznie wyłącza grzejnik, jeśli zostanie on przewrócony.
Aby zabezpieczenie działało prawidłowo, grzejnik musi być ustawiony na stabilnej, twardej i równej powierzchni.
Grzejnik jest również wyposażony w zabezpieczenie przed przegrzaniem, które automatycznie wyłącza urządzenie, jeśli jakakolwiek jego część osiągnie zbyt wysoką temperaturę..

Ważne środki ostrożności

Podczas użytkowania tego produktu należy przestrzegać poniższych zasad bezpieczeństwa, aby uniknąć ryzyka pożaru, porażenia prądem elektrycznym oraz innych zagrożeń dla osób i mienia.
Przed uruchomieniem grzejnika należy dokładnie przeczytać instrukcję.
Prawidłowe użytkowanie zapewni najlepsze rezultaty oraz bezpieczną eksploatację urządzenia.

1. 1. Aby uniknąć przegrzania, nie przykrywaj grzejnika .
2. 2. Upewnij się, że zasilanie gniazdka, do którego podłączony jest grzejnik, jest zgodne z oznaczeniami na tabliczce znamionowej urządzenia oraz że gniazdko jest uziemione.
3. Trzymaj przewód zasilający z dala od gorącej obudowy grzejnika.
4. Nie używaj tego grzejnika w bezpośrednim sąsiedztwie wanny, prysznica ani basenu.
5. Urządzenie przeznaczone jest wyłącznie do użytku wewnątrz pomieszczeń.
6. Nie ustawiaj grzejnika na dywanach z bardzo długim włosiem.
7. Zawsze używaj grzejnika na twardej, równej i stabilnej powierzchni.
8. **OSTRZEŻENIE**: Aby zmniejszyć ryzyko pożaru, należy zachować minimalną odległość 1 metra między urządzeniem a tekstyliami, zasłonami lub innymi łatwopalnymi materiałami.
9. Grzejnika nie wolno umieszczać bezpośrednio pod gniazdkiem elektrycznym.
10. Grzejnika nie można montować na ścianie.
11. Nie wkładaj żadnych przedmiotów przez kratki wylotu ciepłego powietrza ani kratki wlotu powietrza w grzejniku.
12. Nie używaj grzejnika w miejscach, w których przechowywane są łatwopalne ciecze lub mogą występować łatwopalne opary.
13. Zawsze odłączaj grzejnik od zasilania przed przeniesieniem go w inne miejsce.
14. Jeśli przewód zasilający jest uszkodzony, musi zostać wymieniony przez producenta, autoryzowany serwis lub inną odpowiednio wykwalifikowaną osobę, aby uniknąć zagrożenia.
15. To urządzenie może być używane przez dzieci w wieku 8 lat i starsze oraz osoby o ograniczonych zdolnościach fizycznych, sensorycznych lub umysłowych, a także osoby bez odpowiedniego doświadczenia i wiedzy, wyłącznie pod nadzorem lub po otrzymaniu instrukcji dotyczących bezpiecznego użytkowania urządzenia oraz po zrozumieniu związanych z tym zagrożeń.
16. Dzieci nie mogą bawić się urządzeniem. Czyszczenie i konserwacja urządzenia przez użytkownika nie mogą być wykonywane przez dzieci bez nadzoru.
17. Dzieci poniżej 3 roku życia należy trzymać z dala od urządzenia, chyba że znajdują się pod stałym nadzorem.
18. Dzieci w wieku od 3 do poniżej 8 lat mogą jedynie włączać lub wyłączać urządzenie, pod warunkiem że zostało ono ustawione lub zainstalowane w przewidzianym, normalnym miejscu użytkowania oraz że dzieci znajdują się pod nadzorem lub otrzymały instrukcje dotyczące bezpiecznego użytkowania urządzenia i rozumieją związane z tym zagrożenia. Dzieci w wieku od 3 do poniżej 8 lat nie mogą podłączać urządzenia do zasilania, regulować go,

czyścić ani wykonywać czynności konserwacyjnych.

19. Niektóre części tego produktu mogą nagrzewać się do bardzo wysokich temperatur i powodować oparzenia. Należy zachować szczególną ostrożność, gdy w pobliżu znajdują się dzieci lub osoby wymagające szczególnej opieki.
20. Nie używaj tego grzejnika w małych pomieszczeniach, w których przebywają osoby niezdolne do samodzielnego opuszczenia pomieszczenia, chyba że zapewniony jest stały nadzór.
21. Nie używaj tego produktu, jeśli został upuszczony lub jeśli widoczne są oznaki uszkodzenia.
22. Nigdy nie próbuj samodzielnie naprawiać urządzenia. Naprawy urządzeń elektrycznych powinny być wykonywane wyłącznie przez wykwalifikowanego elektryka. Nieprawidłowo wykonane naprawy mogą stanowić poważne zagrożenie dla użytkownika oraz spowodować utratę gwarancji. Przekaż urządzenie do autoryzowanego punktu napraw.
23. Nie pozwalaj robotom sprzątającym działać w tym samym pomieszczeniu bez nadzoru.
24. Aby uniknąć ryzyka przeciążenia gniazdka elektrycznego, nie zaleca się używania przedłużacza z tym urządzeniem.
25. **OSTRZEŻENIE**: Ryzyko pożaru – Nie używaj tego urządzenia podłączonego za pośrednictwem przedłużacza ani żadnego zewnętrznego urządzenia przełączającego, takiego jak programator czasowy podłączany do gniazdka lub zdalnie sterowany adapter wtyczkowy.
    Wszystkie urządzenia grzewcze pobierają duży prąd z sieci elektrycznej, a wszelkie niedoskonałości konstrukcji, połączeń lub elementów tych urządzeń mogą łatwo doprowadzić do przegrzania miejsc połączeń, co może skutkować ich stopieniem, odkształceniem, a nawet ryzykiem pożaru!
26. Aby uniknąć zagrożenia wynikającego z przypadkowego zresetowania zabezpieczenia termicznego, urządzenie nie może być zasilane za pośrednictwem zewnętrznego urządzenia przełączającego, takiego jak programator czasowy, ani podłączane do obwodu, który jest regularnie włączany i wyłączany przez dostawcę energii elektrycznej.

Ostrzeżenie! Tego produktu nie mogą otwierać osoby nieupoważnione.

Jakakolwiek próba otwarcia lub naprawy produktu może spowodować ryzyko porażenia prądem elektrycznym oraz sprawić, że korzystanie z produktu stanie się niebezpieczne. Wewnątrz urządzenia nie znajdują się żadne części przeznaczone do samodzielnej obsługi przez użytkownika.
Wszelkie naprawy należy powierzać wykwalifikowanemu personelowi.

Dane techniczne

Napięcie znamionowe: 230 V ~ 50 Hz
Moc znamionowa: 2000 W
Klasa ochronności: I

Instrukcje ogólne

1. Ostrożnie wyjmij grzejnik z opakowania.
2. Obróć grzejnik do góry nogami i połóż go na zabezpieczającym materiale opakowaniowym.
3. Sprawdź, czy grzejnik ani przewód zasilający nie zostały w żaden sposób uszkodzone podczas transportu.
4. Nie używaj grzejnika, jeśli jest uszkodzony.
5. Zamontuj nóżki do obudowy grzejnika zgodnie z instrukcją obsługi. Ustaw grzejnik w pozycji pionowej – urządzenie jest teraz gotowe do normalnego użytkowania.

Ostrzeżenie: Nie używaj grzejnika bez zamontowanych nóżek. Grzejnik należy użytkować wyłącznie w pozycji pionowej (nóżki na dole, elementy sterujące na górze). Każde inne ustawienie może spowodować zagrożenie.

Budowa i części



Rysunek 1

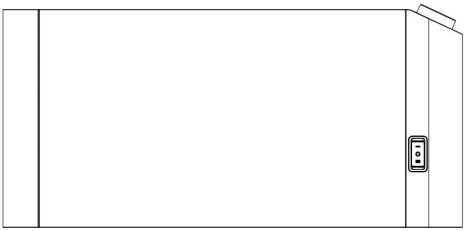

Rysunek 2



Rysunek 3

Rysunek 1 – Śruby do mocowania nóżek (4 szt.)
Rysunek 2 – grzejnik (1 szt.)
Rysunek 3 – nóżka grzejnika (2 szt.)

Montaż nóżek

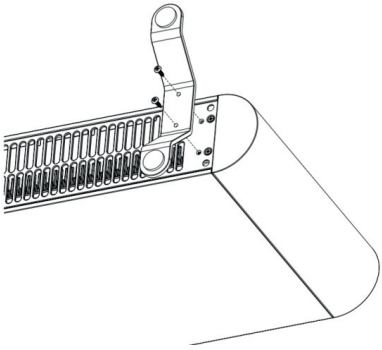

Rysunek 4

Przymocuj każdą nóżkę za pomocą wyłącznie 2 śrub, w miejscach wskazanych na rysunku (Rysunek 4).
Ostrożnie odwróć grzejnik do góry nogami i użyj dostarczonych śrub, aby solidnie przymocować nóżki do grzejnika.
OSTRZEŻENIE: Ostrożnie ustaw grzejnik. Nie umieszczaj go przed gniazdkiem elektrycznym ani bezpośrednio pod nim. Upewnij się, że grzejnik nie znajduje się pod półką, zasłonami ani innymi przeszkodami.

Pierwsze użycie

Aby uruchomić grzejnik po jego zmontowaniu, wystarczy podłączyć go do gniazdka elektrycznego.
Uwaga: Element grzewczy został pokryty folią ochronną, która wypali się podczas pierwszych kilku minut użytkowania. Może to spowodować niewielką ilość dymu. Jest to całkowicie normalne – opary są nietoksyczne i szybko znikną. Zalecamy otwarcie okna w celu przewietrzenia pomieszczenia podczas pierwszego użycia grzejnika.

Instrukcja użytkowania

Podany rozmiar pomieszczenia ma charakter orientacyjny i zakłada wysokość sufitu wynoszącą 2,5 m. Wydajność grzewcza produktu może zależeć od różnych czynników, w tym od poziomu izolacji pomieszczenia, jego układu, wentylacji, innych źródeł ciepła (takich jak bezpośrednie nasłonecznienie, urządzenia kuchenne lub piekarniki) oraz ekstremalnych temperatur zewnętrznych.
Grzejnik jest dostarczany z niezamontowanymi nóżkami. Nóżki należy zamontować przed rozpoczęciem użytkowania grzejnika.

Instrukcja obsługi

Przed użyciem grzejnika upewnij się, że został ustawiony na płaskiej i stabilnej powierzchni. Używanie grzejnika na pochyłej lub nierównej powierzchni może spowodować jego uszkodzenie.

Dla modelu KDT

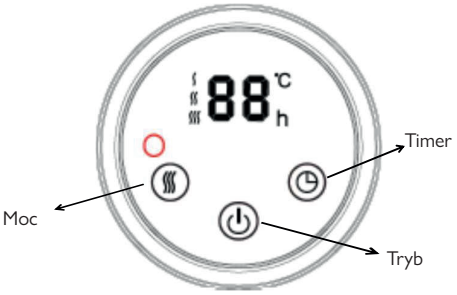

Rysunek 5

Po podłączeniu grzejnika do odpowiedniego gniazdka elektrycznego na wyświetlaczu pojawi się „--", co oznacza, że grzejnik znajduje się w trybie czuwania.

WŁ./WYŁ. (ON/OFF) – naciśnij przycisk t , aby włączyć grzejnik. Grzejnik automatycznie wybierze najniższy poziom mocy , a na wyświetlaczu pojawi się ustawiona fabrycznie temperatura 20°C. Wskaźnik „°C" oraz czerwona lampka kontrolna zaświecą się.
Podczas pracy grzejnika naciśnij ponownie przycisk ON/OFF, aby go wyłączyć. Wyświetlacz powróci do wskazania „--", co oznacza, że grzejnik ponownie przeszedł w tryb czuwania

USTAWIENIE TRYBU (MODE SETTING)

naciśnij raz przycisk Mode , aby przejść do trybu ustawiania mocy grzejnika. Przy pierwszym włączeniu grzejnik automatycznie rozpocznie pracę z najniższym poziomem mocy (Low – niski). Naciśnij przycisk Mode, aby zmienić poziom mocy. Każde naciśnięcie powoduje przejście przez dostępne ustawienia:

Moc	S	SS	SSS
NOVA KDT	800 W	1000 W	2000 W
	Niski	Średni	Wysoki

USTAWIENIE TEMPERATURY

Gdy grzejnik jest włączony, obróć pokrętło sterujące, aby ustawić temperaturę. Obróć pokrętło zgodnie z ruchem wskazówek zegara, aby zwiększyć temperaturę, lub przeciwnie do ruchu wskazówek zegara, aby ją zmniejszy.
Temperaturę można ustawić w zakresie od 5°C do 35°C. Po wybraniu żądanej temperatury na wyświetlaczu zostanie pokazana ustawiona wartość.
Przy pierwszym włączeniu grzejnik automatycznie ustawia temperaturę na 20°C.

USTAWIENIE TIMERA – Funkcja opóźnionego uruchomienia

W trybie czuwania timer może być używany do ustawienia opóźnionego czasu uruchomienia grzejnika.

Naciśnij przycisk Timer , aby przejść do trybu ustawiania timera. Gdy wyświetlacz zacznie migać i pojawi się ikona „h", obróć pokrętło sterujące, aby wybrać czas opóźnienia od 1 do 24 godzin.
Po wybraniu żądanego czasu odpowiednia liczba na wyświetlaczu będzie migać przez 5 sekund, a następnie ustawienie zostanie automatycznie zapisane. Wskaźnik timera „h" pozostanie podświetlony.
Po upływie ustawionego czasu grzejnik automatycznie się włączy.

USTAWIENIE TIMERA – Limit czasu pracy (Timer)

Naciśnij przycisk Timer , aby przejść do trybu ustawiania timera. Gdy wyświetlacz zacznie migać i pojawi się ikona „h", obróć pokrętło sterujące, aby wybrać czas pracy od 1 do 24 godzin.
Po wybraniu żądanego czasu odpowiednia liczba na wyświetlaczu będzie migać przez 5 sekund, a następnie ustawienie zostanie automatycznie zapisane. Wskaźnik timera „h" pozostanie podświetlony, a grzejnik będzie nadal działał w normalnym trybie.
Po upływie ustawionego czasu pracy grzejnik automatycznie się wyłączy.

BLOKADA RODZICIELSKA

Naciśnij i przytrzymaj jednocześnie przyciski Timer oraz Mode przez 5 sekund, aby włączyć blokadę rodzicielską. Na wyświetlaczu pojawi się komunikat „CC".
Aby wyłączyć blokadę rodzicielską, ponownie naciśnij i przytrzymaj jednocześnie przyciski Timer oraz Mode przez 5 sekund.
Uwaga: Po 30 sekundach bezczynności jasność wyświetlacza zostanie automatycznie zmniejszona. Aby ponownie aktywować wyświetlacz, naciśnij dowolny przycisk na panelu sterowania.

Funkcja pamięc

Po początkowej konfiguracji wszelkie zmiany ustawionej temperatury są zapisywane w pamięci urządzenia. Jeśli grzejnik zostanie przełączony w tryb czuwania lub nastąpi przerwa w zasilaniu, urządzenie zachowa ostatnio wybraną temperatur. Po ponownym włączeniu grzejnik wznowi pracę z ostatnio ustawioną temperaturą. Poziom mocy zostanie jednak automatycznie ustawiony na niski (Low).

Dla modelu KT

Zasilanie	I	O	II
NOVA KT	1200 W	Wył	2000 W

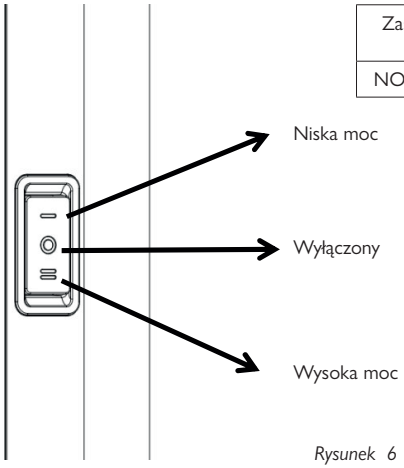

Rysunek 6

Funkcje przełącznika modelu KT:

O	Off (Wyłączony) Lampka kontrolna jest wyłączona.
Low – Niski poziom mocy grzania	Naciśnij górną część przełącznika i ustaw pokrętło termostatu w położeniu maksymalnym. Grzejnik będzie pracował z niską mocą, a lampka kontrolna na przełączniku zaświeci się.
High – Wysoki poziom mocy grzania	Naciśnij dolną część przełącznika i ustaw pokrętło termostatu w położeniu maksymalnym. Grzejnik będzie pracował z wysoką mocą, a lampka kontrolna na przełączniku zaświeci się.

Model KT jest wyposażony w przełącznik wyboru mocy grzania (patrz Rysunek 6) oraz termostat pokojowy (patrz Rysunek 7). Poniższa tabela wyjaśnia działanie poszczególnych ustawień przełącznika

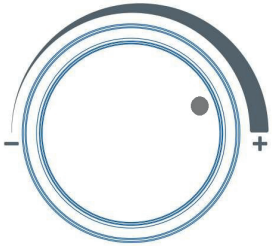

Rysunek 7: Sterowanie termostatem pokojowym

Konserwacja

1. Zawsze wyjmij wtyczkę z gniazdka elektrycznego i pozwól grzejnikowi ostygnąć przed rozpoczęciem czyszczenia.
2. Przetrzyj grzejnik miękką, wilgotną (nie mokrą) ściereczką.
   OSTRZEŻENIE:
   - Nie zanurzaj grzejnika w wodzie.
   - Nie używaj środków chemicznych do czyszczenia, takich jak detergenty lub środki ścierne.
   - Nie dopuść do przedostania się wody do wnętrza grzejnika, ponieważ może to spowodować zagrożenie.
3. Przechowuj grzejnik w czystym i suchym miejscu.
4. W przypadku awarii lub w razie wątpliwości nie próbuj samodzielnie naprawiać grzejnika, ponieważ może to spowodować ryzyko pożaru lub porażenia prądem elektrycznym.

Recykling

Utylizacja zużytego sprzętu elektrycznego i elektronicznego (WEEE)



Dotyczy państw członkowskich Unii Europejskiej oraz innych krajów posiadających odrębne systemy zbiórki odpadów. Ten symbol umieszczony na produkcie lub jego opakowaniu oznacza, że produktu nie wolno wyrzucać razem z odpadami komunalnymi. Należy go przekazać do odpowiedniego punktu zbiórki zajmującego się recyklingiem zużytego sprzętu elektrycznego i elektronicznego.

Zapewniając prawidłową utylizację tego produktu, pomagasz zapobiegać potencjalnym negatywnym skutkom dla środowiska i zdrowia ludzi, które mogłyby wyniknąć z niewłaściwego postępowania z odpadami.

Recykling materiałów pomaga chronić zasoby naturalne.

Aby uzyskać więcej informacji na temat recyklingu tego produktu, skontaktuj się z lokalnym urzędem, firmą zajmującą się utylizacją odpadów lub sprzedawcą, u którego produkt został zakupiony.

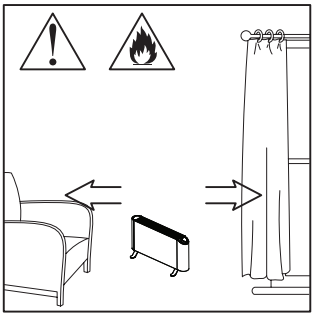

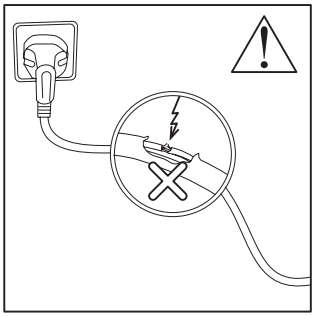

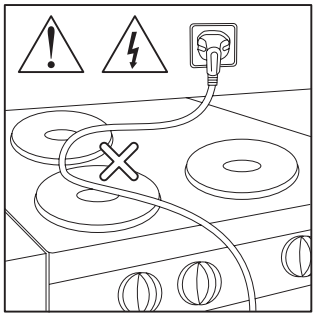

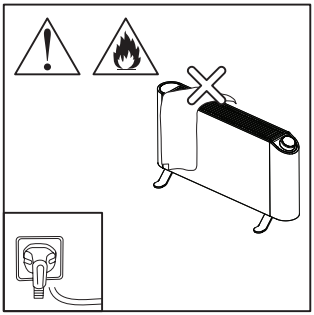

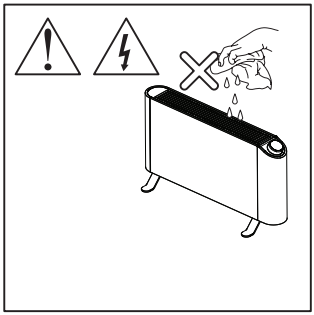

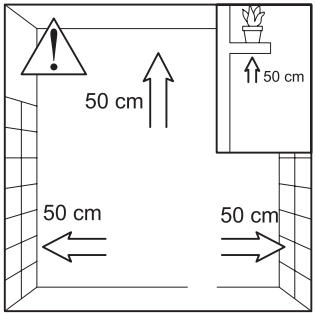



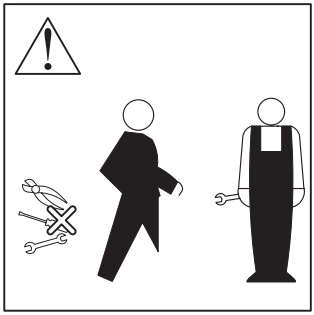

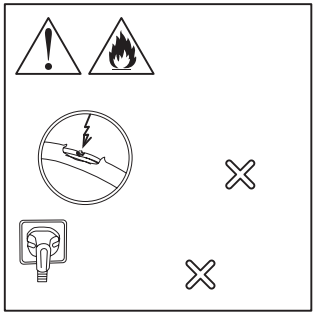



Należy pamiętać, że ten symbol oznacza: NIE PRZYKRYWAĆ!



Wymagania informacyjne dotyczące elektrycznych miejscowych ogrzewaczy pomieszczeń (modele KDT)

Dane kontaktowe:	Patrz ostatnia strona instrukcji obsługi.				
Identyfikator(y) modelu: DF2506R					
Parametr	Symbol	Wartość	Jednostka	Parametr	Jednostka
Moc grzewcza				Rodzaj mocy grzewczej / regulacji temperatury w pomieszczeniu	
Nominalna moc grzewcza	Pnom	2.000	kW	Jednostopniowa moc grzewcza i brak regulacji temperatury w pomieszczeniu	[nie]
Minimalna moc grzewcza (orientacyjna)	Pmin	0.800	kW	Dwa lub więcej ręcznych poziomów mocy grzewczej, brak regulacji temperatury w pomieszczeniu	[nie]
Maksymalna ciągła moc grzewcza	Pmax,c	2.000	kW	Z mechanicznym termostatem do regulacji temperatury w pomieszczeniu	[nie]
Pobór mocy				Z elektroniczną regulacją temperatury w pomieszczeniu	[tak]
W trybie wyłączenia	Po	0.00	W	Elektroniczna regulacja temperatury w pomieszczeniu oraz programator dzienny	[nie]
W trybie czuwania (standby)	Psm	0.17	W	Elektroniczna regulacja temperatury w pomieszczeniu oraz programator tygodniow	[nie]
W trybie bezczynności	Pidle	0.17	W	**Inne opcje regulacji (możliwy wybór kilku opcji)**	
W trybie czuwania sieciowego (network standby)y	Pnsm	0.00	W	Regulacja temperatury w pomieszczeniu z wykrywaniem obecności	[nie]
Tryb czuwania z wyświetlaniem informacji lub stanu		Nie		Regulacja temperatury w pomieszczeniu z wykrywaniem otwartego okna	[nie]
Sezonowa efektywność energetyczna ogrzewania pomieszczeń w trybie aktywnym	ηS, on	91.0	%	Opcja zdalnego sterowania	[nie]
				Adaptacyjne sterowanie rozruchem	[nie]
				Ograniczenie czasu pracy	[nie]
				Czujnik temperatury czarnej kuli (black bulb sensor)	
				Funkcja samouczenia	[nie]
				Dokładność regulacji	[nie]

Wymagania informacyjne dotyczące elektrycznych miejscowych ogrzewaczy pomieszczeń (model KT)

Dane kontaktowe:	Patrz ostatnia strona instrukcji obsługi.				
Identyfikator(y) modelu: DF2506					
Parametr	Symbol	Wartość	Jednostka	Parametr	Jednostka
Moc grzewcza				Rodzaj mocy grzewczej / regulacji temperatury w pomieszczeniu	
Nominalna moc grzewcza	Pnom	2.000	kW	Jednostopniowa moc grzewcza i brak regulacji temperatury w pomieszczeniu	[nie]
Minimalna moc grzewcza (orientacyjna)	Pmin	1.200	kW	Dwa lub więcej ręcznych poziomów mocy grzewczej, brak regulacji temperatury w pomieszczeniu	[nie]
Maksymalna ciągła moc grzewcza	Pmax,c	2.000	kW	Z mechanicznym termostatem do regulacji temperatury w pomieszczeniu	[tak]
Pobór mocy				Z elektroniczną regulacją temperatury w pomieszczeniu	[nie]
W trybie wyłączenia	Po	0.00	W	Elektroniczna regulacja temperatury w pomieszczeniu oraz programator dzienny	[nie]
W trybie czuwania (standby)	Psm	0.00	W	Elektroniczna regulacja temperatury w pomieszczeniu oraz programator tygodniow	[nie]
W trybie bezczynności	Pidle	0.00	W	Inne opcje regulacji (możliwy wybór kilku opcji)	
W trybie czuwania sieciowego (network standby)	Pnsm	0.00	W	Regulacja temperatury w pomieszczeniu z wykrywaniem obecności	[nie]
Tryb czuwania z wyświetlaniem informacji lub stanu			Nie	Regulacja temperatury w pomieszczeniu z wykrywaniem otwartego okna	[nie]
Sezonowa efektywność energetyczna ogrzewania pomieszczeń w trybie aktywnym	ηS, on	85.0	%	Opcja zdalnego sterowania	[nie]
				Adaptacyjne sterowanie rozruchem	[nie]
				Ograniczenie czasu pracy	[nie]
				Czujnik temperatury czarnej kuli (black bulb sensor)	[nie]
				Funkcja samouczenia	[nie]
				Dokładność regulacji	

Bruksanvisning för bärbar värmare
VG14 20 KDT Vit, VG14 20 KDT Svart, VG14 20 KT
Denna produkt är endast avsedd för välisolerade utrymmen eller sporadisk användning.

Innan du monterar och tar produkten i bruk bör du läsa igenom dessa anvisningar och spara dem för framtida bruk.
Tack för att du har valt värmaren Adax VG14. För att få ut mesta möjliga av din nya värmare rekommenderar vi att du läser igenom dessa anvisningar noggrant innan du tar den i bruk. På så sätt säkerställer du att du får bästa möjliga prestanda från apparaten och att du använder den på ett säkert sätt.

Säkerhetsfunktioner

För din säkerhet är värmaren utrustad med en tippskyddsbrytare. Denna brytare stänger automatiskt av värmaren om den välter.
För att fungera korrekt måste värmaren placeras på en stabil och plan yta.
Värmaren är dessutom utrustad med ett överhettningsskydd som automatiskt stänger av apparaten om någon del av värmaren blir alltför varm.

Viktiga skyddsåtgärder

När denna produkt används bör du beakta följande säkerhetsanvisningar för att undvika risk för brand, elstötar eller annan skada på personer och föremål.
Läs igenom bruksanvisningen noggrant innan värmaren tas i bruk.
Korrekt användning garanterar bästa resultat på ett säkert sätt.

1. Täck inte över värmaren för att undvika överhettning .
2. Se till att strömförsörjningen till det uttag som värmaren är ansluten till överensstämmer med uppgifterna på etiketten på värmaren och att uttaget är jordat.
3. Håll strömsladden borta från värmarens heta hölje.
4. Använd inte denna värmare i omedelbar närhet av ett badkar, en dusch eller en simbassäng.
5. Endast för användning inomhus.
6. Placera inte värmaren på mattor med mycket hög lugg.
7. Använd alltid värmaren på en fast, plan och stabil yta.
8. **VARNING**: För att minska brandrisken ska textilier, gardiner eller annat brandfarligt material hållas på ett avstånd av minst 1 m från apparaten.
9. Värmaren får inte placeras direkt under ett eluttag.
10. Värmaren får inte monteras på väggen.
11. För inte in några föremål genom värmarens värme utlopp eller luftintagsgaller.
12. Använd inte värmaren i utrymmen där brandfarliga vätskor förvaras eller där brandfarliga ångor kan förekomma.
13. Dra alltid ur kontakten när du flyttar värmaren från en plats till en annan.
14. Om nätsladden är skadad måste den bytas ut av tillverkaren, dennes serviceombud eller en liknande behörig person för att undvika fara.
15. Denna apparat får användas av barn som fyllt 8 år samt av personer med nedsatt fysisk, sensorisk eller mental förmåga, eller brist på erfarenhet och kunskap, ENDAST OM de har fått tillsyn eller instruktioner om säker användning av apparaten och förstår de risker som är förknippade med den.
16. Barn får inte leka med apparaten. Rengöring och underhåll får inte utföras av barn utan tillsyn.
17. Barn under 3 år ska hållas borta från apparaten om de inte står under ständig uppsikt.
18. Barn i åldern 3–8 år får endast sätta på eller stänga av apparaten under förutsättning att den har placerats eller installerats i sitt avsedda normala driftsläge och att de har fått vägledning eller instruktioner om säker användning av apparaten samt förstår de risker som är förknippade med den. Barn i åldern 3 till under 8 år får inte ansluta, reglera, rengöra apparaten eller utföra underhåll.
19. Vissa delar av denna produkt kan bli mycket heta och orsaka brännskador. Särskild uppmärksamhet bör ägnas när barn och utsatta personer är närvarande.
20. Använd inte denna värmare i små rum där det finns personer som inte kan lämna rummet på egen hand, såvida inte ständig tillsyn tillhandahålls.
21. Denna produkt får inte användas om den har tappats eller om det finns synliga tecken på skador.
22. Försök aldrig reparera produkten på egen hand. Reparationer av elektriska apparater får endast utföras av en behörig elektriker. Felaktiga reparationer kan utsätta användaren för allvarlig fara och medför att garantin

upphör att gälla. Lämna in apparaten till en behörig reparatör.

23. Låt inte städrobotar arbeta i samma rum utan uppsikt.
24. För att undvika risk för överbelastning av eluttaget rekommenderas inte användning av förlängningssladd tillsammans med denna apparat.
25. **VARNING**: Brandrisk – Använd inte denna apparat ansluten via en förlängningssladd eller någon extern kopplingsanordning, såsom en timer med stickkontakt eller en fjärrstyrd adapter med stickkontakt. Alla värmeapparater drar hög ström från elnätet och eventuella brister i konstruktionen, anslutningarna eller komponenterna i dessa enheter kan lätt leda till överhettning av anslutningspunkterna, vilket kan resultera i smältning, deformation och till och med brandrisk!
26. För att undvika risker på grund av oavsiktlig återställning av överhettningsskyddet får denna apparat inte matas via en extern strömbrytare, såsom en timer, eller anslutas till en krets som regelbundet slås på och av av elnätet.

Varning! Denna produkt får inte öppnas av obehörig personal.

Varje försök att öppna eller reparera produkten kan medföra risk för elchock och leda till att produkten blir farlig att använda. Det finns inga delar inuti som kan repareras av användaren.
Lämna service till behörig personal.

Tekniska specifikationer

Märkspänning: 230 V ~ 50 Hz
Märkeffekt: 2000 W
Skyddsklass: I

Allmänna anvisningar

1. Ta försiktigt ut värmaren ur förpackningen.
2. Vänd värmaren upp och ner och låt den vila på skyddsförpackningen.
3. Kontrollera att varken värmaren eller strömkabeln har skadats på något sätt under transporten.
4. Använd inte värmaren om den är skadad.
5. Montera foten på värmaren enligt bruksanvisningen. Vänd värmaren till upprätt läge, så är apparaten klar för normal drift.

Varning: Använd inte apparaten utan att fötterna är monterade. Använd värmaren endast i upprätt läge (fötterna nedåt, reglagen uppåt). Alla andra lägen kan medföra fara.

Uppbyggnad och delar



Figur 1

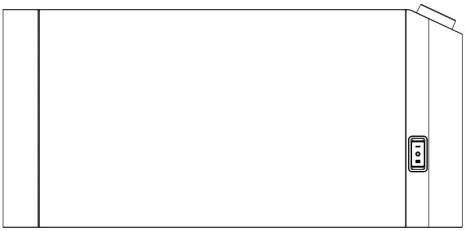

Figur 2



Figur 3

Figur 1 – skruvar för montering av fötter (4 st)
Figur 2 – värmare (1 st)
Figur 3 – värmarfot (2 st)

Montering av fötterna

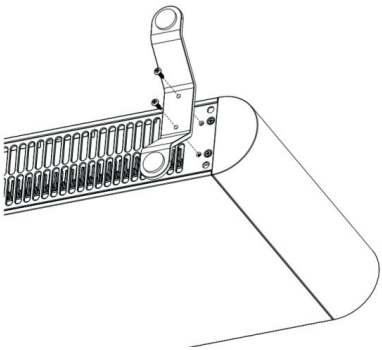

Figur 4

Skruva fast endast två skruvar i varje fot på de platser som visas (figur 4).
Vänd försiktigt värmaren upp och ner och använd de medföljande skruvarna för att fästa fötterna ordentligt på värmaren.
VARNING: Placera värmaren med försiktighet. Placera den inte framför eller direkt under ett eluttag.
Se till att den inte placeras under en hylla, gardiner eller något annat hinder.

Första gången man använder

För att sätta igång värmaren efter montering är det bara att koppla in den i eluttaget.
OBS: Värmeelementet är belagt med en skyddsfilm som brinner bort under de första minuterna av användningen, vilket kan orsaka en liten mängd rök. Detta är helt normalt – röken är ofarlig och försvinner snabbt.
Vi rekommenderar att du öppnar ett fönster för att vädra rummet när du använder värmaren för första gången.

Användningsanvisning

Rumsstorleken anges endast som riktvärde och baseras på ett rum med en takhöjd på 2,5 m. Produktens värmeeffekt kan påverkas av olika faktorer, bland annat rummets isoleringsgrad, rummets utformning, ventilation, andra värmekällor (såsom direkt solljus, matlagningsutrustning eller ugnar) samt extrema utetemperaturer. Värmaren levereras med fötterna lösa. Fötterna måste monteras innan värmaren tas i bruk.

Användarinstruktioner

Innan du använder värmaren ska du se till att den står på en plan och stabil yta. Skador kan uppstå om värmaren används på en lutande eller ojämn yta.

FOR KDT MODEL

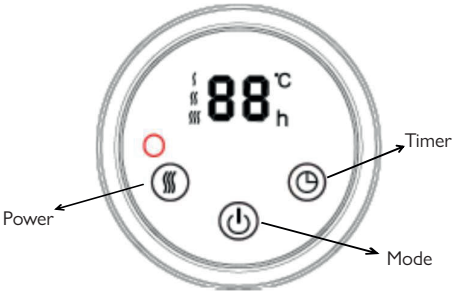

Figure 5

När värmaren har anslutits till ett lämpligt eluttag visar displayen ”--”, vilket innebär att värmaren befinner sig i stand-by-läge.

PÅ/AV – tryck på knappen ⏻ för att sätta på värmaren. Värmaren väljer automatiskt den lägsta effektinställningen ≀ och displayen visar en förinställd temperatur på 20 °C. Indikatorn ”°C” och den röda indikatorlampan tänds.
När värmaren är igång trycker du på PÅ/AV-knappen igen för att stänga av den. Displayen återgår till ”--”, vilket indikerar att värmaren har återgått till standby-läge

.

LÄGEINSTÄLLNING

Tryck en gång på Lägesknappen ⏻ för att gå till läget för inställning av värmarens effekt. När värmaren slås på för första gången startar den automatiskt på den lägsta effektnivån (Låg). Tryck på lägesknappen för att ändra effektnivån. Varje tryckning växlar mellan de tillgängliga inställningarna::

Power	ʃ	ʃʃ	ʃʃʃ
NOVA KDT	800 W	1000 W	2000 W
	Låg	Medel	Hög

TEMPERATURINSTÄLLNING

När värmaren är påslagen vrider du på reglaget för att ställa in temperaturen. Vrid reglaget medurs för att höja temperaturen och moturs för att sänka den.
Temperaturen kan ställas in mellan 5 °C och 35 °C. När önskad temperatur har valts visas den inställda temperaturen på displayen.
När värmaren slås på för första gången ställs den automatiskt in på standardtemperaturen 20 °C.

TIMERINSTÄLLNING – Funktion för fördröjd start

I standby-läge kan timern användas för att ställa in en fördröjd starttid för värmaren.

Tryck på Timer-knappen ⏲ för att gå in i inställningsläget för timern. När displayen blinkar och ikonen ”h” visas, vrid på vridknappen för att välja en fördröjningstid mellan 1 och 24 timmar.
När önskad tid har valts kommer motsvarande siffra på displayen att blinka i 5 sekunder innan inställningen sparas automatiskt. Timerindikatorn ”h” förblir sedan tänd.
När den inställda tiden har gått ut slås värmaren automatiskt på.

TIMERINSTÄLLNING – Driftstidsgräns (timer)

Tryck på Timer-knappen ⏲ för att gå in i inställningsläget för timern. När displayen blinkar och ikonen ”h” visas, vrid på vridknappen för att välja en tidsperiod mellan 1 och 24 timmar.
När önskad tid har valts kommer motsvarande siffra på displayen att blinka i 5 sekunder innan inställningen sparas automatiskt. Timerindikatorn ”h” förblir sedan tänd, och värmaren fortsätter att fungera som vanligt.
När den inställda driftstiden har gått ut stängs värmaren automatiskt av.

BARNLÅS

Håll knapparna ”Timer” och ”Läge” intryckta samtidigt i 5 sekunder för att aktivera barnlåset. ”CC” visas på displayen.
För att inaktivera barnlåset, håll knapparna ”Timer” och ”Läge” intryckta samtidigt i 5 sekunder igen.
OBS: Displayen dämpas automatiskt efter 30 sekunders inaktivitet. Tryck på valfri knapp på kontrollpanelen för att återaktivera displayen.

Minnesfunktion

Efter den första inställningen sparas alla ändringar av temperaturinställningen i minnet. Om värmaren sätts i standby-läge eller om strömförsörjningen avbryts behåller värmaren den tidigare valda temperaturinställningen.
När värmaren slås på igen återupptar den driften med den senast inställda temperaturen. Effektnivån återgår dock automatiskt till värmeläget ”Låg”.

För KT-modellen

Effekt	I	O	II
NOVA KT	1200 W	Av	2000 W

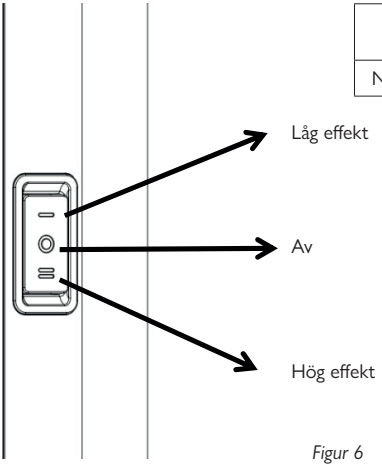

Figur 6

KT-modellens omkopplingsfunktion

O	Av Lampan är släckt.
Låg värmeeffekt	Tryck ned den övre strömbrytaren samtidigt som du vrider termostat knappen till maxläget. Värmaren kommer då att gå på låg effekt, och indikatorlampan på strömbrytaren tänds.
Hög värmeeffekt	Tryck ned den nedre strömbrytaren samtidigt som du vrider termostat knappen till maxläget. Värmaren kommer då att gå på hög effekt och indikatorlampan på strömbrytaren tänds.

KT-modellen levereras med en värmeväljare, se figur 6, och en rumstermostat, se figur 7. Tabellen nedan beskriver hur de olika lägena på omkopplaren fungerar.

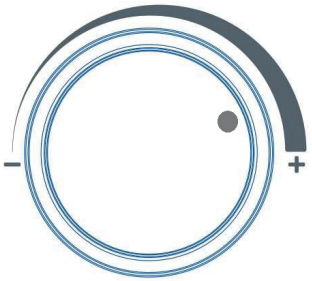

Figure 7: Room Thermostat Control - Rumstermostatstyrning

Underhåll

1. Dra alltid ut kontakten ur eluttaget och låt värmaren svalna innan du rengör den.
2. Torka av värmaren med en mjuk, fuktig (inte blöt) trasa.
   VARNING:
   - Sänk inte ner värmaren i vatten.
   - Använd inte kemiska rengöringsmedel såsom tvättmedel eller slipande rengöringsmedel.
   - Se till att inget vatten tränger in i värmaren, eftersom detta kan utgöra en fara.
3. Förvara värmaren på en ren och torr plats.
4. Vid funktionsfel eller om du är osäker ska du inte försöka reparera värmaren på egen hand, eftersom detta kan medföra brandrisk eller risk för elchock.

Återvinning

Avfallshantering av Elektrisk och Elektronisk Utrustning (WEEE)



Gäller i EU:s medlemsstater och andra europeiska länder med separata insamlingssystem.
Denna symbol på produkten eller dess förpackning anger att produkten inte får kastas tillsammans med hushållsavfall. Den ska istället lämnas till en lämplig insamlingsplats för återvinning av avfall från elektrisk och elektronisk utrustning.
Genom att se till att denna produkt kasseras på rätt sätt bidrar du till att förebygga eventuella negativa konsekvenser för miljön och människors hälsa som annars skulle kunna uppstå till följd av felaktig avfallshantering.
Återvinning av material bidrar till att bevara naturresurserna.
För mer information om återvinning av denna produkt, vänligen kontakta din kommun, avfallshanteringsföretag eller den återförsäljare där produkten köptes.

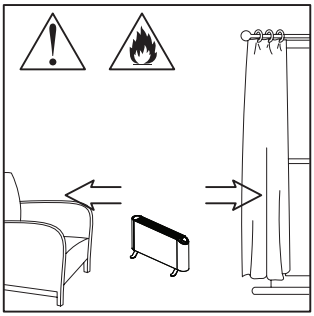

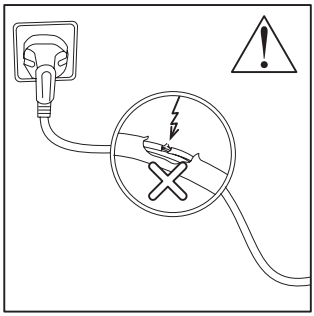

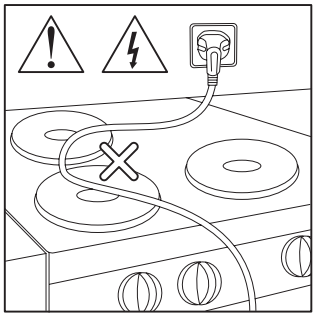

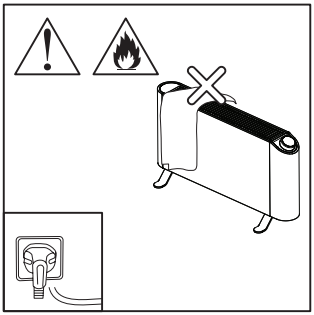

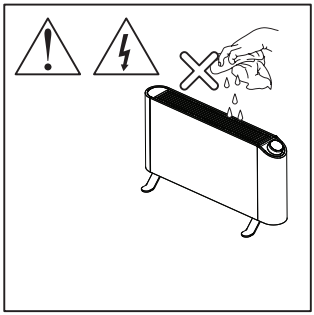

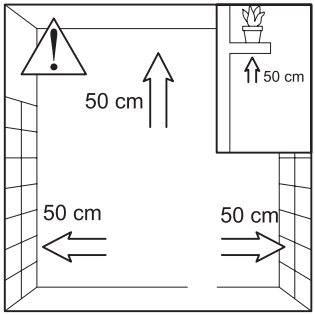



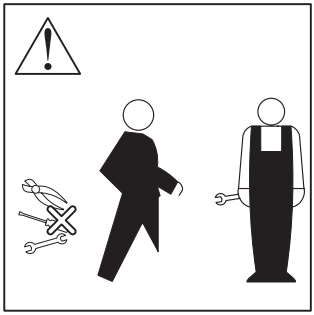

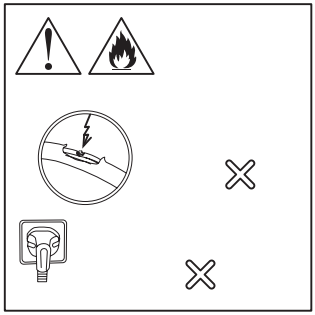



Observera att denna symbol betyder TÄCK INTE ÖVER!



AOAX SE

Informationskrav för elektriska lokala rumsvärmare. (KDT-modeller)

Kontaktuppgifter	Se sista sidan i bruksanvisningen				
Modellidentifierare: DF2506R					
Artikel	**Symbol**	**Värde**	**Enhet**	**Artikel**	**Enhet**
Värmeutgång				**Typ av värmeeffekt/rumstemperaturreglering**	
Nominell värmeeffekt	**Pnom**	**2.000**	**kW**	**Enstegs värmeeffekt och ingen rumstemperaturreglering**	**[nej]**
Minsta värmeeffekt (orienterande)	**Pmin**	**0.800**	**kW**	**Två eller flera manuella steg, ingen rumstemperaturreglering**	**[nej]**
Maximal kontinuerlig värmeeffekt	**Pmax,c**	**2.000**	**kW**	**med mekanisk termostat för rumstemperaturreglering**	**[nej]**
Strömförbrukning				**med elektronisk rumstemperaturreglering**	**[ja]**
I avstängt läge	**Po**	**0.00**	**W**	**elektronisk rumstemperaturreglering med dygtimer**	**[nej]**
I standby-läge	**Psm**	**0.17**	**W**	**elektronisk rumstemperaturreglering med veckotimer**	**[nej]**
I viloläge	**Pidle**	**0.17**	**W**	**Övriga inställningsalternativ (flera val möjliga)**	
I nätverksstandby	**Pnsm**	**0.00**	**W**	**rumstemperaturreglering med närvarodetektering**	**[nej]**
Standby-läge med visning av information eller status			**Nej**	**rumstemperaturreglering med fönsteröppningsdetektering**	**[nej]**
Energieffektivitet vid säsongsbetonad uppvärmning i aktivt läge	**ηS,on**	91.0	**%**	**alternativ för fjärrstyrning**	**[nej]**
				adaptiv startstyrning	**[nej]**
				begränsning av driftstid	**[nej]**
				sensor med svart glödlampa	
				självlärande funktion	**[nej]**
				Reglernoggrannhet	**[nej]**

AOAX SE

Informationskrav för elektriska lokala rumsvärmare. (KT-modell)

Kontaktuppgifter	**Se sista sidan i bruksanvisningen**

Modellidentifierare: DF2506					
Artikel	**Symbol**	**Värde**	**Enhet**	**Artikel**	**Enhet**
Värmeutgång				**Typ av värmeeffekt/rumstemperaturreglering**	
Nominell värmeeffekt	**Pnom**	**2.000**	**kW**	**Enstegs värmeeffekt och ingen rumstemperaturreglering**	**[nej]**
Minsta värmeeffekt (orienterande)	**Pmin**	1.200	**kW**	**Två eller flera manuella steg, ingen rumstemperaturreglering**	**[nej]**
Maximal kontinuerlig värmeeffekt	**Pmax,c**	**2.000**	**kW**	**med mekanisk termostat för rumstemperaturreglering**	**[ja]**
Strömförbrukning				**med elektronisk rumstemperaturreglering**	**[nej]**
I avstängt läge	**Po**	**0.00**	**W**	**elektronisk rumstemperaturreglering med dygtimer**	**[nej]**
I standby-läge	**Psm**	**0.00**	**W**	**elektronisk rumstemperaturreglering med veckotimer**	**[nej]**
I viloläge	**Pidle**	**0.00**	**W**	**Övriga inställningsalternativ (flera val möjliga)**	
I nätverksstandby	**Pnsm**	**0.00**	**W**	**rumstemperaturreglering med närvarodetektering**	**[nej]**
Standby-läge med visning av information eller status			**Nej**	**rumstemperaturreglering med fönsteröppningsdetektering**	**[nej]**
Energieffektivitet vid säsongsbetonad uppvärmning i aktivt läge	**nS,on**	85.0	**%**	**alternativ för fjärrstyrning**	**[nej]**
				adaptiv startstyrning	**[nej]**

	begränsning av driftstid	**[nej]**
	sensor med svart glödlampa	
	självlärande funktion	**[nej]**
	Reglernoggrannhet	**[nej]**

Navodila za uporabo prenosnega grelnika
VG14 20 KDT Bel, VG14 20 KDT črn, VG14 20 KT
Ta izdelek je primeren le za dobro izolirane prostore ali občasno uporabo.

BPred namestitvijo in uporabo tega izdelka preberite ta navodila in jih shranite za poznejšo uporabo.
Hvala, ker ste izbrali grelnik Adax VG14. Da boste lahko kar najbolje izkoristili svoj novi grelnik, vam svetujemo, da pred uporabo grelnika natančno preberete ta navodila. Tako boste zagotovili optimalno delovanje naprave in njeno varno uporabo.

Varnostne funkcije

Za vašo varnost je grelnik opremljen z varnostnim stikalom proti prevrnitvi. To stikalo samodejno izklopi grelnik, če se prevrne.
Za pravilno delovanje mora biti grelnik postavljen na trdno, ravno površino. Grelnik je opremljen tudi s sistemom za zaščito pred pregrevanjem, ki samodejno izklopi napravo, če se kateri koli del grelnika preveč segreje.

Pomembni zaščitni ukrepi

Med uporabo tega izdelka upoštevajte naslednje varnostne ukrepe, da preprečite nevarnost požara, električnega udara ali drugih poškodb ljudi in predmetov.
Preden grelec vključite v obratovanje, natančno preberite navodila. Pravilna uporaba bo zagotovila najboljši rezultat na varen način.

1. Da preprečite pregrevanje, ne pokrivajte grelnika .
2. Prepričajte se, da je napajanje vtičnice, v katero je priključen grelnik, v skladu z nalepko na grelcu in da je vtičnica varna.
3. Napajalni kabel odmaknite od vročega telesa grelnika.
4. Tega grelnika ne uporabljajte v neposredni bližini kopalne kadi, tuša ali bazena.
5. Samo za notranjo uporabo.
6. 6. Grelnika ne postavljajte na preproge z zelo debelimi vlakni.
7. Grelnik vedno uporabljajte na trdni, ravni in stabilni površini.
8. **OPOZORILO**: Da bi zmanjšali nevarnost požara, imejte tekstil, zavese ali druge vnetljive materiale vsaj 1 m oddaljene od naprave.
9. Grelnik ne sme biti nameščen tik pod vtičnico.
10. Grelnik ne sme biti nameščen na steni.
11. Skozi rešetke za izstop toplote ali dovod zraka grelnika ne vstavljajte nobenih predmetov.
12. Grelnika ne uporabljajte v prostorih, kjer so shranjene vnetljive tekočine ali kjer so lahko prisotni vnetljivi hlapi.
13. Vedno izključite grelec iz električnega omrežja, ko ga premikate z ene lokacije na drugo.
14. Če je napajalni kabel poškodovan, ga mora zamenjati proizvajalec, pooblaščeni serviser ali podobno usposobljena oseba, da se prepreči nevarnost.
15. To napravo lahko uporabljajo otroci, stari 8 let in več, ter osebe z zmanjšanimi telesnimi, senzoričnimi ali duševnimi sposobnostmi ali brez izkušenj in znanja, SAMO, ČE so pod nadzorom ali so prejeli navodila o varni uporabi naprave in razumejo morebitne nevarnosti.
16. Otroci se ne smejo igrati z napravo. Čiščenja in vzdrževanja ne smejo izvajati otroci brez nadzora.
17. Otrokom, mlajšim od 3 let, je treba preprečiti dostop v bližino naprave, razen če so pod stalnim nadzorom.
18. Otroci, stari od 3 do 8 let, smejo napravo vklopiti ali izklopiti le, če je bila nameščena v predvidenem običajnem delovnem položaju in če so bili pod nadzorom ali so prejeli navodila o varni uporabi naprave ter razumejo morebitne nevarnosti. Otroci, stari od 3 do 8 let, ne smejo priklapljati, nastavljati, čistiti naprave ali izvajati uporabniškega vzdrževanja.
19. Nekateri deli tega izdelka se lahko zelo segrejejo in povzročijo opekline. Posebna pozornost je potrebna, kadar so prisotni otroci in ranljive osebe.
20. Tega grelnika ne uporabljajte v majhnih prostorih, če so v njih osebe, ki ne morejo same zapustiti prostora, razen če je zagotovljen stalen nadzor.
21. Tega izdelka ne smete uporabljati, če je padel ali če so vidni znaki poškodb.
22. Nikoli ne poskušajte popravljati sami. Popravila električnih naprav naj izvaja le kvalificiran strokovnjak.
23. Do not allow cleaning robots to operate in the same room without supervision.
24. To avoid any risk of overloading your plug socket, the use of an extension lead with this appliance is not recommended. Nepravilna popravila lahko uporabnika izpostavijo resnemu tveganju in razveljavijo garancijo.

Napravo odnesite k usposobljenemu serviserju.

25. Ne dovolite, da čistilni roboti delujejo v istem prostoru brez nadzora.
26. Da bi se izognili morebitni preobremenitvi vtičnice, uporaba podaljška s to napravo ni priporočljiva.
27. **OPOZORILO**: Nevarnost požara – Te naprave ne uporabljajte, če je priključena prek podaljška ali katere koli zunanje stikalne naprave, kot je časovnik ali adapter za daljinski upravljalnik. Vse grelne naprave porabljajo visok tok skozi omrežno napajanje in vsaka šibkost v zasnovi, priključkih ali komponentah teh naprav lahko hitro povzroči pregrevanje priključkov, kar ima za posledico taljenje, deformacijo in celo nevarnost požara!.
28. Da bi se izognili nevarnosti zaradi nenamerne ponastavitve termičnega varovalnega stikala, te naprave ne smete napajati prek zunanje stikalne naprave, kot je časovnik, ali priključiti na tokokrog, ki ga redno vklaplja in izklaplja dobavitelj električne energije.

Opozorilo! Tega izdelka ne smejo odpirati nepooblaščene osebe.

Vsak poskus odpiranja ali popravila izdelka lahko povzroči nevarnost električnega udara in povzroči, da je uporaba izdelka nevarna. V notranjosti ni delov, ki bi jih lahko uporabnik sam popravil.
Servisiranje prepustite usposobljeni osebi.

Tehnične specifikacije

Nazivna napetost: 230V ~ 50Hz
Nazivna moč: 2000W
Razred zaščite: I

Splošna navodila

1. Previdno vzemite grelnik iz embalaže.
2. Prevrnite grelnik z zgornjo stranjo navzdol in ga položite na zaščitno embalažo.
3. Preverite, da grelnik ali napajalni kabel med transportom nista bila kakorkoli poškodovana.
4. Ne uporabljajte grelnika, če je bil poškodovan.
5. Namestite nogi na ohišje grelnika v skladu z navodili za uporabo. Grelnik obrnite pokonci in naprava je pripravljena za normalno delovanje.

Opozorilo: Ne uporabljajte grelnika brez nameščenih nog. Grelnik uporabljajte samo v pokončnem položaju (nogi spodaj, krmilniki zgoraj). Vsak drug položaj lahko povzroči nevarno situacijo.

Struktura in sestavni deli



Slika 1

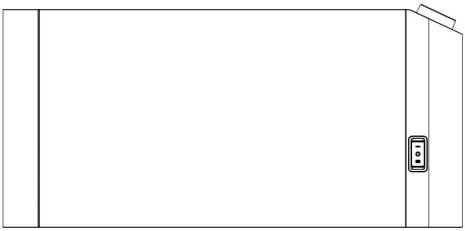

Slika 2



Slika 3

Slika 1 – vijaki za pritrditev noge (4 kosi)
Slika 2 – grelnik (1 kos)
Slika 3 – noga grelca (2 kosa)

Pritrditev noge

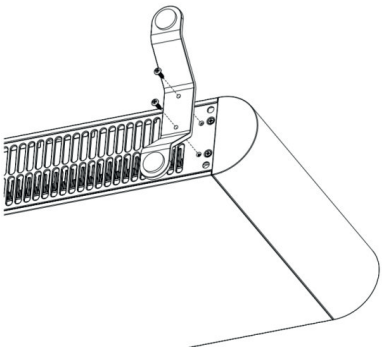

Slika 4

Na vsako nogo namestite samo dva vijaka na prikazanih pozicijah (Slika 4).
Grelec previdno prevrnite z zgornjo stranjo navzdol in s priloženimi vijaki varno pritrdite nogi na grelec.
OPOZORILO: Grelec previdno namestite. Ne postavljajte ga pred ali neposredno pod električno vtičnico. Prepričajte se, da ni nameščen pod polico, pred zavesami ali katero koli drugo oviro.

Prva uporaba

Po montaži grelnika ga preprosto priključite v vtičnico za vklop.
Opomba: Grelni element je prevlečen z zaščitno folijo, ki bo v prvih nekaj minutah uporabe zgorela, kar lahko povzroči rahel dim. To je povsem normalno – hlapi niso strupeni in bodo hitro izginili.
Priporočamo, da ob prvi uporabi grelnika odprete okno za prezračevanje prostora.

Navodilo za uporabo

Velikost prostora je navedena le za referenco in se nanaša na prostor z višino stropa 2,5 m. Na ogrevalno zmogljivost izdelka lahko vplivajo različni dejavniki, vključno s učinkovitostjo izolacije prostora, razporeditvijo prostora, prezračevanjem, drugimi viri toplote (kot so neposredna sončna svetloba, kuhinjski aparati ali pečice) in ekstremne zunanje temperature.
Grelnik je dobavljen brez nameščenih nog. Noge je potrebno namestiti pred uporabo grelnika.

Uporaba

Pred uporabo grelnika se prepričajte, da je postavljen na ravno in stabilno površino. Če grelnik uporabljate na nagnjeni ali neravni površini, lahko pride do poškodb.

Za KDT model

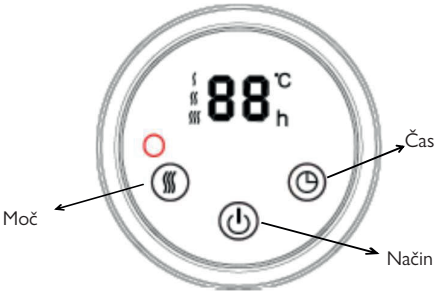

Slika 5

Ko je grelec priključen na ustrezno vtičnico, se na zaslonu prikaže "—", kar pomeni, da je grelec v stanju pripravljenosti.

VKLOP/IZKLOP – pritisnite gumb ⏻ za vklop grelnika. Grelnik bo samodejno izbral najnižjo nastavitev moči ≀ in na zaslonu se bo prikazala prednastavljena temperatura 20 °C. Indikator "°C" in rdeča indikatorska lučka svetita.
Med delovanjem grelnika ponovno pritisnite gumb VKLOP/IZKLOP, da ga izklopite. Na zaslonu se bo prikazalo "—", kar pomeni, da se je grelnik vrnil v stanje pripravljenosti.

NASTAVITEV NAČINA

Pritisnite gumb Način ⏻ enkrat, da vstopite v način nastavitve moči grelnika. Ko grelnik prvič vklopite, se bo samodejno zagnal z najnižjo nastavitvijo moči (Nizko). Pritisnite gumb Način, da spremenite raven moči. Z vsakim pritiskom preklaplja-jate med razpoložljivimi nastavitvami:

Moč	ʃ	ʃʃ	ʃʃʃ
NOVA KDT	800 W	1000 W	2000 W
	Nizka	Srednja	Visoka

NASTAVITEV TEMPERATURE

Ko je grelec vklopljen, zavrtite gumb za nastavitev temperature. Obrnite gumb v smeri urinega kazalca, da zvišate temperaturo, in v nasprotni smeri urinega kazalca, da jo zmanjšate. Temperaturo je mogoče nastaviti med 5 °C in 35 °C. Ko je želena temperatura izbrana, se na zaslonu prikaže nastavljena temperatura. Ob prvem vklopu se bo grelec samodejno privzeto nastavil na temperaturo 20 °C.

NASTAVITEV ČASOVNIKA – Funkcija zakasnjenega vklopa

V stanju pripravljenosti lahko s časovnikom nastavite zakasnjen vklop grelnika.

Pritisnite gumb čas ◷ za vstop v način nastavitve časovnika. Ko zaslon utripa in se prikaže ikona “h”, zavrtite gumb za upravljanje, da izberete čas zamika med 1 in 24 urami.
Ko je želeni čas izbran, ustrezna številka na zaslonu utripa 5 sekund, preden se nastavitev samodejno shrani. Indikator časovnika “h” nato ostane prižgan.
Ko nastavljeni čas poteče, se grelec samodejno vklopi.

NASTAVITEV ČASOVNIKA – Omejitev časa delovanja (Časovnik)

Pritisnite gumb čas ◷ za vstop v način nastavitve časovnika. Ko zaslon utripa in se prikaže ikona “h”, zavrtite gumb za upravljanje, da izberete časovno obdobje med 1 in 24 urami.
Ko je želeni čas izbran, bo ustrezna številka na zaslonu utripala 5 sekund, preden bo nastavitev samodejno shranjena. Indikator časovnika “h” bo nato še naprej svetil in grelec bo še naprej normalno deloval.
Ko nastavljeni čas delovanja poteče, se grelec samodejno izklopi.

ZAŠČITA OTROK

Hkrati pritisnite in držite tipki Čas in Način 5 sekund, da aktivirate otroško zaščito. Na zaslonu se bo prikazalo “CC”
Za izklop otroške zaščite ponovno hkrati pritisnite in držite tipki Čas in Način 5 sekund. Opomba: Zaslon se bo po 30 sekundah neaktivnosti samodejno zatemnil. Za ponovni vklop zaslona se dotaknite katerega koli gumba na nadzorni plošči.

Spominska funkcija

Po začetni nastavitvi se vse spremembe nastavitve temperature shranijo v pomnilnik. Če grelec preklopite v stanje pripravljenosti ali pride do prekinitve napajanja, bo grelec ohranil prej izbrano nastavitev temperature.
Ko se grelec ponovno vklopi, bo nadaljeval z delovanjem z zadnjo nastavljeno temperaturo. Vendar pa se bo raven moči samodejno preklopila na prevzeti način nizke moči ogrevanja.

Za KT model

Moč	I	O	II
NOVA KT	1200 W	Off	2000 W

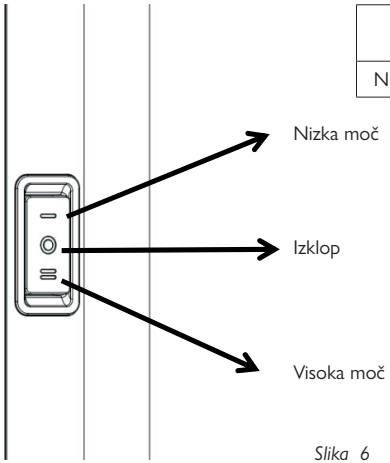

Slika 6

KT Model Funkcija

O	Izklop Lučka indikatorja je ugasnjena.
Nivo nizke moči	Pritisnite zgornje stikalo, medtem ko obračate gumb termostata v najvišji položaj. Grelec bo nato deloval z nizko močjo in kontrolna lučka na stikalu bo zasvetila.
Nivo visoke moči	Pritisnite spodnje stikalo, medtem ko obračate gumb termostata v najvišji položaj. Grelec bo nato deloval z visoko močjo in kontrolna lučka na stikalu bo zasvetila.

Model KT je opremljen s stikalom za izbiro ogrevanja (slika 6) in sobnim termostatom (slika 7). Prikazana tabela pojasnjuje delovanje posameznih položajev stikala.

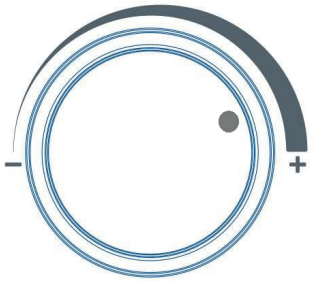

Slika 7: Krmiljenje sobnega termostata

Vzdrževanje

1. Pred čiščenjem vedno izvlecite vtič iz vtičnice in pustite, da se grelec ohladi.
2. Grelec obrišite z mehko, vlažno (ne mokro) krpo.
   OPOZORILO:
   - Ne potopite grelnika v vodo.
   - Ne uporabljajte čistilnih kemikalij, kot so detergenti ali abrazivna čistila.
   - Ne dovolite, da voda vdre v notranjost grelnika, saj lahko to povzroči nevarnost
3. Hranite grelnik v čistem in suhem prostoru..
4. V primeru okvare ali kadar niste prepričani, da deluje pravilno, ne poskušajte sami popraviti grelnika, saj lahko to povzroči nevarnost požara ali električnega udara.

Recikliranje

Disposal of Waste Electrical and Electronic Equipment (WEEE)



Odstranjevanje odpadne električne in elektronske opreme (OEEO)
Velja v državah članicah Evropske unije in drugih evropskih državah s sistemi ločenega zbiranja. Ta simbol na izdelku ali njegovi embalaži pomeni, da izdelka ne smete odvreči med gospodinjske odpadke. Potrebno ga je odnesti na ustrezno zbirno mesto za recikliranje odpadne električne in elektronske opreme.
S pravilnim odstranjevanjem tega izdelka boste pomagali preprečiti morebitne negativne posledice za okolje in zdravje ljudi, ki bi sicer lahko nastale zaradi neustreznega ravnanja z odpadki.
Recikliranje materialov pomaga ohranjati naravne vire.
Za več informacij o recikliranju tega izdelka se obrnite na lokalne oblasti, službo za odstranjevanje odpadkov ali prodajalca, pri katerem ste izdelek kupili.

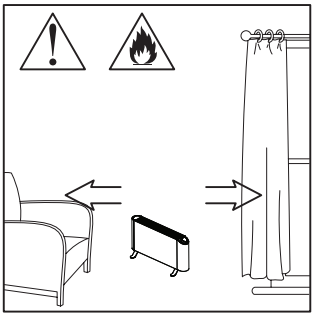

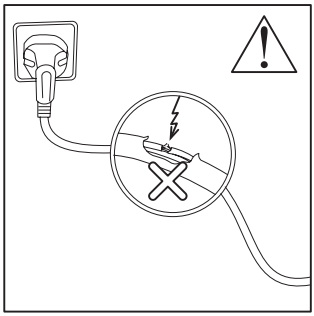

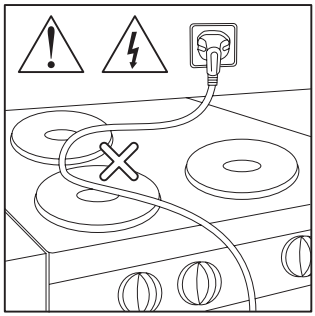

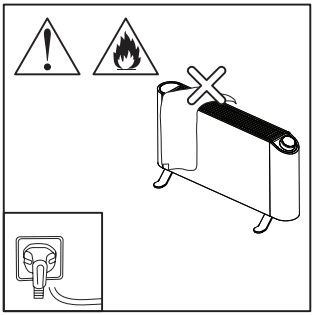

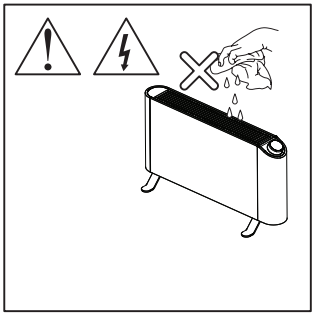

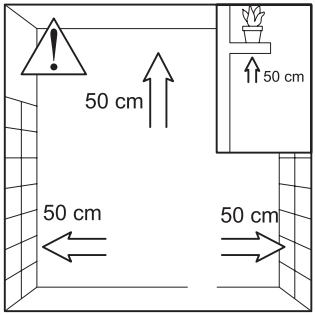

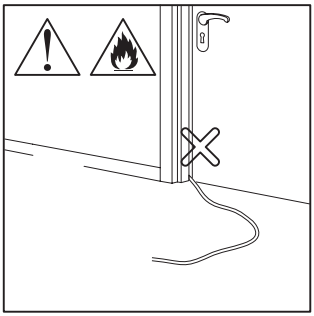

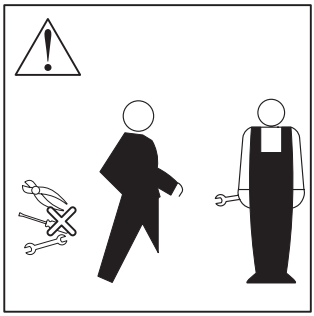

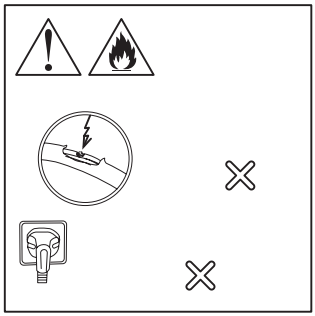



Upoštevajte, da ta simbol pomeni NE POKRIVAJTE!



Information requirements for the electric local space heaters. (KDT models)

Contact details:	Please see the Instruction Manual final page		
Model identifier(s): VG14 20 KDT			

Item	Symbol	Value	Unit
Heat output			
Nominal heat output	Pnom	2.000	kW
Minimum heat output (indicative)	Pmin	0.800	kW
Maximum continuous heat output	Pmax,c	2.000	kW
Power consumption			
In off mode	Po	0.00	W
In standby mode	Psm	0.17	W
In idle mode	Pidle	0.17	W
In network standby	Pnsm	0.00	W
Standby mode with display of information or status		No	
Seasonal space heating energy efficiency in active mode	$\eta_{S,\ on}$	91.0	%

Item	Unit
Type of heat output/room temperature control	
Single stage heat output and no room temperature control	[no]
Two or more manual stages, no room temperature control	[no]
with mechanic thermostat room temperature control	[no]
with electronic room temperature control	[yes]
electronic room temperature control plus day timer	[no]
electronic room temperature control plus week timer	[no]
Other control options (multiple selections possible)	
room temperature control, with presence detection	[no]
room temperature control, with open window detection	[no]
distance control option	[no]
adaptive start control	[no]
working time limitation	[no]
black bulb sensor	
self-learning functionality	[no]
Control accuracy	[no]

Information requirements for the electric local space heaters. (KT model)

Contact details:	Please see on the Instruction Manual final page				
Model identifier(s): VG14 20 KT					
Item	Symbol	Value	Unit	Item	Unit
Heat output				Type of heat output/room temperature control	
Nominal heat output	Pnom	2.000	kW	Single stage heat output and no room temperature control	[no]
Minimum heat output (indicative)	Pmin	**1.200**	kW	Two or more manual stages, no room temperature control	[no]
Maximum continuous heat output	Pmax,c	2.000	kW	with mechanic thermostat room temperature control	[yes]
Power consumption				with electronic room temperature control	[no]
In off mode	Po	0.00	W	electronic room temperature control plus day timer	[no]
In standby mode	Psm	0.00	W	electronic room temperature control plus week timer	[no]
In idle mode	Pidle	0.00	W	**Other control options (multiple selections possible)**	
In network standby	Pnsm	0.00	W	room temperature control, with presence detection	[no]
Standby mode with display of information or status			No	room temperature control, with open window detection	[no]
Seasonal space heating energy efficiency in active mode	$\eta_{S,\ on}$	85.0	%	distance control option	[no]
				adaptive start control	[no]
				working time limitation	[no]
				black bulb sensor	
				self-learning functionality	[no]
				Control accuracy	[no]

Návod na použitie prenosného konvektora
VG14 20 KDT biely, VG14 20 KDT čierny, VG14 20 KT
Tento výrobok je vhodný iba pre dobre izolované priestory alebo pre príležitostné použitie.

Pred montážou a uvedením tohto výrobku do prevádzky si prosím prečítajte tento návod a uschovajte ho pre budúce použitie.
Ďakujeme, že ste si vybrali tento konvektor Adax VG14. Aby ste mohli svoj nový konvektor využívať čo najlepšie, odporúčame vám pred jeho použitím si dôkladne prečítať tento návod. Tým zabezpečíte, že zariadenie bude podávať najlepší výkon a že ho budete používať bezpečne.

Bezpečnostné prvky

Pre vašu bezpečnosť je konvektor vybavený bezpečnostným spínačom pre prípad pádu. Tento spínač konvektor automaticky vypne, ak dôjde k jeho pádu alebo prevráteniu.
Aby konvektor správne fungoval, musí byť umiestnený na pevnom a rovnom povrchu.
Konvektor je tiež vybavený systémom ochrany proti prehriatiu, ktorý zariadenie automaticky vypne, ak sa akákoľvek jeho časť nadmerne zahreje.

Dôležité bezpečnostné pokyny

Pri používaní tohto výrobku dodržiavajte nasledujúce bezpečnostné opatrenia, aby ste predišli riziku požiaru, úrazu elektrickým prúdom alebo inému poškodeniu osôb a predmetov.
Pred uvedením konvektora do prevádzky si pozorne prečítajte návod na použitie.
Správne používanie zaručuje najlepšie výsledky pri zachovaní bezpečnosti.

1. Aby nedošlo k prehriatiu, konvektor nezakrývajte .
2. Uistite sa, že napájanie zásuvky, do ktorej je konvektor zapojený, zodpovedá údajom na štítku konvektora a že zásuvka je uzemnená.
3. Napájací kábel udržujte v dostatočnej vzdialenosti od horúcich častí konvektora.
4. Nepoužívajte konvektor v bezprostrednej blízkosti vane, sprchy alebo bazéna.
5. Určené výlučne na použitie v interiéri.
6. Neumiestňujte konvektor na koberce s veľmi vysokým vlasom.
7. Konvektor vždy používajte na pevnom, rovnom a stabilnom povrchu.
8. **UPOZORNENIE**: Aby ste znížili riziko požiaru, udržujte textílie, záclony alebo akýkoľvek iný horľavý materiál vo vzdialenosti minimálne 1 m od zariadenia.
9. Konvektor nesmie byť umiestnený priamo pod elektrickou zásuvkou.
10. Konvektor nie je možné pripevniť na stenu.
11. Nevkladajte žiadne predmety do mriežok výstupu tepla ani prívodu vzduchu konvektora.
12. Konvektor nepoužívajte v priestoroch, kde sa nachádzajú horľavé kvapaliny alebo výpary.
13. Pri premiestňovaní konvektora vždy odpojte napájací kábel zo zásuvky.
14. Ak je napájací kábel poškodený, musí ho vymeniť výrobca, jeho servisný zástupca alebo iná kvalifikovaná osoba, aby sa predišlo nebezpečenstvu.
15. Tento spotrebič môžu používať deti od 8 rokov a osoby so zníženými fyzickými, zmyslovými alebo mentálnymi schopnosťami alebo osoby s nedostatočnými skúsenosťami a znalosťami, IBA AK sú pod dohľadom alebo boli poučené o bezpečnom používaní spotrebiča a chápu možné riziká.
16. Deti sa nesmú s týmto spotrebičom hrať. Čistenie a údržbu nesmú vykonávať deti bez dozoru.
17. Konvektor by mal byť mimo dosahu detí mladších ako 3 roky, ak nie sú pod dohľadom.
18. Deti vo veku od 3 do 8 rokov smú zariadenie zapínať alebo vypínať iba za predpokladu, že je umiestnené alebo nainštalované v bežnej prevádzkovej polohe, sú pod dohľadom alebo boli poučené o jeho bezpečnom používaní a chápu súvisiace riziká. Deti vo veku od 3 do 8 rokov nesmú zariadenie zapájať do zásuvky, regulovať teplotu, čistiť ho ani vykonávať údržbu.
19. Niektoré časti tohto výrobku sa môžu veľmi zahriať a spôsobiť popáleniny. Venujte preto zvýšenú pozornosť najmä prítomnosti detí a zraniteľných osôb.
20. Nepoužívajte tento konvektor v malých miestnostiach, ak sa v nich nachádzajú osoby, ktoré nie sú schopné samostatne opustiť miestnosť, pokiaľ nie sú pod neustálym dozorom.

21. Výrobok nepoužívajte, ak spadol na zem alebo vykazuje viditeľné známky poškodenia.
22. Nikdy sa nepokúšajte spotrebič opravovať sami. Opravy elektrických spotrebičov smie vykonávať iba kvalifikovaný elektrikár. Nevhodné opravy môžu vystaviť používateľa vážnemu riziku a vedú k strate záruky. Spotrebič odovzdajte oprávnenému servisnému technikovi.
23. Nenechávajte v tej istej miestnosti bez dozoru pracovať robotické vysávače.
24. Aby nedošlo k preťaženiu zásuvky, odporúča sa nepoužívať predlžovací kábel.
25. **UPOZORNENIE**: Nebezpečenstvo požiaru – Nepoužívajte tento spotrebič pripojený cez predlžovací kábel ani externé spínacie zariadenia, ako je časový spínač alebo diaľkové ovládanie. Konvektory odoberajú z elektrickej siete vysoký prúd a akákoľvek konštrukčná vada, nekvalitné spojenie alebo súčiastky týchto zariadení môžu ľahko spôsobiť prehriatie kontaktov, čo môže mať za následok roztavenie, deformáciu a dokonca aj vznik požiaru!
26. Aby sa predišlo nebezpečenstvu spôsobenému neúmyselným obnovením tepelnej poistky, spotrebič nesmie byť napájaný prostredníctvom externého spínacieho zariadenia, ako je časovač, ani pripojený k okruhu, ktorý je pravidelne zapínaný a vypínaný dodávateľom elektrickej energie.

Upozornenie! Tento výrobok nesmú otvárať neoprávnené osoby.

Akýkoľvek pokus o otvorenie alebo opravu výrobku môže spôsobiť úraz elektrickým prúdom a výrobok môže byť nebezpečný pre ďalšie používanie. Vo vnútri sa nenachádzajú žiadne súčiastky, ktoré by mohol používateľ opravovať. Opravu zverte kvalifikovanej osobe.

Technické špecifikácie

Menovité napätie: 230 V ~ 50 Hz
Menovitý príkon: 2000 W
Trieda ochrany: I

Všeobecné pokyny

1. Konvektor opatrne vyberte z obalu.
2. Konvektor otočte hore nohami a položte ho na ochranný obal.
3. Skontrolujte, či počas prepravy nedošlo k poškodeniu konvektora ani napájacieho kábla.
4. Ak je konvektor poškodený, nepoužívajte ho.
5. Namontujte nožičky na telo konvektora podľa návodu na použitie. Otočte konvektor do zvislej polohy a zariadenie je pripravené na bežnú prevádzku.

Upozornenie: Nepoužívajte konvektor bez namontovaných nožičiek. Konvektor používajte iba vo zvislej polohe (nožičky dole, ovládací panel hore). Akákoľvek iná poloha môže ohroziť bezpečnosť.

Konštrukcia a súčasti



Obrázok 1

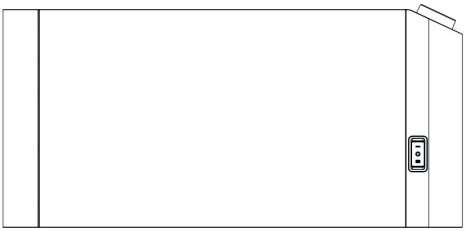

Figure 2



Obrázok 3

Obrázok 1 – skrutky na upevnenie nožičiek (4 ks)
Obrázok 2 – konvektor (1 ks)
Obrázok 3 – nožičky konvektora (2 ks)

Montáž nožičiek

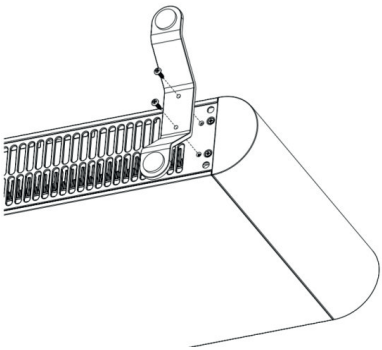

Obrázok 4

Do každej nožičky zaskrutkujte iba 2 skrutky do polôh znázornených na obrázku (Obrázok 4).
Opatrne otočte konvektor hore nohami a pomocou dodaných skrutiek pevne pripevnite nožičky ku konvektoru.
UPOZORNENIE: Konvektor umiestňujte opatrne. Neumiestňujte ho pred elektrickú zásuvku ani pod ňu. Dbajte na to, aby nebol umiestnený pod policou, záclonami ani žiadnou inou prekážkou.

Prvé použitie

Ak chcete konvektor zapnúť, stačí ho po zostavení zapojiť do zásuvky.
Poznámka: Vykurovacie teleso je pokryté ochrannou fóliou, ktorá sa počas prvých niekoľkých minút prevádzky spáli; môže preto dôjsť k uvoľneniu malého množstva dymu. Ide o úplne bežný jav – výpary nie sú toxické a rýchlo sa rozptýlia. Pri prvom použití konvektora odporúčame otvoriť okno a vyvetrať miestnosť.

Návod na použitie

Údaje o veľkosti miestnosti sú uvedené len orientačne a vychádzajú z miestnosti s výškou stropu 2,5 m. Vykurovací výkon môžu ovplyvniť rôzne faktory, vrátane úrovne izolácie miestnosti, dispozície miestnosti, vetrania, ďalších zdrojov tepla (ako je priame slnečné žiarenie, kuchynské spotrebiče alebo rúry) a extrémnych vonkajších teplôt.
Konvektor sa dodáva s demontovanými nožičkami. Pred uvedením konvektora do prevádzky je potrebné nožičky namontovať.

Návod na obsluhu

Pred použitím konvektora sa uistite, že je umiestnený na rovnej a stabilnej ploche. Ak bude konvektor používaný na šikmej alebo nerovnej ploche, môže dôjsť k jeho poškodeniu..

Pre model KDT

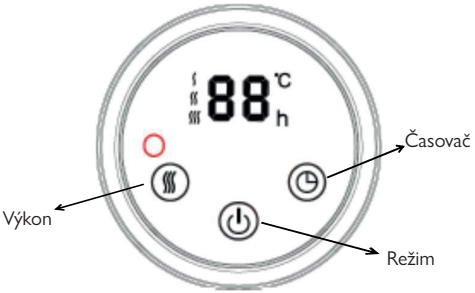

Obrázok 5

Hneď ako pripojíte konvektor k vhodnej elektrickej zásuvke, na displeji sa zobrazí „--“, čo znamená, že konvektor je v pohotovostnom režime..

ON/OFF – stlačením tlačidla ⏻ zapnete konvektor. Konvektor automaticky zvolí najnižšie nastavenie výkonu ≀ a na displeji sa zobrazí prednastavená teplota 20 °C. Rozsvieti sa indikátor „°C“ a červená kontrolka.
Ak stlačíte tlačidlo ON/OFF znovu, kým je konvektor v prevádzke, konvektor sa vypne. Na displeji sa opäť zobrazí „--“, čo znamená, že sa konvektor vrátil do pohotovostného režimu.

NASTAVENIE REŽIMU

Jedným stlačením tlačidla Režim prejdete do režimu nastavenia výkonu konvektora. Pri prvom zapnutí sa konvektor automaticky spustí na najnižšom výkone (Nízky). Stlačením tlačidla Režim zmeníte úroveň výkonu. Každým stlačením prepínate medzi dostupnými nastaveniami:

Výkon	S	SS	SSS
NOVA KDT	800 W	1000 W	2000 W
	Nízky	Stredný	Vysoký

NASTAVENIE TEPLOTY

Keď je konvektor zapnutý, otočením ovládacieho gombíka nastavíte teplotu. Otáčaním gombíka v smere hodinových ručičiek teplotu zvyšujete, proti smeru hodinových ručičiek ju znižujete. Teplotu je možné nastaviť v rozmedzí od 5 °C do 35 °C. Po výbere požadovanej teploty sa na displeji zobrazí, akú teplotu ste nastavili.
Pri prvom zapnutí sa konvektor automaticky nastaví na predvolenú teplotu 20 °C.

NASTAVENIE ČASOVAČA – Funkcia odloženého spustenia

V pohotovostnom režime je možné pomocou časovača nastaviť čas odloženého spustenia konvektora.

Stlačením tlačidla Časovač tprejdite do režimu nastavenia časovača. Akonáhle začne displej blikať a zobrazí sa ikona „h“, otočením ovládacieho gombíka vyberte dobu odloženia v rozmedzí 1 až 24 hodín.
Akonáhle vyberiete požadovaný čas, príslušné číslo na displeji bude 5 sekúnd blikať, než sa nastavenie automaticky uloží. Indikátor časovača „h“ potom zostane svietiť. Po uplynutí nastaveného času sa konvektor automaticky zapne.

NASTAVENIE ČASOVAČA – Obmedzenie prevádzkovej doby (časovač)

Stlačte tlačidlo Časovač pre vstup do režimu nastavenia časovača. Akonáhle displej začne blikať a zobrazí sa ikona „h“, otočením ovládacieho gombíka vyberte čas v rozmedzí 1 až 24 hodín.
Po výbere požadovanej doby bude príslušné číslo na displeji blikať po dobu 5 sekúnd, kým sa nastavenie automaticky uloží. Indikátor časovača „h“ potom zostane svietiť a konvektor bude pokračovať v normálnej prevádzke.
Po uplynutí nastaveného času prevádzky sa konvektor automaticky vypne.

DETSKÝ ZÁMOK

Na aktiváciu detského zámku stlačte a podržte súčasne tlačidlá Časovač a Režim po dobu 5 sekúnd. Na displeji sa zobrazí „CC“.
Ak chcete detskú poistku deaktivovať, opäť súčasne stlačte a podržte tlačidlá Časovač a Režim po dobu 5 sekúnd.
Poznámka: Displej sa po 30 sekundách nečinnosti automaticky stlmí. Pre opätovnú aktiváciu displeja stlačte ľubovoľné tlačidlo na ovládacom paneli.

Funkcia pamäte

Po počiatočnom nastavení sa všetky zmeny teploty uložia do pamäte. Ak je konvektor prepnutý do pohotovostného režimu alebo dôjde k prerušeniu napájania, konvektor si zachová naposledy zvolené nastavenie teploty.
Po opätovnom zapnutí konvektora sa prevádzka obnoví s použitím naposledy nastavenej teploty. Úroveň výkonu sa však automaticky vráti do predvoleného nastavenia režimu nízkeho kúrenia.

Pre model KT

Výkon	I	O	II
NOVA KT	1200 W	Vypínanie	2000 W

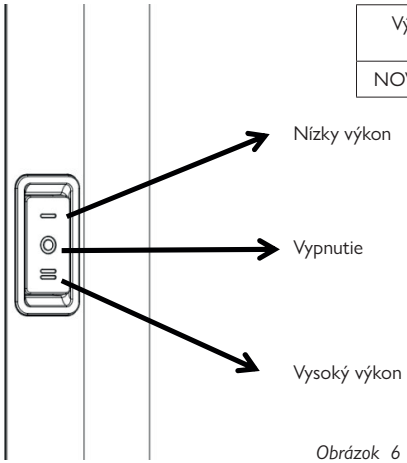

Obrázok 6

KT Model Switch Function:

O	Vypnuté Kontrolka nesvieti.
Nízky výkon kúrenia	Stlačte horný vypínač a súčasne otočte gombík termostatu na maximum. Konvektor bude potom pracovať na nízky výkon a rozsvieti sa kontrolka na vypínači.
Vysoký výkon kúrenia	Stlačte spodný vypínač a súčasne otočte gombík termostatu na maximum. Konvektor bude potom pracovať na vysoký výkon a rozsvieti sa kontrolka na vypínači.

Model KT je vybavený prepínačom výberu výkonu (pozri obrázok 6) a izbovým termostatom (pozri obrázok 7). Nižšie uvedená tabuľka vysvetľuje funkciu jednotlivých polôh prepínača.

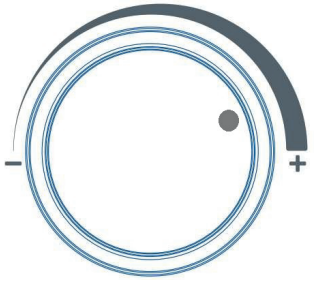

Obrázok 7: Ovládanie izbového termostatu

Údržba

1. Pred čistením vždy vytiahnite zástrčku zo zásuvky a nechajte konvektor vychladnúť.
2. Konvektor utrite mäkkou, vlhkou (nie mokrou) handričkou.
   VAROVANIE:
   - Konvektor neponárajte do vody.
   - Nepoužívajte chemické čistiace prostriedky, ako sú saponáty alebo abrazívne čistiace prostriedky.
   - Zabráňte vniknutiu vody do vnútra konvektora, aby ste predišli nebezpečenstvu.
3. Konvektor skladujte na čistom a suchom mieste.
4. V prípade poruchy alebo ak máte pochybnosti sa nepokúšajte konvektor opravovať sami, pretože by to mohlo viesť k nebezpečenstvu požiaru alebo úrazu elektrickým prúdom.

Recyklácia

Likvidácia odpadu z elektrických a elektronických zariadení (WEEE)



Platí v členských štátoch Európskej únie a ďalších európskych krajinách s oddelenými zbernými systémami. Tento symbol na výrobku alebo na jeho obale označuje, že výrobok nesmie byť likvidovaný spolu s komunálnym odpadom. Namiesto toho by mal byť odovzdaný do príslušného zberného miesta na recykláciu odpadu z elektrických a elektronických zariadení.

Zabezpečením správnej likvidácie tohto výrobku prispejete k prevencii potenciálnych negatívnych vplyvov na životné prostredie a ľudské zdravie, ktoré by inak mohli vzniknúť v dôsledku nesprávneho nakladania s odpadom. Recyklácia materiálov pomáha šetriť prírodné zdroje.

Ďalšie informácie o recyklácii tohto výrobku získate na miestnom úrade, u spoločnosti zabezpečujúcej likvidáciu odpadu alebo u predajcu, u ktorého bol výrobok zakúpený.

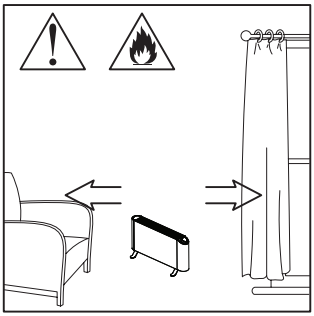

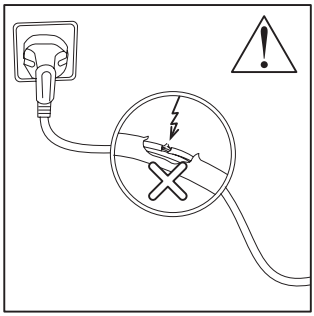

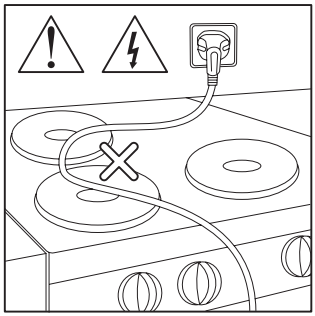

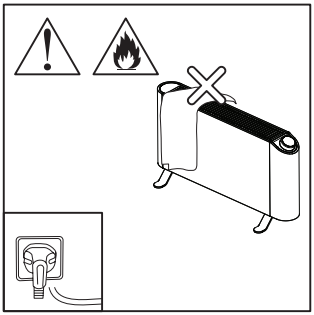

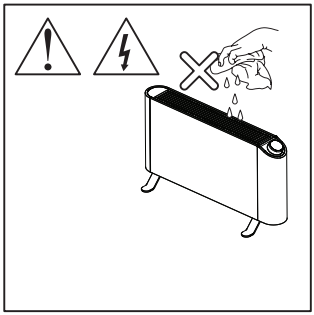

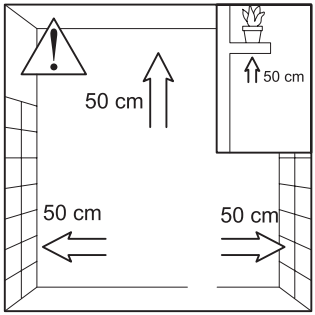



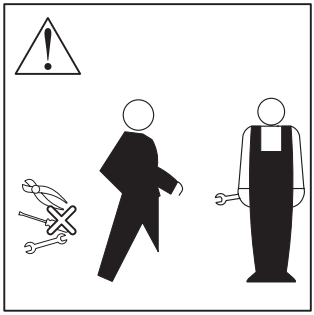

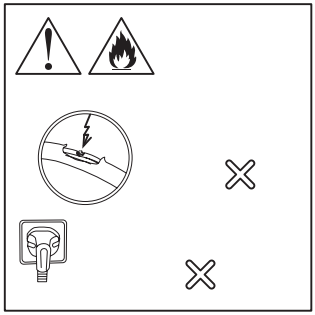



Upozorňujeme, že tento symbol znamená NEZAKRÝVAŤ!



Požiadavky na informácie pre elektrické lokálne konvektory (modely KDT)

Kontaktné údaje:	Pozrite si poslednú stranu návodu na obsluhu				
Identifikačné označenie (označenia) modelu: DF2506R					
Položka	Značka	Hodnota	Jednotka	Položka	Jednotka
Tepelný výkon				Typ tepelného výkonu / regulácia teploty v miestnosti	
Menovitý tepelný výkon	Pnom	2.000	kW	Jednostupňový tepelný výkon bez regulácie teploty v miestnosti	[nie]
Minimálny tepelný výkon (orientačný)	Pmin	0.800	kW		
Maximálny trvalý tepelný výkon	Pmax,c	2.000	kW	Dva alebo viac manuálnych stupňov bez regulácie teploty v miestnosti	[nie]
Spotreba energie					
Vo vypnutom režime	Po	0.00	W	S mechanickým termostatom na reguláciu teploty v miestnosti	[nie]
V pohotovostnom režime	Psm	0.17	W		
V režime nečinnosti	Pidle	0.17	W	S elektronickou reguláciou teploty v miestnosti	[áno]
V režime sieťovej pohotovosti	Pnsm	0.00	W		
Režim pohotovosti so zobrazením informácií alebo stavu			Nie	Elektronická regulácia teploty v miestnosti s denným časovačom	[nie]
Sezónna energetická účinnosť vykurovania priestoru v aktívnom režime	ηS, on	91.0	%	Elektronická regulácia teploty v miestnosti s týždenným časovačom	[nie]
				Ďalšie možnosti regulácie (možno vybrať viac možností)	
				Regulácia teploty v miestnosti s detekciou prítomnosti	[nie]
				Regulácia teploty v miestnosti s detekciou otvoreného okna	[nie]
				Možnosť diaľkového ovládania	[nie]
				Adaptívne riadenie spustenia	[nie]
				Obmedzenie prevádzkovej doby	[nie]
				Snímač s čiernou bankou	[nie]
				Funkcia samoučenia	[nie]
				Presnosť regulácie	[nie]

Požiadavky na informácie pre elektrické lokálne konvektory (model KT)

Kontaktné údaje:	Pozrite si poslednú stranu návodu na obsluhu				
Identifikačné označenie (označenia) modelu: DF2506					
Položka	Značka	Hodnota	Jednotka	Položka	Jednotka
Tepelný výkon				Typ tepelného výkonu / regulácia teploty v miestnosti	
Menovitý tepelný výkon	Pnom	2.000	kW	Jednostupňový tepelný výkon bez regulácie teploty v miestnosti	[nie]
Minimálny tepelný výkon (orientačný)	Pmin	1.200	kW		
Maximálny trvalý tepelný výkon	Pmax,c	2.000	kW	Dva alebo viac manuálnych stupňov bez regulácie teploty v miestnosti	[nie]
Spotreba energie					
Vo vypnutom režime	Po	0.00	W	S mechanickým termostatom na reguláciu teploty v miestnosti	[áno]
V pohotovostnom režime	Psm	0.00	W		
V režime nečinnosti	Pidle	0.00	W	S elektronickou reguláciou teploty v miestnosti	[nie]
V režime sieťovej pohotovosti	Pnsm	0.00	W		
Režim pohotovosti s zobrazením informácií alebo stavu			Nie	Elektronická regulácia teploty v miestnosti s denným časovačom	[nie]
Sezónna energetická účinnosť vykurovania priestoru v aktívnom režime	$\eta S, on$	85.0	%	Elektronická regulácia teploty v miestnosti s týždenným časovačom	[nie]
				Ďalšie možnosti regulácie (možno vybrať viac možností)	
				Regulácia teploty v miestnosti s detekciou prítomnosti	[nie]
				Regulácia teploty v miestnosti s detekciou otvoreného okna	[nie]
				Možnosť diaľkového ovládania	[nie]
				Adaptívne riadenie spustenia	[nie]
				Obmedzenie prevádzkovej doby	[nie]
				Snímač s čiernou bankou	[nie]
				Funkcia samoučenia	[nie]
				Presnosť regulácie	[nie]

Pārnēsājamā sildītāja lietotāja rokasgrāmata
VG14 20 KDT, balts, VG14 20 KDT melns, VG14 20 KDT
Šī ierīce ir paredzēta tikai telpām ar labu siltumizolāciju vai neregulārai izmantošanai.

Pirms ierīces salikšanas un ekspluatācijas sākšanas, lūdzu, izlasiet šo pamācību un saglabājiet to turpmākai uzziņai.

Paldies, ka izvēlējāties šo Adax VG14 sildītāju. Lai nodrošinātu pēc iespējas efektīvāku jaunā sildītāja darbību, iesakām pirms tā lietošanas rūpīgi izlasīt šo instrukciju. Šādi jūs nodrošināsiet sildītāja maksimālu efektivitāti un drošu izmantošanu.

Drošības funkcijas

Jūsu drošībai sildītājs ir aprīkots ar apgāšanās drošības slēdzi . Šis slēdzis automātiski izslēdz sildītāju, ja tas tiek apgāzts.
Lai sildītājs darbotos pareizi, tas jānovieto uz stabilas, līdzenas virsmas.
Sildītājs ir aprīkots arī ar aizsardzības sistēmu pret pārkaršanu, kas automātiski izslēdz ierīci, ja kāda no sildītāja daļām pārmērīgi sakarst.

Svarīgi drošības pasākumi

Izmantojot šo ierīci, lūdzam ievērot drošības prasības, lai nepieļautu aizdegšanās, elektriskās strāvas trieciena vai citu bojājumu rašanos cilvēkiem vai priekšmetiem.
Pirms sildītāja ieslēgšanas uzmanīgi izlasiet pievienotos norādījumus. Pareiza lietošana nodrošinās vislabāko rezultātu un drošu ekspluatāciju.

1. Lai nepieļautu sildītāja pārkaršanu, sildītāju aizliegts pārklāt .
2. 2. Pārliecinieties, vai kontaktligzdā, kurā ir pievienots sildītājs, ir iezemēta saskaņā ar norādījumiem uz sildītāja datu plāksnītes.
3. Nodrošiniet, lai elektrības kabelis nesaskartos ar sildītāja sakarsušajām virsmām.
4. Neizmantojiet šo sildītāju tiešā vannas, dušas vai peldbaseina tuvumā.
5. Paredzēts lietošanai tikai iekštelpās.
6. Nenovietojiet sildītāju uz paklājiem ar ļoti garu plūksnu.
7. Vienmēr izmantojiet sildītāju uz stingras, līdzenas un stabilas virsmas.
8. **BRĪDINĀJUMS**: lai novērstu ugunsgrēka draudus, nodrošiniet vismaz 1 m attālumu no ierīces līdz audumiem, aizkariem un citiem uzliesmojošiem priekšmetiem
9. Sildītāju nedrīkst novietot tieši zem kontaktligzdas.
10. Sildītājs nav paredzēts montāžai pie sienas.
11. Neievietojiet nekādus priekšmetus sildītāja siltuma izplūdes vai gaisa ieplūdes restēs.
12. Neizmantojiet sildītāju vietās, kur tiek uzglabāti uzliesmojoši šķidrumi vai kur var būt uzliesmojoši izgarojumi.
13. Mainot sildītāja atrašanās vietu, vienmēr atvienojiet to no elektrotīkla.
13. Lai novērstu bīstamas situācijas, bojāta strāvas vada nomaiņa jāuztic ražotājam, tā servisa pārstāvim vai līdzīgas kvalifikācijas speciālistam.
15. Šo ierīci drīkst lietot bērni no 8 gadu vecuma un personas ar ierobežotām fiziskajām, maņu vai garīgajām spējām vai bez pietiekamas pieredzes un zināšanām TIKAI TAD, ja viņiem nodrošināta uzraudzība vai sniegti norādījumi par ierīces drošu lietošanu un viņi izprot saistītos riskus.
16. Bērni nedrīkst spēlēties ar ierīci. Iekārtas tīrīšanas un apkopes darbus nedrīkst uzticēt bērniem bez pieaugušo uzraudzības.
17. Bērni, kas jaunāki par 3 gadiem, nedrīkst atrasties ierīces tuvumā bez pastāvīgas pieaugušo kontroles.
18. Bērni vecumā no 3 līdz 8 gadiem drīkst tikai ieslēgt vai izslēgt ierīci ar nosacījumu, ka tā atrodas normālā ekspluatācijas pozīcijā un bērni ir saņēmuši instrukcijas par drošu rīkošanos un apzinās iespējamos riskus. Vecumā no 3 līdz 8 gadiem bērniem ir aizliegts spraust kontaktdakšu ligzdā, mainīt iestatījumus, tīrīt iekārtu vai veikt citus lietotāja apkopes darbus.
19. Dažas ierīces detaļas darba laikā var spēcīgi uzkarst, tādēļ pastāv risks gūt apdegumus. Īpaša uzmanība jāpievērš tad, kad telpā uzturas bērni vai cilvēki ar īpašām vajadzībām.
20. Neizmantojiet šo sildītāju nelielās telpās, kurās uzturas personas, kas nespēj patstāvīgi pamest telpu, ja vien netiek nodrošināta pastāvīga uzraudzība.
21. Šo ierīci aizliegts ekspluatēt, ja tā ir nomesta zemē vai ja tai ir redzamas bojājumu pazīmes.

22. Nekādā gadījumā nemēģiniet remontēt ierīci patstāvīgi. Elektroierīču remontu drīkst veikt tikai kvalificēts elektriķis. Nepareizi veikts remonts rada būtiskus apdraudējumus lietotājam un anulē garantiju. Nogādājiet ierīci autorizētā servisa centrā.
23. Telpā, kurā darbojas sildītājs, nedrīkst atstāt nepieskatītus uzkopšanas robotus.
24. Nav ieteicams lietot pagarinātāju, lai nepieļautu elektrotīkla kontaktligzdas pārslodzi.
25. BRĪDINĀJUMS: ugunsgrēka risks — neizmantojiet šo ierīci, izmantojot pagarinātāja vadu vai citas ārējās vadības ierīces, tostarp iespraužamus taimerus vai tālvadības kontaktligzdas adapterus.
26. Jebkura apkures ierīce rada būtisku slodzi elektrotīklam, tādēļ nepilnības konstrukcijā, kontaktos vai komponentos spēj izraisīt savienojumu pārkaršanu, radot kušanu, deformāciju un pat ugunsgrēka risku!
27. Lai izvairītos no bīstamības, ko rada termiskā drošinātāja nejauša atiestatīšana, šo ierīci nedrīkst darbināt caur ārējo slēdzi, piemēram, taimeri, vai slēgt pie ķēdes, kurā elektropadeve tiek regulāri pārtraukta un atjaunota.

ΠBrīdinājums! Šo ierīci nedrīkst atvērt neautorizēts personāls.

Jebkāda pašrocīga ierīces atvēršana vai labošana rada strāvas trieciena risku un var apdraudēt ierīces drošu lietošanu nākotnē. Iekšpusē nav detaļu, ko lietotājs varētu apkalpot.
Uzticiet apkopi kvalificētai personai.

Tehniskās specifikācijas

Nominālais spriegums: 230 V ~ 50 Hz
Nominālā jauda: 2000 W
Aizsardzības klase: I

Vispārīgie norādījumi

1. Uzmanīgi izņemiet sildītāju no iepakojuma.
2. Apgrieziet sildītāju ar kājām gaisā un atbalstiet to pret aizsargiepakojumu.
3. Pārbaudiet, vai transportēšanas laikā sildītājam vai tā strāvas vadam nav radušies bojājumi.
4. Neekspluatējiet sildītāju, ja tam konstatēti jebkādi bojājumi.
5. Uzstādiet kājiņu pie sildītāja korpusa tā, kā norādīts pamācībā. Pagrieziet sildītāju vertikālā stāvoklī, un ierīce būs gatava pilnvērtīgai lietošanai.

Brīdinājums: neizmantojiet ierīci bez piestiprinātām kājiņām. Darbiniet sildītāju tikai vertikālā stāvoklī (kājas apakšā, vadības elementi augšā). Jebkurš cits novietojums var radīt bīstamu situāciju.

Struktūra un konstrukcijas elementi



1. attēls

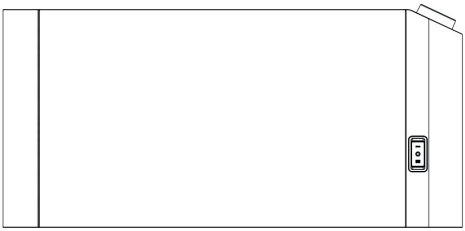

2. attēls



3. attēls

1. attēls – skrūves kāju nostiprināšanai (4 gab.)
2. attēls – sildītājs (1 gab.)
3. attēls – sildītāja kāja (2 gab.)

Kāju montāža

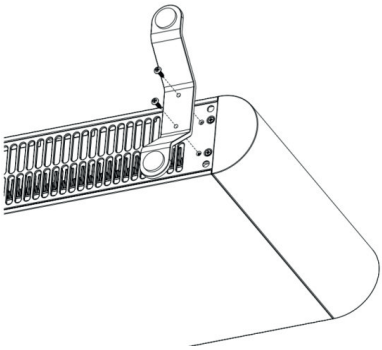

4. attēls

Katras kājas nostiprināšanai izmantojiet tikai 2 skrūves parādītajās vietās (4. attēls).
Uzmanīgi apgrieziet sildītāju otrādi un ar komplektācijā iekļautajām skrūvēm stingri piestipriniet kājas pie sildītāja.
BRĪDINĀJUMS: uzmanīgi izvēlieties sildītāja novietojumu. Nenovietojiet to tieši pretī kontaktligzdai vai uzreiz zem tās. Pārliecinieties, ka tas neatrodas zem plaukta, aizkariem vai citiem šķēršļiem.

Ekspluatācijas sākšana

Lai aktivizētu sildītāju, pēc montāžas veikšanas atliek vien iespraust tā kontaktdakšu kontaktligzdā.
Piezīme: sildelements ir pārklāts ar aizsargslāni, kas pirmajās lietošanas minūtēs nodeg, tādēļ var rasties neliels dūmu daudzums. Tas ir pilnīgi normāli, dūmi nav toksiski un ātri izgaisīs.
Pirmajā sildītāja lietošanas reizē iesakām atvērt logu, lai izvēdinātu telpu.

Lietošanas instrukcija

Telpas platība ir norādīta tikai orientējoši, ņemot vērā telpu ar griestu augstumu 2,5 m. Ierīces apsildes efektivitāti ietekmē vairāki apstākļi, piemēram, ēkas siltumizolācija, telpas plānojums, vēdināšana, papildu siltumavoti (tostarp tieši saules stari, virtuves tehnika vai cepeškrāsnis) un ekstremāla āra temperatūra.
Sildītājs tiek piegādāts bez piestiprinātām kājām. Pirms sildītāja ieslēgšanas noteikti jāpiestiprina kājas.

Lietošanas instrukcija

Pirms sildītāja lietošanas pārliecinieties, ka tas ir novietots uz līdzenas, stabilas virsmas. Sildītāja lietošana uz slīpas vai nelīdzenas pamatnes var izraisīt tā bojājumus.

KDT modelim

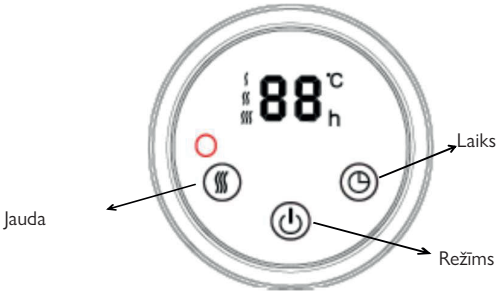

5. attēls

Pēc sildītāja pieslēgšanas piemērotai strāvas kontaktligzdai ekrānā būs redzama indikācija "--", informējot, ka sildītājs atrodas gaidstāves režīmā.

IESLĒGTS/IZSLĒGTS – nospiediet pogu ⏻ lai ieslēgtu sildītāju. Sildītājs automātiski izvēlēsies zemāko jaudas pakāpi ≀, un displejā būs redzama iestatītā temperatūra 20°C. Indikators "°C" un sarkanā kontrollampiņa Izgaismoti.
Sildītāja darba laikā atkārtoti nospiediet ON/OFF (IESL./IZSL.) taustiņu, un iekārta tiks izslēgta. Displejā atkal parādīsies "--", norādot, ka sildītājs ir atgriezies gaidstāves režīmā.

REŽĪMA IESTATĪŠANA

nospiediet Mode (režīmu) Hpogu vienu reizi, lai atvērtu sildītāja jaudas iestatīšanas režīmu. Pirmo reizi ieslēdzot, sildītājs automātiski sāks darbu ar zemāko jaudas pakāpi Low (zema). Nospiediet Mode (režīmu) pogu, lai mainītu jaudas līmeni. Ikreiz nospiežot pogu, tiek cikliski mainīti pieejamie režīmi:

Jauda	S	SS	SSS
NOVA KDT	800 W	1000 W	2000 W
	zems	vidējs	augsts

TEMPERATŪRAS IESTATĪŠANA

Kad sildītājs ir ieslēgts, pagrieziet vadības pogu, lai mainītu temperatūras iestatījumu. Pagrieziet pogu pulksteņrādītāja kustības virzienā, lai palielinātu temperatūru, un pretēji pulksteņrādītāja kustības virzienam, lai to samazinātu.
Temperatūru var iestatīt diapazonā no 5°C līdz 35°C. Tiklīdz ir atlasīta vajadzīgā temperatūra, ekrānā tiek parādīta iestatītā vērtība.
Kad sildītāju ieslēdz pirmo reizi, tas automātiski atsāk darbu ar temperatūras sākuma iestatījumu 20°C.

TAIMERA REGULĒŠANA – atliktās ieslēgšanās funkcija

Gaidstāves režīmā taimeri var izmantot, lai iestatītu sildītāja atlikto palaišanas laiku.

Nospiediet Timer (taimera) pogu lai atvērtu taimera iestatīšanas režīmu. Kad displejs mirgo un parādās ikona “h”, pagrieziet vadības pogu, lai izvēlētos atlikšanas laiku no 1 līdz 24 stundām.
Pēc vajadzīgā laika atzīmēšanas atbilstošais cipars ekrānā mirgos 5 sekundes un iestatītā vērtība saglabāsies automātiski.
Pēc tam taimera indikators “h” paliks izgaismots.
Kad iestatītais laiks būs pagājis, sildītājs automātiski ieslēgsies.

TAIMERA IESTATĪŠANA – darbības laika ierobežojums – Timer (taimeris)

Nospiediet taimeri poga lai ieietu taimera iestatīšanas režīmā. Kad displejs mirgo un parādās ikona “h”, pagrieziet vadības pogu, lai izvēlētos periodu no 1 līdz 24 stundām.
Pēc vajadzīgā laika atzīmēšanas atbilstošais cipars ekrānā mirgos 5 sekundes un iestatītā vērtība saglabāsies automātiski.
Pēc tam taimera indikators “h” paliks izgaismots, un sildītājs turpinās darboties parastajā režīmā.
Kad iestatītais darbības laiks būs pagājis, sildītājs automātiski izslēgsies.

BĒRNU DROŠĪBAS BLOĶĒŠANA

Lai aktivizētu bērnu drošības bloķēšanu, nospiediet un 5 sekundes turiet vienlaikus nospiestas taimera un režīmu pogas. Ekrānā būs redzams paziņojums “CC”.
Lai izslēgtu bērnu drošības bloķēšanu, vēlreiz nospiediet un 5 sekundes turiet vienlaikus nospiestas taimera un režīmu pogas. Piezīme: ja netiek veiktas nekādas darbības, displejs pēc 30 sekundēm automātiski nodziest. Pieskarieties jebkurai vadības paneļa pogai, lai atkal aktivizētu displeju.

Iestatījumu atmiņas funkcija

Kad sākotnējā regulēšana pabeigta, jebkuri jaunie temperatūras iestatījumi automātiski tiek saglabāti atmiņā. Ja sildītājs tiek pārslēgts gaidstāves režīmā vai tiek pārtraukta pastāvīgā elektroapgāde, sildītājs saglabā iepriekš izvēlēto temperatūru. Vēlreiz iedarbinot sildītāju, tas turpinās strādāt atbilstoši pēdējam iestatītājam temperatūras līmenim. Tomēr, jaudas līmenis automātiski pārslēgsies zemā sildīšanas režīmā.

KT modelim

Мощность	I	O	II
NOVA KT	1200 W	Izslēgts	2000 W

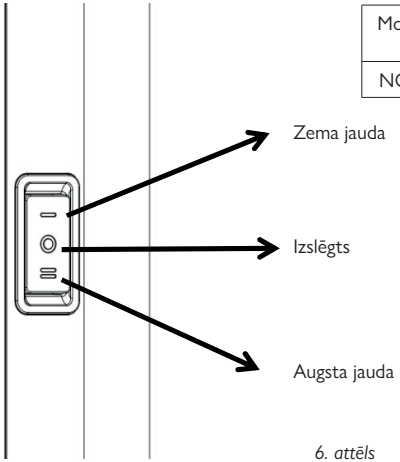

6. attēls

KT modeļa slēdža funkcija:

O	Izslēgts Gaismas indikators ir izslēgts.
Zems siltuma jaudas līmenis	Nospiediet augšējo slēdzi uz leju, vienlaikus pagriežot termostata pogu maksimālajā stāvoklī. Šādā gadījumā sildītājs darbosies ar nelielu jaudu, un indikatora lampiņa uz slēdža iedegsies.
Augsts siltuma jaudas līmenis	Piespiediet apakšējo slēdzi, vienlaikus pagriežot termostata rokturi līdz maksimālajai pozīcijai. Šādā gadījumā sildītājs darbosies ar lielu jaudu, un indikatora lampiņa uz slēdža iedegsies.

Ierīces KT modelim ir iebūvēts sildīšanas pakāpju slēdzis, skatīt 6. zīmējumu, un telpas termostats, skatīt 7. zīmējumu. Attēlotajā tabulā ir paskaidrota katra slēdža pozīcijas darbība.

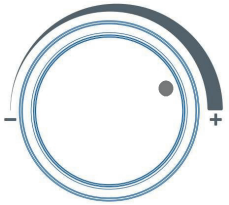

7. attēls: Telpas termostata vadība

Apkope

1. Pirms ierīces tīrīšanas obligāti izraujiet kontaktdakšu no strāvas kontaktligzdas un ļaujiet sildītājam pilnībā atdzist.
2. Noslaukiet sildītāju ar mīkstu, mitru (nevis slapju) drānu.
   BRĪDINĀJUMS:
   - Neiegremdējiet sildītāju ūdenī.
   - Neizmantojiet ķīmiskus tīrīšanas līdzekļus, piemēram, mazgāšanas līdzekļus vai abrazīvus tīrīšanas līdzekļus.
   - Neatļaujiet ūdenim iekļūt sildītājā, lai novērstu bīstamu situāciju rašanos
3. Uzglabājiet sildītāju tīrā, sausā vietā..
4. Darbības traucējumu vai šaubu gadījumā nemēģiniet remontēt sildītāju saviem spēkiem, jo tas var izraisīt ugunsgrēka vai elektriskās strāvas trieciena risku.

Utilizācija

Elektrisko un elektronisko iekārtu atkritumu (EEIA) utilizācija



Šie noteikumi ir spēkā Eiropas Savienības valstīs un citās Eiropas valstīs, kur ieviesta dalīta atkritumu savākšana. Minētais simbols uz ierīces vai tās iepakojuma nozīmē, ka šo izstrādājumu aizliegts izmest kopā ar sadzīves atkritumiem. Tā vietā ierīce jānodod specializētā pieņemšanas punktā, kas paredzēts elektrisko un elektronisko iekārtu pārstrādei.

Nodrošinot pareizu šī izstrādājuma utilizāciju, jūs palīdzēsiet novērst iespējamo negatīvo ietekmi uz vidi un cilvēku veselību, ko varētu radīt nepareiza atkritumu apsaimniekošana.

Materiālu otrreizējā pārstrāde palīdz saglabāt dabas resursus.

Lai saņemtu plašāku informāciju par ierīces otrreizējo pārstrādi, lūdzu, sazinieties ar vietējo pašvaldību, sadzīves atkritumu apsaimniekošanas dienestu vai veikalu, kurā ierīci iegādājāties.

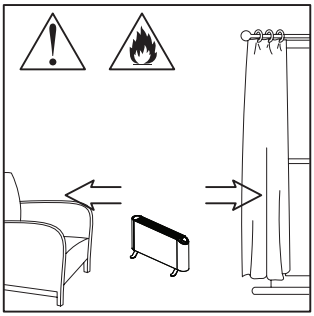

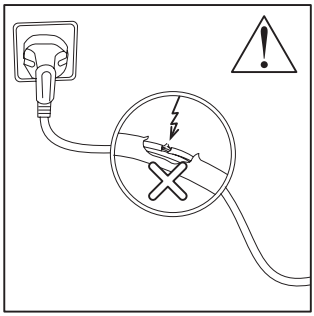

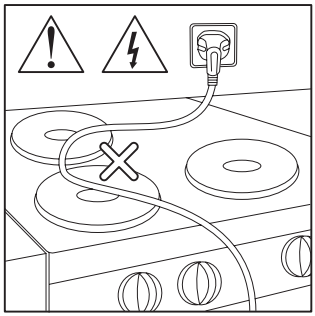

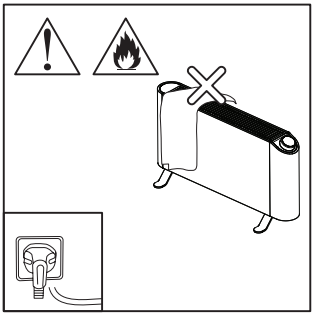

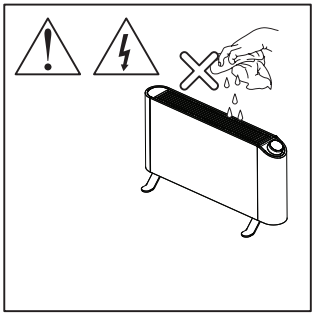

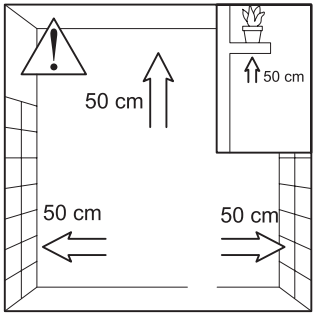

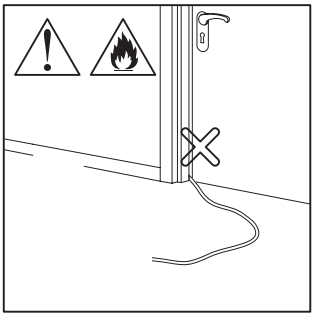

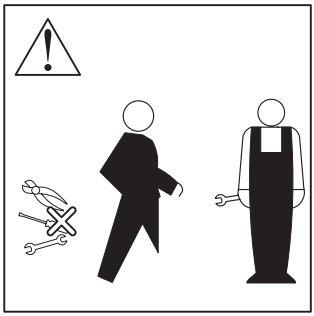

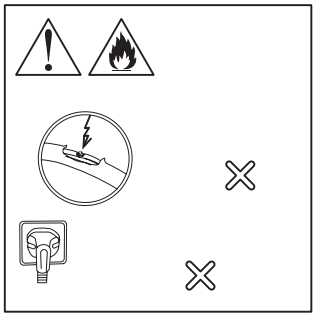



Lūdzam ievērot, ka šis apzīmējums nozīmē NEAPKLĀT!



Informācijas prasības elektriskajiem telpu lokālajiem sildītājiem. (KDT modeļi)					
Kontaktinformācija:	Lūdzu, skatiet lietošanas instrukcijas pēdējo lappusi				
Modeļa identifikators(-i): VG14 20 KDT					
Prece	Simbols	Vērtība	Vienība	Prece	Vienība
Siltuma jauda				Siltuma jaudas un telpas temperatūras vadības veids	
Nominālā siltuma jauda	P nom.	2.000	kW	Vienas pakāpes siltumatdeve bez telpas temperatūras kontroles	[nav]
Minimālā siltuma jauda (orientējoši)	P min	0.800	kW	Divas vai vairākas manuālas pakāpes bez telpas temperatūras kontroles	[nav]
Maksimālā nepārtrauktā siltuma jauda	Pmaks., c	2.000	kW	ar mehāniska termostata telpas temperatūras regulēšanu	[nav]
Enerģijas patēriņš				ar elektronisku telpas temperatūras regulēšanu	[jā]
Izslēgtā režīmā	Po	0.00	R	elektroniska telpas temperatūras regulēšana un diennakts taimeris	[nav]
Gaidīšanas režīmā	P sm	0.17	R	elektroniska telpas temperatūras regulēšana un nedēļas taimeris	[nav]
Dīkstāves režīmā	P tukšgaitā	0.17	R	**Citas regulēšanas iespējas (iespējams izvēlēties vairākas)**	
Tīkla gaidstāves režīmā	P nsm	0.00	R	telpas temperatūras vadība ar klātbūtnes noteikšanu	[nav]
Gaidstāves režīms ar informācijas vai statusa attēlošanu			[nav]	telpas temperatūras vadība ar atvērta loga noteikšanu	[nav]
Sezonas telpu apsildes energoefektivitāte aktīvajā režīmā	*η S , ieslēgts*	91.0	%	attāluma kontroles opcija	[nav]
				pielāgojamā palaišanas vadība	[nav]
				darba laika ierobežojums	[nav]
				melnās lodes sensors	[nav]
				pašmācības funkcija	[nav]
				Precizitātes regulēšanas	[nav]

Informācijas prasības elektriskajiem telpu lokālajiem sildītājiem. (KT modeļi)					
Kontaktinformācija:	Lūdzu, skatiet lietošanas instrukcijas pēdējo lappusi				
Modeļa identifikators(-i): VG14 20 KDT					
Prece	Simbols	Vērtība	Vienība	Prece	Vienība
Siltuma jauda				Siltuma jaudas un telpas temperatūras vadības veids	
Nominālā siltuma jauda	P nom.	2.000	kW	Vienas pakāpes siltumatdeve bez telpas temperatūras kontroles	[nav]
Minimālā siltuma jauda (orientējoši)	P min	1.200	kW	Divas vai vairākas manuālas pakāpes bez telpas temperatūras kontroles	[nav]
Maksimālā nepārtrauktā siltuma jauda	Pmaks., c	2.000	kW	ar mehāniska termostata telpas temperatūras regulēšanu	
Enerģijas patēriņš				ar elektronisku telpas temperatūras regulēšanu	[nav]
Izslēgtā režīmā	Po	0.00	R	elektroniska telpas temperatūras regulēšana un diennakts taimeris	[nav]
Gaidīšanas režīmā	P sm	0.00	R	elektroniska telpas temperatūras regulēšana un nedēļas taimeris	[nav]
Dīkstāves režīmā	P tukšgaitā	0.00	R	**Citas regulēšanas iespējas (iespējams izvēlēties vairākas)**	
Tīkla gaidstāves režīmā	P nsm	0.00	R	telpas temperatūras vadība ar klātbūtnes noteikšanu	[nav]
Gaidstāves režīms ar informācijas vai statusa attēlošanu			[nav]	telpas temperatūras vadība ar atvērta loga noteikšanu	[nav]
Sezonas telpu apsildes energoefektivitāte aktīvajā režīmā	ηS, *ieslēgts*	85.0	%	attāluma kontroles opcija	[nav]
				pielāgojamā palaišanas vadība	[nav]
				darba laika ierobežojums	[nav]
				melnās lodes sensors	[nav]
				pašmācības funkcija	[nav]
				Precizitātes regulēšanas	[nav]

Bedienungsanleitung für das mobile Heizgerät
VG14 20 KDT Weiß, VG14 20 KDT Schwarz, VG14 20 KT

Dieses Produkt ist nur für gut isolierte Räume oder für den gelegentlichen Gebrauch geeignet.
Lesen Sie diese Anleitung vor der Montage und Inbetriebnahme des Produkts sorgfältig durch und bewahren Sie sie zum späteren Nachschlagen auf.
Vielen Dank, dass Sie sich für dieses Adax-Heizgerät VG14 entschieden haben. Um Ihr neues Heizgerät bestmöglich zu nutzen, empfehlen wir Ihnen, diese Anleitung vor der Inbetriebnahme sorgfältig zu lesen. Dadurch erzielen Sie die bestmögliche Leistung des Geräts und gewährleisten einen sicheren Betrieb.

Sicherheitsfunktionen
Zu Ihrer Sicherheit ist das Heizgerät mit einem Umkippschutzschalter ausgestattet. Dieser schaltet das Heizgerät automatisch aus, wenn es umkippt.
Für einen ordnungsgemäßen Betrieb muss das Heizgerät auf einer festen und ebenen Fläche stehen.
Das Heizgerät ist außerdem mit einem Überhitzungsschutz ausgestattet, der das Gerät automatisch ausschaltet, wenn ein Teil des Heizgeräts übermäßig heiß wird.

Wichtige Sicherheitshinweise
Beachten Sie bei der Verwendung dieses Produkts die folgenden Vorsichtsmaßnahmen, um Brandgefahr, Stromschlag sowie Personen- oder Sachschäden zu vermeiden.
Lesen Sie diese Anleitung sorgfältig, bevor Sie das Heizgerät in Betrieb nehmen.
Eine sachgemäße Verwendung gewährleistet das bestmögliche Ergebnis bei sicherem Betrieb.

1. Decken Sie das Heizgerät nicht ab, um eine Überhitzung zu vermeiden. 
2. Stellen Sie sicher, dass die Stromversorgung der Steckdose, an die das Heizgerät angeschlossen wird, den Angaben auf dem Typenschild des Heizgeräts entspricht und die Steckdose geerdet ist.
3. Halten Sie das Netzkabel vom heißen Gehäuse des Heizgeräts fern.
4. Verwenden Sie dieses Heizgerät nicht in unmittelbarer Nähe einer Badewanne, einer Dusche oder eines Schwimmbeckens..
5. Nur für den Gebrauch in Innenräumen.
6. Stellen Sie das Heizgerät nicht auf hochflorige Teppiche.
7. Verwenden Sie das Heizgerät stets auf einer festen, ebenen und stabilen Fläche.
8. **WARNUNG:** Um die Brandgefahr zu verringern, müssen Textilien, Vorhänge und andere brennbare Materialien einen Mindestabstand von 1 m zum Gerät einhalten.
9. Das Heizgerät darf nicht unmittelbar unter einer Steckdose aufgestellt werden.
10. Das Heizgerät darf nicht an der Wand montiert werden.
11. Führen Sie keine Gegenstände durch die Wärmeauslass- oder Lufteinlassgitter des Heizgeräts ein.
12. Verwenden Sie das Heizgerät nicht in Bereichen, in denen brennbare Flüssigkeiten gelagert werden oder brennbare Dämpfe vorhanden sein können.
13. Ziehen Sie stets den Netzstecker, bevor Sie das Heizgerät an einen anderen Ort bewegen.
14. Ist das Netzkabel beschädigt, muss es zur Vermeidung von Gefahren durch den Hersteller, dessen Kundendienst oder eine vergleichbar qualifizierte Person ersetzt werden.
15. Dieses Gerät kann von Kindern ab 8 Jahren sowie von Personen mit eingeschränkten physischen, sensorischen oder geistigen Fähigkeiten oder mangelnder Erfahrung und Kenntnis NUR verwendet werden, wenn sie beaufsichtigt werden oder hinsichtlich des sicheren Gebrauchs des Geräts unterwiesen wurden und die damit verbundenen Gefahren verstehen.
16. Kinder dürfen nicht mit dem Gerät spielen. Reinigung und Benutzerwartung dürfen von Kindern nicht ohne Beaufsichtigung durchgeführt werden.
17. Kinder unter 3 Jahren sind fernzuhalten, sofern sie nicht ständig beaufsichtigt werden.
18. Kinder im Alter von 3 bis unter 8 Jahren dürfen das Gerät nur ein- oder ausschalten, sofern es in seiner vorgesehenen normalen Betriebsposition aufgestellt oder installiert wurde und sie beaufsichtigt werden oder hinsichtlich des sicheren Gebrauchs des Geräts unterwiesen wurden und die damit verbundenen Gefahren verstehen. Kinder im Alter von 3 bis unter 8 Jahren dürfen das Gerät weder an das Stromnetz anschließen noch einstellen, reinigen oder Benutzerwartungsarbeiten durchführen.
19. Einige Teile dieses Produkts können sehr heiß werden und Verbrennungen verursachen. Besondere Vorsicht ist geboten, wenn Kinder oder schutzbedürftige Personen anwesend sind.

20. Verwenden Sie dieses Heizgerät nicht in kleinen Räumen, wenn sich dort Personen aufhalten, die den Raum nicht selbstständig verlassen können, es seidenn, eine ständige Beaufsichtigung ist gewährleistet.
21. Dieses Produkt darf nicht verwendet werden, wenn es heruntergefallen ist oder sichtbare Schäden aufweist.
22. Versuchen Sie nicht, Reparaturen durchzuführen. Reparaturen an elektrischen Geräten dürfen nur von einer Never attempt repairs yourself. Repairs to electrical appliances should only be performed by a qualified qualifizierten Elektrofachkraft durchgeführt werden. Unsachgemäße Reparaturen können den Benutzer ernsthaft gefährden und führen zum Erlöschen der Garantie. Bringen Sie das Gerät zu einer qualifizierten Reparaturstelle.
23. Lassen Sie Reinigungsroboter nicht unbeaufsichtigt im selben Raum arbeiten.
24. Um eine Überlastung der Steckdose zu vermeiden, wird die Verwendung eines Verlängerungskabels mit diesem Gerät nicht empfohlen.
25. WARNUNG: Brandgefahr - Betreiben Sie dieses Gerät nicht über ein Verlängerungskabel oder eine externe Schaltvorrichtung, beispielsweise eine Steckdosen-Zeitschaltuhr oder einen ferngesteuerten Steckdosenadapter. Heizgeräte nehmen einen hohen Strom aus dem Netz auf. Schwachstellen in Konstruktion, Anschlüssen oder Bauteilen solcher Vorrichtungen können leicht zur Überhitzung der Kontaktstellen führen und dadurch Schmelzen, Verformungen oder sogar einen Brand verursachen!.
26. Um eine Gefährdung durch unbeabsichtigtes Zurücksetzen des Temperaturbegrenzers zu vermeiden, darf dieses Gerät nicht über eine externe Schaltvorrichtung, beispielsweise eine Zeitschaltuhr, versorgt oder an einen Stromkreis angeschlossen werden, der vom Energieversorger regelmäßig ein- und ausgeschaltet wird

Warnung! Dieses Produkt darf nur von autorisiertem Fachpersonal geöffnet werden.
Jeder Versuch, das Produkt zu öffnen oder zu reparieren, kann zu einem Stromschlag führen und die sichere Verwendung des Produkts beeinträchtigen. Im Inneren befinden sich keine vom Benutzer zu wartenden Teile.
Lassen Sie Wartungs- und Reparaturarbeiten von qualifiziertem Fachpersonal durchführen.

Technische Daten
Nennspannung: 230 V ~ 50 Hz
Nennleistung: 2000 W
Schutzklasse: I

Allgemeine Hinweise
1. Nehmen Sie das Heizgerät vorsichtig aus der Verpackung.
2. Drehen Sie das Heizgerät um und legen Sie es auf der Schutzverpackung ab.
3. Prüfen Sie, ob das Heizgerät oder das Netzkabel während des Transports beschädigt wurde.
4. Nehmen Sie das Heizgerät bei Beschädigungen nicht in Betrieb.
5. Montieren Sie die Standfüße gemäß dieser Bedienungsanleitung am Heizgerät. Stellen Sie das Heizgerät anschließend aufrecht; danach ist es für den normalen Betrieb bereit.

Warnung: Betreiben Sie das Heizgerät nicht ohne montierte Standfüße. Verwenden Sie das Heizgerät ausschließlich in aufrechter Position (Standfüße unten, Bedienelemente oben). Jede andere Position kann zu einer Gefahrensituation führen.

Aufbau und Komponenten



Abbildung 1

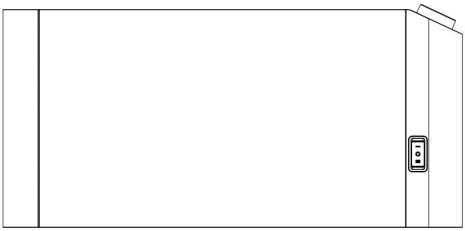

Abbildung 2



Abbildunge 3

Abbildung 1 - Schrauben zur Befestigung der Standfüße (4 Stück)
Abbildung 2 - Heizgerät (1 Stück)
Abbildung 3 - Standfuß (2 Stück)

Montage der Standfüße

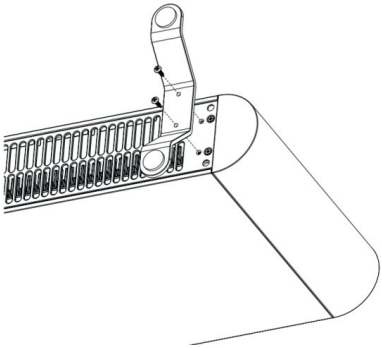

Abbildung 4

Bringen Sie an jedem Standfuß ausschließlich 2 Schrauben an den dargestellten Positionen an (Abbildung 4).
Drehen Sie das Heizgerät vorsichtig um und befestigen Sie die Standfüße mit den mitgelieferten Schrauben sicher am Heizgerät.
WARNUNG: Stellen Sie das Heizgerät vorsichtig auf. Platzieren Sie es nicht vor oder unmittelbar unter einer Steckdose. Achten Sie darauf, dass es sich nicht unter einem Regal, Vorhängen oder anderen Hindernissen befindet.

Erstinbetriebnahme

Stecken Sie nach der Montage einfach den Netzstecker ein, um das Heizgerät in Betrieb zu nehmen.
Hinweis: Das Heizelement ist mit einer Schutzschicht versehen, die während der ersten Betriebsminuten abbrennt. Dabei kann eine geringe Rauchentwicklung auftreten. Dies ist normal; die Dämpfe sind ungiftig und verflüchtigen sich schnell. Wir empfehlen, bei der ersten Verwendung des Heizgeräts ein Fenster zu öffnen und den Raum zu lüften.

Gebrauchshinweise

Die angegebene Raumgröße dient nur als Richtwert und basiert auf einer Raumhöhe von 2,5 m. Die Heizleistung des Produkts kann durch verschiedene Faktoren beeinflusst werden, darunter die Wärmedämmung des Raums, die Raumaufteilung, die Belüftung, andere Wärmequellen (z. B. direkte Sonneneinstrahlung, Kochgeräte oder Backöfen) sowie extreme Außentemperaturen.
Das Heizgerät wird mit nicht montierten Standfüßen geliefert. Die Standfüße müssen vor der Inbetriebnahme montiert werden.

Bedienung

Stellen Sie vor der Verwendung sicher, dass das Heizgerät auf einer ebenen und stabilen Fläche steht. Bei Betrieb auf einer geneigten oder unebenen Fläche können Schäden entstehen.

Für das KDT-Modell

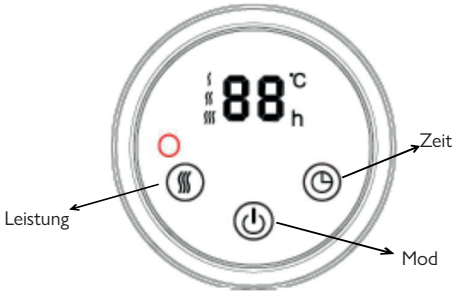

Abbildung 5

Sobald das Heizgerät an eine geeignete Steckdose angeschlossen ist, zeigt das Display „--“ an. Dies bedeutet, dass sich das Heizgerät im Bereitschaftsmodus befindet.

EIN/AUS - Drücken Sie die Taste ⏻, um das Heizgerät einzuschalten. Das Heizgerät wählt automatisch die niedrigste Leistungsstufe aus; auf dem Display erscheint eine voreingestellte Temperatur von 20 °C. Die Anzeige „°C“ und die rote Kontrollleuchte leuchten.
Drücken Sie während des Betriebs erneut die EIN/AUS-Taste, um das Heizgerät auszuschalten. Das Display zeigt wieder „--“ an; das Heizgerät befindet sich nun erneut im Bereitschaftsmodus.

MODUSEINSTELLUNG

Drücken Sie die Modus ⏻ Modustaste einmal, um die Einstellung der Heizleistung aufzurufen. Beim ersten Einschalten startet das Heizgerät automatisch mit der niedrigsten Leistungsstufe (Niedrig). Drücken Sie die Timer-Taste, um die Leistungsstufe zu ändern. Mit jedem Tastendruck wechseln Sie zwischen den verfügbaren Einstellungen:

Leistung	ʃ	ʃʃ	ʃʃʃ
NOVA KDT	800 W	1000 W	2000 W
	Niedrig	Mittel	Hoch

TEMPERATUREINSTELLUNG

Drehen Sie bei eingeschaltetem Heizgerät den Regler, um die Temperatur einzustellen. Drehen Sie ihn im Uhrzeigersinn, um die Temperatur zu erhöhen, und gegen den Uhrzeigersinn, um sie zu verringern. Die Temperatur kann zwischen 5 °C und 35 °C eingestellt werden. Nach Auswahl der gewünschten Temperatur zeigt das Display den eingestellten Wert an. Beim ersten Einschalten wird automatisch eine Temperatur von 20 °C voreingestellt.

TIMEREINSTELLUNG - Einschaltverzögerung

Im Bereitschaftsmodus kann mit dem Timer eine verzögerte Einschaltzeit für das Heizgerät eingestellt werden.
Drücken Sie die Timer-Taste, um die Timereinstellung aufzurufen. Wenn das Display blinkt und das Symbol „h“ erscheint, drehen Sie den Regler, um eine Verzögerungszeit zwischen 1 und 24 Stunden auszuwählen. ◷
Nach Auswahl der gewünschten Zeit blinkt die entsprechende Zahl auf dem Display 5 Sekunden lang; anschließend wird die Einstellung automatisch gespeichert. Die Timer-Anzeige „h“ leuchtet danach dauerhaft.
Nach Ablauf der eingestellten Zeit schaltet sich das Heizgerät automatisch ein.

TIMEREINSTELLUNG - Betriebszeitbegrenzung (Timer)

Drücken Sie die Timer-Taste, um die Timereinstellung aufzurufen. Wenn das Display blinkt und das Symbol „h“ erscheint, drehen Sie den Regler, um eine Betriebsdauer zwischen 1 und 24 Stunden auszuwählen. ◷
Nach Auswahl der gewünschten Zeit blinkt die entsprechende Zahl auf dem Display 5 Sekunden lang; anschließend wird die Einstellung automatisch gespeichert. Die Timer-Anzeige „h“ leuchtet danach dauerhaft, und das Heizgerät setzt den normalen Betrieb fort.
Nach Ablauf der eingestellten Betriebsdauer schaltet sich das Heizgerät automatisch aus.

KINDERSICHERUNG

Halten Sie die Tasten „Timer“ und „Modus“ gleichzeitig 5 Sekunden lang gedrückt, um die Kindersicherung zu aktivieren. Auf dem Display erscheint „CC“.
Um die Kindersicherung zu deaktivieren, halten Sie die Tasten „Timer“ und „Modus“ erneut gleichzeitig 5 Sekunden lang gedrückt. Hinweis: Das Display wird nach 30 Sekunden ohne Bedienung automatisch gedimmt. Berühren Sie eine beliebige Taste auf dem Bedienfeld, um das Display wieder zu aktivieren.

Speicherfunktion

Nach der ersten Einrichtung werden Änderungen der Temperatureinstellung gespeichert. Wird das Heizgerät in den Bereitschaftsmodus versetzt oder die Stromversorgung unterbrochen, bleibt die zuvor gewählte Temperatureinstellung gespeichert.
Beim erneuten Einschalten nimmt das Heizgerät den Betrieb mit der zuletzt eingestellten Temperatur wieder auf.
Die Leistungsstufe wird jedoch automatisch auf die niedrige Heizstufe zurückgesetzt.

Für das KT-Modell

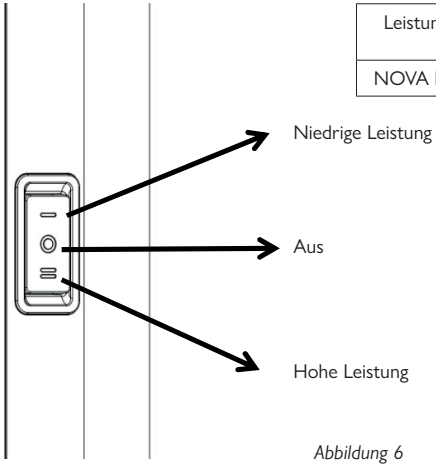

Leistung	I	O	II
NOVA KT	1200 W	Aus	2000 W

Abbildung 6

KT-Schalterfunktionen:

O	Aus Die Kontrollleuchte ist aus.
Niedrige Leistung	Oberen Schalter drücken und den Thermostatregler gleichzeitig auf Maximum drehen. Das Heizgerät arbeitet mit niedriger Leistung; die Kontrollleuchte leuchtet.
Hohe Leistung	Unteren Schalter drücken und den Thermostatregler gleichzeitig auf Maximum drehen. Das Heizgerät arbeitet mit hoher Leistung; die Kontrollleuchte leuchtet.

Das KT-Modell ist mit einem Heizleistungswahlschalter (siehe Abbildung 6) und einem Raumthermostat (siehe Abbildung 7) ausgestattet. Die folgende Tabelle erläutert die Funktion der einzelnen Schalterstellungen.

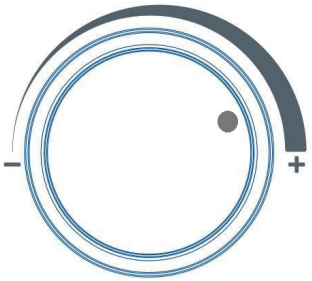

Abbildung 7: Raumthermostatregler

Wartung

1. Ziehen Sie vor der Reinigung stets den Netzstecker aus der Steckdose und lassen Sie das Heizgerät abkühlen.
2. Wischen Sie das Heizgerät mit einem weichen, feuchten (nicht nassen) Tuch ab..

WARNUNG:

- Tauchen Sie das Heizgerät nicht in Wasser.
- Verwenden Sie keine chemischen Reinigungsmittel wie Reinigungs- oder Scheuermittel.
- Achten Sie darauf, dass kein Wasser in das Innere des Heizgeräts gelangt, da dadurch eine Gefahr entstehen kann.

3. Bewahren Sie das Heizgerät an einem sauberen und trockenen Ort auf.
4. Versuchen Sie bei einer Störung oder im Zweifelsfall nicht, das Heizgerät selbst zu reparieren, da dies zu Brandgefahr oder Stromschlag führen kann

Recycling

Entsorgung von Elektro- und Elektronikaltgeräten (WEEE)



Applicable in European Union Member States and other European countries with separate collection systems. Gilt in den Mitgliedstaaten der Europäischen Union sowie in anderen europäischen Ländern mit getrennten Sammelsystemen. Dieses Symbol auf dem Produkt oder seiner Verpackung weist darauf hin, dass das Produkt nicht über den Hausmüll entsorgt werden darf. Stattdessen ist es bei einer geeigneten Sammelstelle für die Verwertung von Elektro- und Elektronikaltgeräten abzugeben.

Durch die ordnungsgemäße Entsorgung dieses Produkts tragen Sie dazu bei, mögliche negative Folgen für die Umwelt und die menschliche Gesundheit zu vermeiden, die durch eine unsachgemäße Abfallbehandlung entstehen könnten.
Das Recycling von Materialien trägt zur Schonung natürlicher Ressourcen bei.
Weitere Informationen zum Recycling dieses Produkts erhalten Sie bei Ihrer Gemeindeverwaltung, Ihrem Entsorgungsunternehmen oder dem Händler, bei dem Sie das Produkt erworben haben.

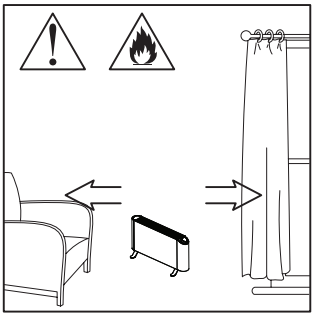

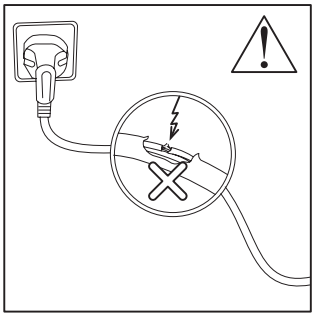

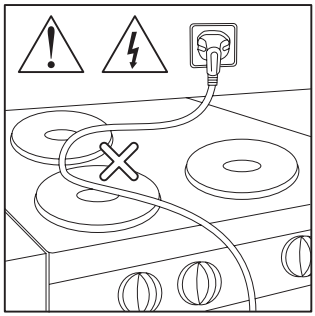

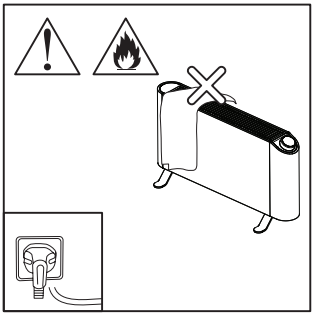

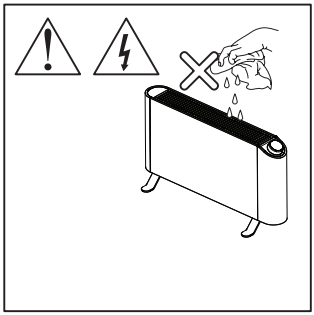

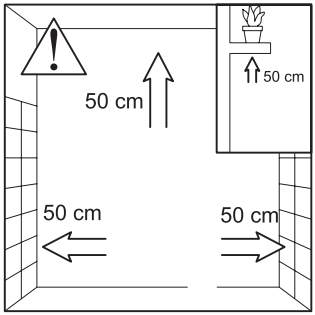



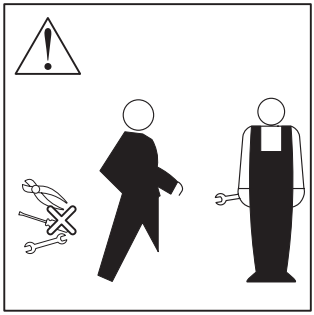

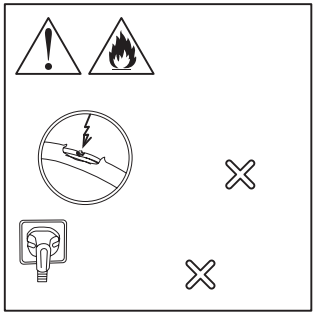



Bitte beachten Sie: Dieses Symbol bedeutet NICHT ABDECKEN!



Informationsanforderungen für elektrische Einzelraumheizgeräte (KDT-Modelle)

Kontaktangaben:	Siehe letzte Seite der Anleitung				
				Modellkennung(en): VG14 20 KDT	
Angabe	Symbol	Wert	Einheit	Angabe	Einheit
Wärmeleistung				Art der Wärmeleistung/Raumtemperaturregelung	
Nennwärmeleistung	Pnom	2.000	kW	Einstufige Wärmeleistung ohne Raumtemperaturregelung [nein]	
Mindestwärmeleistung (Richtwert)	Pmin	0.800	kW	Zwei oder mehr manuell einstellbare Stufen ohne Raumtemperaturregelung [nein]	
Maximale kontinuierliche Wärmeleistung	Pmax,c	2.000	kW	Raumtemperaturregelung mit mechanischem Thermostat	[nein]
Leistungsaufnahme					
Im Aus-Zustand	Po	0.00	W	mit elektronischer Raumtemperaturregelung [ja]	
Im Bereitschaftszustand	Psm	0.17	W	elektronische Raumtemperaturregelung mit Tages-Timer [nein]	
Im Leerlaufzustand	Pidle	0.17	W	nische Raumtemperaturregelung mit Wochen-Timer	[nein]
Im vernetzten Bereitschaftsbetrieb	Pnsm	0.00	W	**Sonstige Regelungsoptionen (Mehrfachauswahl möglich)**	
Bereitschaftszustand mit Anzeige von Informationen oder Status: Nein				Raumtemperaturregelung mit Präsenzerkennung [nein]	
				Raumtemperaturregelung mit Erkennung offener Fenster [nein]	
Jahreszeitbedingte Raumheizungs- Energieeffizienz im aktiven Betrieb	*ηS,on*	91.0	%		
				Fernsteuerungsoption	[nein]
				Adaptive Startregelung	[nein]
				Betriebszeitbegrenzung	[nein]
				Schwarzkugelsensor	
				Selbstlernfunktion	[nein]
				Regelgenauigkeit	[nein]

Informationsanforderungen für elektrische Einzelraumheizgeräte (KT-Modell)

Kontaktangaben:	Siehe letzte Seite der Anleitung				
Modellkennung(en): VG14 20 KT					
Angabe	Symbol	Wert	Einheit	Angabe	Einheit
Wärmeleistung				Art der Wärmeleistung/Raumtemperaturregelung	
Nennwärmeleistung	Pnom	2.000	kW	Einstufige Wärmeleistung ohne Raumtemperaturregelung	Zwei [nein]
Mindestwärmeleistung (Richtwert)	Pmin	1.200	kW	oder mehr manuell einstellbare Stufen ohne Raumtemperaturregelung	[nein]
Maximale kontinuierliche Wärmeleistung	Pmax,c	2.000	kW	Raumtemperaturregelung mit mechanischem Thermostat	[ja]
Leistungsaufnahme				mit elektronischer Raumtemperaturregelung	[nein]
Im Aus-Zustand	Po	0.00	W	elektronische Raumtemperaturregelung mit Tages-Timer	[nein]
Im Bereitschaftszustand	Psm	0.00	W	elektronische Raumtemperaturregelung mit Wochen-Timer	[nein]
Im Leerlaufzustand	Pidle	0.00	W	Sonstige Regelungsoptionen (Mehrfachauswahl möglich)	
Im vernetzten Bereitschaftsbetrieb	Pnsm	0.00	W	Raumtemperaturregelung mit Präsenzerkennung	[nein]
				Raumtemperaturregelung mit Erkennung offener Fenster	[nein]
Bereitschaftszustand mit Anzeige von Informationen oder Status			Nein		
Jahreszeitbedingte Raumheizungs-Energieeffizienz im aktiven Betrieb	$\eta S, on$	85.0	%	Fernsteuerungsoption	[nein]
				Adaptive Startregelung	[nein]
				Betriebszeitbegrenzung	[nein]
				Schwarzkugelsensor	
				Selbstlernfunktion	
				Regelgenauigkeit	[nein]
					[nein]

Notice d'utilisation du radiateur mobile
VG14 20 KDT blanc, VG14 20 KDT noir, VG14 20 KT

Ce produit convient uniquement aux espaces bien isolés ou à une utilisation occasionnelle.

Avant d'assembler et de mettre ce produit en service, veuillez lire cette notice et la conserver pour toute consultation ultérieure.
Merci d'avoir choisi ce radiateur Adax VG14. Afin de profiter pleinement de votre nouveau radiateur, nous vous recommandons de lire attentivement cette notice avant de l'utiliser. Vous bénéficierez ainsi des meilleures performances de l'appareil tout en l'utilisant en toute sécurité.

Dispositifs de sécurité

Pour votre sécurité, le radiateur est équipé d'un dispositif de sécurité antibasculement.
Celui-ci éteint automatiquement l'appareil en cas de renversement.
Pour fonctionner correctement, le radiateur doit être placé sur une surface ferme et plane.
Le radiateur est également équipé d'un système de protection contre la surchauffe qui éteint automatiquement l'appareil si l'une de ses parties devient excessivement chaude.

Consignes de sécurité importantes

Lors de l'utilisation de ce produit, respectez les précautions suivantes afin d'éviter tout risque d'incendie, de choc électrique ou de dommages aux personnes et aux biens.
Lisez attentivement la notice avant de mettre le radiateur en service. Une utilisation correcte garantit les meilleurs résultats en toute sécurité.

1. Afin d'éviter toute surchauffe, ne couvrez pas le radiateur. .
2. 2. Assurez-vous que l'alimentation de la prise sur laquelle le radiateur est branché est conforme aux indications figurant sur la plaque signalétique du radiateur et que la prise est reliée à la terre.
3. Maintenez le cordon d'alimentation à l'écart du corps chaud du radiateur.
4. N'utilisez pas ce radiateur à proximité immédiate d'une baignoire, d'une douche ou d'une piscine.
5. Utilisation à l'intérieur uniquement.
6. Ne placez pas le radiateur sur une moquette à poils très longs.
7. Utilisez toujours le radiateur sur une surface ferme, plane et stable.
8. **AVERTISSEMENT** : afin de réduire le risque d'incendie, maintenez les textiles, les rideaux et tout autre matériau inflammable à une distance minimale de 1 m de l'appareil.
9. Le radiateur ne doit pas être placé directement sous une prise de courant.
10. Le radiateur ne peut pas être fixé au mur.
11. N'introduisez aucun objet dans les grilles de sortie d'air chaud ou d'entrée d'air du radiateur. .
12. N'utilisez pas le radiateur dans des endroits où sont stockés des liquides inflammables ou où des vapeurs inflammables peuvent être présentes.
13. Débranchez toujours le radiateur avant de le déplacer.
14. Si le cordon d'alimentation est endommagé, il doit être remplacé par le fabricant, son service après-vente ou une personne de qualification similaire afin d'éviter tout danger.
15. Cet appareil peut être utilisé par des enfants âgés de 8 ans et plus et par des personnes dont les capacités physiques, sensorielles ou mentales sont réduites, ou manquant d'expérience et de connaissances, UNIQUEMENT si elles sont surveillées ou ont reçu des instructions concernant l'utilisation sûre de l'appareil et comprennent les risques encourus.
16. Les enfants ne doivent pas jouer avec l'appareil. Le nettoyage et l'entretien par l'utilisateur ne doivent pas être effectués par des enfants sans surveillance.
17. Les enfants de moins de 3 ans doivent être tenus à l'écart, sauf s'ils sont surveillés en permanence.
18. Les enfants âgés de 3 ans à moins de 8 ans peuvent uniquement mettre l'appareil en marche ou à l'arrêt, à condition que celui-ci soit placé ou installé dans sa position normale de fonctionnement prévue, qu'ils soient surveillés ou aient reçu des instructions concernant son utilisation sûre et qu'ils comprennent les risques encourus. Les enfants âgés de 3 ans à moins de 8 ans ne doivent ni brancher, ni régler, ni nettoyer l'appareil, ni effectuer son entretien.
19. Certaines parties de ce produit peuvent devenir très chaudes et provoquer des brûlures. Une vigilance particulière est requise en présence d'enfants et de personnes vulnérables.

20. N'utilisez pas ce radiateur dans de petites pièces occupées par des personnes incapables de quitter la pièce par leurs propres moyens, sauf si une surveillance permanente est assurée.
21. N'utilisez pas ce produit s'il est tombé ou s'il présente des signes visibles de détérioration.
22. Ne tentez jamais de réparer l'appareil vous-même. Les réparations des appareils électriques doivent uniquement être effectuées par un électricien qualifié. Toute réparation incorrecte peut présenter un risque grave pour l'utilisateur et annule la garantie. Confiez l'appareil à un réparateur qualifié.
23. Ne laissez pas un robot de nettoyage fonctionner sans surveillance dans la même pièce.
24. Afin d'éviter tout risque de surcharge de la prise de courant, il est déconseillé d'utiliser une rallonge avec cet appareil.
25. AVERTISSEMENT : risque d'incendie – N'utilisez pas cet appareil avec une rallonge ou un dispositif de commutation externe tel qu'une minuterie enfichable ou un adaptateur de prise télécommandé. Tous les appareils de chauffage absorbent un courant élevé sur le secteur. Tout défaut de conception, de connexion ou de composant de ces dispositifs peut facilement entraîner une surchauffe des points de raccordement, provoquant leur fusion, leur déformation, voire un incendie !
26. Afin d'éviter tout danger dû au réarmement intempestif du coupe-circuit thermique, cet appareil ne doit pas être alimenté par l'intermédiaire d'un dispositif de commutation externe, tel qu'une minuterie, ni être raccordé à un circuit régulièrement mis sous tension et hors tension par le fournisseur d'électricité.

Avertissement ! Ce produit ne doit pas être ouvert par du personnel non autorisé.

Toute tentative d'ouverture ou de réparation du produit peut entraîner un risque de choc électrique et rendre son utilisation dangereuse. Aucune pièce interne ne peut être réparée par l'utilisateur.
Confiez toute réparation à une personne qualifiée..

Caractéristiques techniques

Tension nominale : 230 V ~ 50 Hz
Puissance nominale : 2 000 W
Classe de protection : I

Consignes générales

1. Retirez délicatement le radiateur de son emballage.
2. Retournez le radiateur et posez-le sur l'emballage de protection.
3. Vérifiez que ni le radiateur ni le cordon d'alimentation n'ont été endommagés pendant le transport.
4. N'utilisez pas le radiateur s'il est endommagé.
5. Fixez les pieds au corps du radiateur conformément à la notice d'utilisation. Remettez le radiateur à l'endroit : l'appareil est alors prêt à fonctionner normalement.

Avertissement : n'utilisez pas l'appareil sans avoir installé les pieds. Utilisez le radiateur uniquement en position verticale (pieds en bas, commandes en haut). Toute autre position peut créer une situation dangereuse.

Structure et pièces



Figure 1

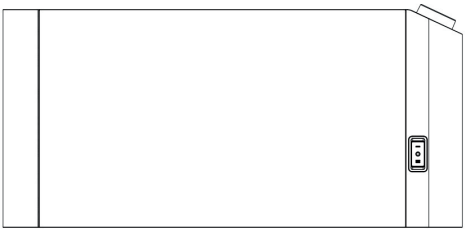

Figure 2



Figure 3

Figure 1 – vis de fixation des pieds (4 pièces)
Figure 2 – radiateur (1 pièce)
Figure 3 – pied du radiateur (2 pièces)

Montage des pieds

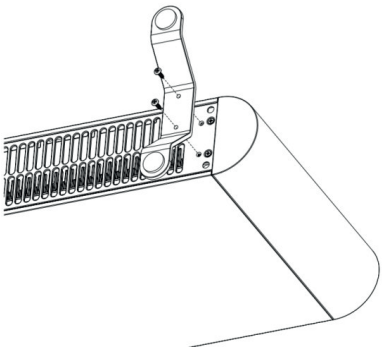

Figure 4

Installez uniquement 2 vis sur chaque pied, aux emplacements indiqués (Figure 4).
Retournez délicatement le radiateur et fixez solidement les pieds à l'aide des vis fournies.
AVERTISSEMENT : choisissez soigneusement l'emplacement du radiateur. Ne le placez ni devant ni directement sous une prise de courant. Veillez à ne pas l'installer sous une étagère, des rideaux ou tout autre obstacle.

Première utilisation

Après le montage, il suffit de brancher le radiateur pour le mettre en service.
Remarque : l'élément chauffant est recouvert d'un film protecteur qui se consume pendant les premières minutes d'utilisation, ce qui peut produire un léger dégagement de fumée. Ce phénomène est tout à fait normal : les fumées ne sont pas toxiques et disparaissent rapidement.
Nous vous recommandons d'ouvrir une fenêtre afin d'aérer la pièce lors de la première utilisation du radiateur.

Instructions d'utilisation

La superficie de la pièce est donnée à titre indicatif uniquement et repose sur une hauteur sous plafond de 2,5 m. Les performances de chauffage du produit peuvent être influencées par divers facteurs, notamment
le niveau d'isolation, l'agencement et la ventilation de la pièce, les autres sources de chaleur (telles que la lumière directe du soleil, les appareils de cuisson ou les fours) et les températures extérieures extrêmes.
Le radiateur est livré avec les pieds non montés. Ceux-ci doivent être installés avant toute utilisation. .

Mode d'emploi

Avant d'utiliser le radiateur, assurez-vous qu'il est posé sur une surface plane et stable. L'utilisation sur une surface inclinée ou irrégulière peut endommager l'appareil.

Pour le modèle KDT

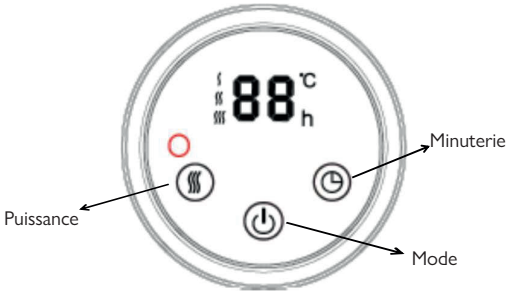

Figure 5

Lorsque le radiateur est branché sur une prise de courant adaptée, l'écran affiche « -- », indiquant que l'appareil est en mode veille.

MARCHE/ARRÊT – appuyez sur la touche ⏻ pour allumer le radiateur. Celui-ci sélectionne automatiquement la puissance la plus faible ⟆ et l'écran affiche une température préréglée de 20 °C. L'indicateur « °C » et le voyant rouge s'allument.
Lorsque le radiateur fonctionne, appuyez de nouveau sur la touche MARCHE/ARRÊT pour l'éteindre.
L'écran affiche de nouveau « -- », indiquant que l'appareil est revenu en mode veille.

RÉGLAGE DU MODE

Appuyez une fois sur la touche ⏻ Mode pour accéder au réglage de la puissance. Lors de la première mise en marche, le radiateur démarre automatiquement à la puissance la plus faible (Faible). Appuyez sur la touche Mode pour modifier la puissance. Chaque pression fait défiler les réglages disponibles :

Puissance	ʃ	ʃʃ	ʃʃʃ
NOVA KDT	800 W	1000 W	2000 W
	Faible	Moyenne	Élevée

RÉGLAGE DE LA TEMPÉRATURE

Lorsque le radiateur est allumé, tournez le bouton de commande pour régler la température. Tournez-le dans le sens horaire pour augmenter la température et dans le sens antihoraire pour la diminuer. La température peut être réglée entre 5 °C et 35 °C. Une fois la température souhaitée sélectionnée, l'écran affiche la température de consigne.
Lors de la première mise en marche, le radiateur se règle automatiquement sur une température de 20 °C.

RÉGLAGE DE LA MINUTERIE – Démarrage différé

En mode veille, la minuterie permet de programmer le démarrage différé du radiateur.

Appuyez sur la touche ⏲ Minuterie pour accéder au réglage. Lorsque l'écran clignote et que l'icône « h » apparaît, tournez le bouton de commande afin de sélectionner un délai compris entre 1 et 24 heures.
Une fois la durée souhaitée sélectionnée, le nombre correspondant clignote à l'écran pendant 5 secondes, puis le réglage est enregistré automatiquement. Le témoin « h » de la minuterie reste alors allumé.
À l'expiration du délai programmé, le radiateur s'allume automatiquement.

TIMER SETTING – Operating Time Limit (Timer)

Appuyez sur la touche ⏲ Minuterie pour accéder au réglage. Lorsque l'écran clignote et que l'icône « h » , apparaît, tournez le bouton de commande afin de sélectionner une durée comprise entre 1 et 24 heures.
Une fois la durée souhaitée sélectionnée, le nombre correspondant clignote à l'écran pendant 5 secondes, puis le réglage est enregistré automatiquement. Le témoin « h » de la minuterie reste alors allumé et le radiateur continue de fonctionner normalement.
À l'expiration de la durée de fonctionnement programmée, le radiateur s'éteint automatiquement.

VERROUILLAGE ENFANT

Maintenez simultanément les touches Minuterie et Mode enfoncées pendant 5 secondes pour activer le verrouillage enfant. « CC » s'affiche à l'écran.
Pour désactiver le verrouillage enfant, maintenez de nouveau les touches Minuterie et Mode enfoncées simultanément pendant 5 secondes. Remarque : la luminosité de l'écran diminue automatiquement après 30 secondes d'inactivité. Appuyez sur n'importe quelle touche du panneau de commande pour réactiver l'écran.

Fonction mémoire

Après le réglage initial, toute modification de la température est mémorisée. Si le radiateur est mis en veille ou si l'alimentation électrique est interrompue, il conserve la dernière température sélectionnée.
Lors de sa remise en marche, le radiateur reprend son fonctionnement avec la dernière température réglée. Toutefois, la puissance revient automatiquement au mode de chauffage Faible.

Pour le modèle KT

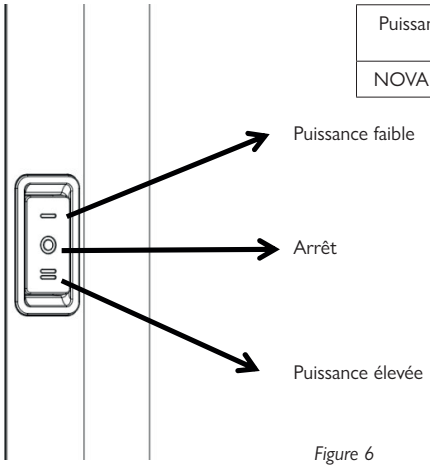

Puissance	I	O	II
NOVA KT	1200 W	Arrêt	2000 W

Figure 6

Fonction sélecteur du modèle KT :

O	Arrêt Le voyant est éteint.
Puissance de chauffage faible	Enfoncez la partie supérieure du sélecteur tout en tournant le bouton du thermostat sur la position maximale. Le radiateur fonctionne alors à faible puissance et le voyant du sélecteur s'allume.
Puissance de chauffage élevée	Enfoncez la partie inférieure du sélecteur tout en tournant le bouton du thermostat sur la position maximale. Le radiateur fonctionne alors à puissance élevée et le voyant du sélecteur s'allume.

Le modèle KT est équipé d'un sélecteur de puissance (voir Figure 6) et d'un thermostat d'ambiance (voir Figure 7). Le tableau ci-dessous décrit le fonctionnement de chaque position du sélecteur.

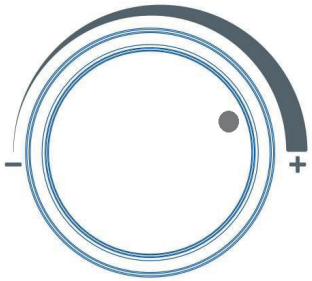

Figure 7 : commande du thermostat d'ambiance

Entretien

1. Débranchez toujours la fiche de la prise de courant et laissez le radiateur refroidir avant de le nettoyer.
2. Essuyez le radiateur avec un chiffon doux et humide (mais non mouillé).

AVERTISSEMENT:

- N'immergez pas le radiateur dans l'eau.
- N'utilisez pas de produits chimiques de nettoyage tels que des détergents ou des nettoyants abrasifs.
- Ne laissez pas d'eau pénétrer à l'intérieur du radiateur, car cela pourrait présenter un danger.

3. Rangez le radiateur dans un endroit propre et sec.
4. En cas de dysfonctionnement ou de doute, ne tentez pas de réparer le radiateur vous-même, car cela pourrait entraîner un risque d'incendie ou de choc électrique.

Recyclage

Élimination des déchets d'équipements électriques et électroniques (DEEE)



Applicable dans les États membres de l'Union européenne et dans les autres pays européens disposant de systèmes de collecte séparée. Ce symbole apposé sur le produit ou son emballage indique que le produit ne doit pas être jeté avec les ordures ménagères. Il doit être déposé dans un point de collecte approprié pour le recyclage des déchets d'équipements électriques et électroniques.

En veillant à l'élimination correcte de ce produit, vous contribuez à prévenir les conséquences potentiellement néfastes pour l'environnement et la santé humaine qui pourraient résulter d'une gestion inappropriée des déchets.

Le recyclage des matériaux contribue à préserver les ressources naturelles.

Pour plus d'informations sur le recyclage de ce produit, contactez votre mairie, votre service local de gestion des déchets ou le revendeur auprès duquel vous avez acheté le produit.

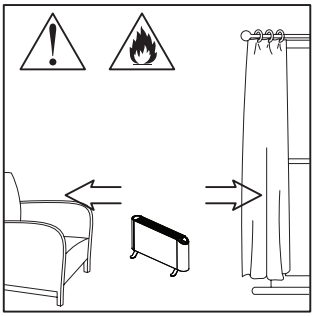

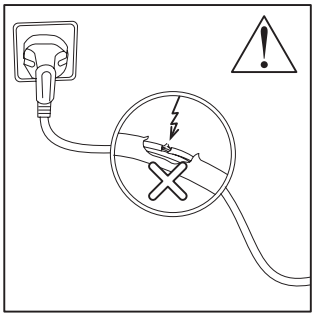

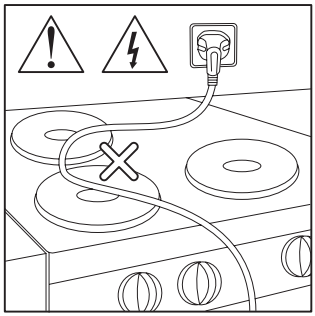

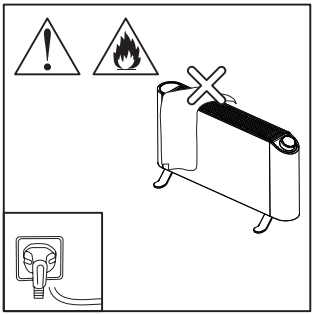

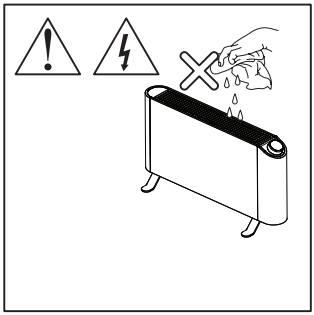

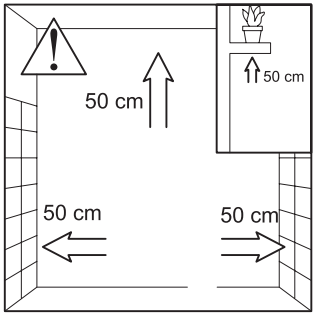



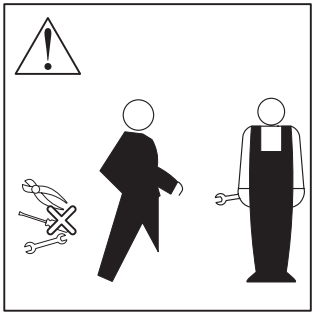

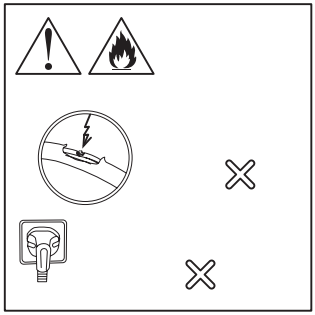



Veuillez noter que ce symbole signifie NE PAS COUVRIR !



Exigences d'information applicables aux dispositifs de chauffage décentralisés électriques (modèles KDT)

Coordonnées :	Veuillez consulter la dernière page de la notice d'utilisation				
Référence(s) du modèle : VG14 20 KDT					
Caractéristique	Symbole	Valeur	Unité	Caractéristique	Unité
Puissance thermique				Type de contrôle de la puissance thermique/de la température de la pièce	
Puissance thermique nominale	Pnom	2.000	kW	Contrôle de la puissance thermique à un seul palier, sans contrôle de la température de la pièce	[non]
Puissance thermique minimale (indicative)	Pmin	0.800	kW	Deux ou plusieurs paliers manuels, sans contrôle de la température de la pièce	[non]
Puissance thermique maximale continue	Pmax,c	2.000	kW	Contrôle de la température de la pièce par thermostat mécanique	[non]
En mode arrêt	Po	0.00	W	Contrôle électronique de la température de la pièce	[oui]
En mode veille	Psm	0.17	W	Contrôle électronique de la température de la pièce et programmateur journalier	[non]
En mode inactif	Pidle	0.17	W	Contrôle électronique de la température de la pièce et programmateur hebdomadaire	[non]
En mode veille avec maintien de la connexion au réseau	Pnsm	0.17	W	**Autres options de contrôle (sélections multiples possibles)**	
Mode veille avec affichage d'informations ou d'état			Non	Contrôle de la température de la pièce avec détecteur de présence	[non]
Efficacité énergétique saisonnière pour le chauffage des locaux en mode actif	ηS,on	91.0	%	Contrôle de la température de la pièce avec détecteur de fenêtre ouverte	[non]
				Option de contrôle à distance	[non]
				Contrôle adaptatif de l'activation	[non]
				Limitation de la durée d'activation	[non]
				Capteur à globe noir	[non]
				Fonctionnalité d'auto-apprentissage	[non]
				Précision du contrôle	[non]

Exigences d'information applicables aux dispositifs de chauffage décentralisés électriques (modèle KT)

Coordonnées :	Veuillez consulter la dernière page de la notice d'utilisation				
Référence(s) du modèle : VG14 20 KT					
Caractéristique	Symbole	Valeur	Unité	Caractéristique	Unité
Puissance thermique				Type de contrôle de la puissance thermique/de la température de la pièce	
Puissance thermique nominale	Pnom	2.000	kW	Contrôle de la puissance thermique à un seul palier, sans contrôle de la température de la pièce	[non]
Puissance thermique minimale (indicative)	Pmin	1.200	kW	Deux ou plusieurs paliers manuels, sans contrôle de la température de la pièce	[non]
Puissance thermique maximale continue	Pmax,c	2.000	kW	Contrôle de la température de la pièce par thermostat mécanique	[oui]
En mode arrêt	Po	0.00	W	Contrôle électronique de la température de la pièce	[non]
En mode veille	Psm	0.00	W	Contrôle électronique de la température de la pièce et programmateur journalier	[non]
En mode inactif	Pidle	0.00	W	Contrôle électronique de la température de la pièce et programmateur hebdomadaire	[non]
En mode veille avec maintien de la connexion au réseau	Pnsm	0.00	W	**Autres options de contrôle (sélections multiples possibles)**	
Mode veille avec affichage d'informations ou d'état			Non	Contrôle de la température de la pièce avec détecteur de présence	[non]
Efficacité énergétique saisonnière pour le chauffage des locaux en mode actif	ηS,on	85.0	%	Contrôle de la température de la pièce avec détecteur de fenêtre ouverte	[non]
				Option de contrôle à distance	[non]
				Contrôle adaptatif de l'activation	[non]
				Limitation de la durée d'activation	[non]
				Capteur à globe noir	[non]
				Fonctionnalité d'auto-apprentissage	[non]
				Précision du contrôle	[non]

Manual de instrucciones para calefactor portátil
VG14 20 KDT blanco, VG14 20 KDT negro, VG14 20 KT
Este producto es solo apto para espacios bien aislados o uso ocasional.

Antes de ensamblar y poner este producto en uso, lea estas instrucciones y guárdales para para futuras consultas.
Gracias por escoger este calefactor Adax VG14. Para sacar el máximo partido de su nuevo calefactor, le recomendamos leer estas instrucciones minuciosamente antes de usar el calefactor. Esto asegurará de obtener el mejor funcionamiento del aparato y que lo use de manera segura.

Funciones de seguridad

Por su seguridad, El calefactor está equipado con un interruptor de seguridad contra vuelcos. El interruptor apaga el calefactor automáticamente si se vuelca.
Para que funcione de forma correcta, el calefactor debe ponerse sobre una superficie firme y nivelada.
El calefactor también está equipado con un sistema de protección contra el sobrecalentamiento que apaga el aparato automáticamente si cualquier parte del calefactor se vuelve extremadamente caliente.

Medidas de seguridad importantes

Cuando se use este producto, tenga en cuenta las siguientes precauciones para evitar riesgos de incendio, descargas eléctricas u otros daños a personas y objetos.
Lea las instrucciones cuidadosamente antes de poner a funcionar el calefactor.
El uso correcto asegurará el mejor resultado en una forma segura.

1. Para evitar el sobrecalentamiento, no cubra el calefactor .
2. Asegúrese de que el suministro de alimentación a la toma de corriente a la cual el calefactor esté Cumpla con la etiqueta en el calefactor y que la toma de corriente esté conectada a tierra.
3. Mantenga alejado el cable de alimentación del cuerpo caliente del calefactor.
4. No use este calefactor en las inmediaciones de una bañera, una ducha o una piscina.
5. Solo para uso interno.
6. No ponga el calefactor sobre alfombras con una pelusa muy espesa.
7. Siempre use el calefactor sobre una superficie firme, nivelada y estable.
8. **ADVERTENCIA**: Para reducir el Riesgo de incendio, , mantenga los tejidos, las cortinas o cualquier otro material inflamable a una distancia mínima de 1m del aparato.
9. El calefactor no se debe ubicar por debajo de una toma de corriente.
10. El calefactor no se puede montar sobre la pared.
11. No inserte ningún objeto a través de las rejas de salida de calor o de entrada de aire del calefactor.
12. No use el calefactor en áreas donde se almacenen líquidos inflamables o donde humos inflamables podrían estar presentes.
13. Siempre desenchufe el calefactor cuando lo mueva de un lugar a otro.
14. Si se daña el cable de alimentación, el fabricante, su agente de servicio o una persona similar cualificada lo debe reemplazar para evitar un riesgo.
15. Este aparato lo pueden usar niños de 8 años de edad y más y personas con capacidades físicas, sensoriales o mentales reducidas, o con falta de experiencia y conocimiento. SOLO SI se les ha dado supervisión o instrucción con respecto al uso seguro del aparato y entienden el riesgo involucrado.
16. Los niños no deberán jugar con el aparato. La limpieza y el mantenimiento de usuario no lo deberán hacer niños sin supervisión.
17. Los niños menores de 3 años de edad deberán mantenerse alejados a menos de que estén supervisados continuamente.
18. Los niños de edades de 3 años a menos de 8 solo deberán encender o apagar el aparato, siempre que se haya puesto o instalado en su posición normal de funcionamiento prevista y que se les ha dado supervisión o instrucción con respecto al uso seguro del apartado y entienden el riesgo involucrado. Los niños de edades de 3 años a menos de 8 solo no deberán no deberán conectar, regular, limpiar el aparato o realizar mantenimiento de usuario.
19. Algunas partes de este producto se pueden poner muy calientes y causar quemaduras. Se debe dar particular atención cuando niños y personas vulnerables estén presentes.
20. No use este calefactor en habitaciones pequeñas cuando estén ocupadas por personas que no son capaces de dejar la habitación por sí solos, a menos de que se suministre constante supervisión.

21. Debe producto no se debe usar si se ha dejado caer o si existen signos visibles de daños.
22. Nunca intente repararlo usted mismo(a). Las reparaciones a dispositivos eléctricos solo las debe hacer un electricista calificado. Las reparaciones inadecuadas podrían poner al usuario en riesgo severo e invalidará la garantía. Lleve el aparato c un agente de reparación cualificado(a).
23. No permita que robots de limpieza funcionen en la misma habitación sin supervisión.
24. Para evitar cualquier riesgo de sobrecalentamiento de su toma de corriente, no se recomienda el uso de una regleta con este aparato.
25. **ADVERTENCIA**: Riesgo de incendio – No use este aparato conectado a través de una regleta o cualquier un dispositivo de conmutación externo, como un temporizador enchufable o un adaptador enchufable con mando a distancia. Todos los aparatos de calefacción consumen una gran cantidad de corriente de la red eléctrica, y cualquier deficiencia en el diseño, conexiones o componentes de estos dispositivos puede resultar fácilmente en sobrecalentamiento de los puntos de conexión, resultando en fusiones, ¡deformaciones e incluso al riesgo de incendio!
26. Para evitar cualquier riesgo derivado de un reinicio involuntario del interruptor térmico, este aparato no debe alimentarse a través de un dispositivo de conmutación externo, como un temporizador, ni conectarse a un circuito que la compañía eléctrica conecte y desconecte regularmente.

¡Advertencia! Este producto no debe ser abierto por personal no autorizado.

Cualquier intento de abrir o reparar el producto podría causar riesgo de descarga eléctrica y resultar que el producto se vuelva peligroso de usar. No existen dentro partes que puede reparar el usuario.
Encargue el mantenimiento a una persona cualificada**.**

.

Especificaciones técnicas

Tensión nominal: 230V ~ 50Hz
Potencia nomina: 2000W
Clase de protección: I

Instrucciones generales

1. Retire el calefactor cuidadosamente del embalaje.
2. De la vuelta al calentador y póngalo sobre el embalaje protector.
3. Verifique que ni el calefactor ni el cable de alimentación se han dañado de ninguna forma durante el transporte.
4. No opere el calefactor si se daña.
5. Ponga la base en el cuerpo del calefactor según el manual de usuario. Ponga el calefactor en posición vertical y el aparato estará listo para su normal funcionamiento..

Advertencia: No opere sin los pies ajustados. Opere el calefactor solo en posición vertical (pies abajo y mandos arriba). Cualquier otra posición podría crear una situación peligrosa.

Estructura y partes



Figura 1

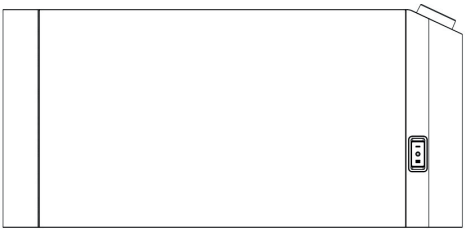

Figura 2



Figura 3

Figura 1 – tornillos para fijar las patas (4 piezas)
Figura 2 – calefactor (1 piezas)
Figura 3 – patas del calefactor (2 piezas)

Ajuste de los pies

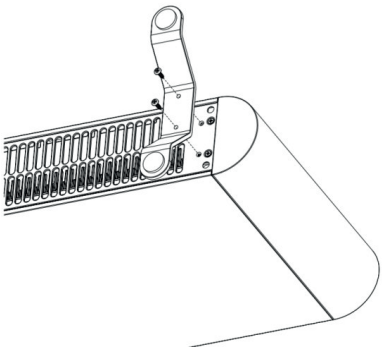

Figura 4

Ponga solo 2 tornillos en cada pata, en las posiciones mostradas. (Figura 4).
Dé la vuelta al calentador cuidadosamente y uso los tornillos suministrados para ajustar de manera segura los pies al calefactor.
ADVERTENCIA: Ponga con cuidado el calefactor. No lo ponga en frente de o directamente debajo de una toma de corriente. Asegúrese de que no esté debajo de un estante, cortinas o alguna otra obstrucción.

Usar por primera vez

Para activar el calefactor, después de ensamblarlo, simplemente enchúfelo.
Nota: El elemento se ha recubierto con una película protectora que se quemará durante unos minutos de uso, esto podría causar una pequeña cantidad de humo. Esto es normal, los humos no son tóxicos y desaparecerán rápidamente. Recomendamos que abra una Ventana para ventilar la habitación al usar el calefactor por primera vez.

Instrucciones de uso

Se da la el tamaño de la habitación solo para referencia y se basa en una habitación con una altura de techo de 2.5 m. El desempeño de calefacción del producto podría verse afectado por varios factores, incluyendo el nivel de aislamiento de la habitación, distribución de la habitación, ventilación, otras fuentes de calor (como la luz directa del sol, los electro-domésticos de cocina o los hornos) y las extremas temperaturas externas.

El calefactor se proporciona con las patas sueltas. Las patas se deben ajustar antes de operar el calefactor.

Instrucciones operacionales

Antes de usar el calefactor, asegúrese de que esté ubicado sobre una superficie plana y estable. El calefactor se podría dañar si se usa sobre una superficie inclinada o desigual.

Para el modelo KDT

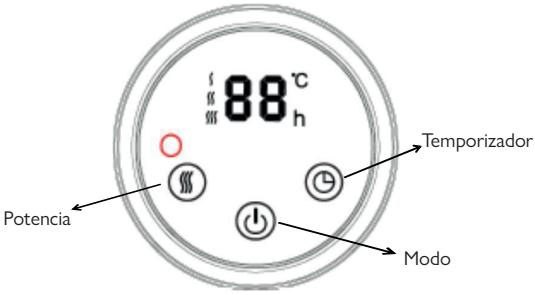

Figura 5

Una vez que el calefactor esté conectado a una apta toma de corriente, la pantalla mostrará "--", indicando que el calefactor está en modo de espera.

ON/OFF – botón de encendido ⏻ para encender el calefactor. El calefactor seleccionará automáticamente el ajuste de potencia más baja ≀ y la pantalla mostrará una temperatura preestablecida de 20°C. El indicador "°C" y la luz roja indicadora se iluminarán.
Mientras el calefactor esté un funcionando, presione el botón de ON/OFF nuevamente para apagar el calefactor. La pantalla cambiará a indicando que el calefactor ha regresado al modo de espera.

AJUSTE DEL MODO

Presione El botón de Mode ⏻ una vez para ingresar el modo de ajuste de potencia del calefactor. Cuando se enciende por primera vez, el calefactor empezará automáticamente en el ajuste de potencia más bajo. (Low). Presione el botón de Mode para cambiar el nivel de potencia. Cada vez que se pulse el botón, va pasando por los ajustes disponibles:

Potencia	ʃ	ʃʃ	ʃʃʃ
NOVA KDT	800 W	1000 W	2000 W
	Bajo	Medio	Alto

AJUSTE DE LA TEMPERATURA

Cuando se enciende el calefactor, gire el mando de control para ajustar la temperatura. Gire el mando en dirección de las agujas del reloj para aumentar la temperatura y en dirección contraria para disminuirla. La temperatura se puede ajustar entre 5°C y 35°C. Una vez que se ha seleccionado la temperatura deseada, la pantalla mostrará la temperatura establecida.
Cuando se enciende por primera vez, el calefactor, el calefactor se ajustará automáticamente a una temperatura predeterminada de 20°C.

AJUSTE DEL TEMPORIZADOR – Función de inicio diferido

En el modo de espera, se puede usar el temporizador para establecer un tiempo de arranque diferido para el calefactor.
Presione el botón de Timer ◷ para ingresar al modo de ajuste del temporizador. Cuando la pantalla parpadea y aparece el icono "h", gire el mando de control para seleccionar un tiempo de retardo entre 1 y 24 horas.
Una vez que se seleccione el tiempo deseado, la pantalla parpadeará el número correspondiente por 5 segundos antes de que el ajuste se guarde automáticamente. El indicador del temporizador "h" permanecerá iluminado.
Una vez transcurrido el tiempo establecido, el calefactor se encenderá automáticamente.

AJUSTE DEL TEMPORIZADOR – Límite de tiempo operativo (Temporizador)

Presione el botón de Timer ◷ para ingresar al modo de ajuste del temporizador. Cuando la pantalla parpadea y aparece el icono "h", gire el mando de control para seleccionar un tiempo de retardo entre 1 y 24 horas.
Una vez que se seleccione el tiempo deseado, la pantalla parpadeará el número correspondiente por 5 segundos antes de que el ajuste se guarde automáticamente. El indicador del temporizador "h" permanecerá iluminado y luego el calefactor continuará funcionando normalmente.
Cuando haya transcurrido el tiempo de funcionamiento establecido, el calefactor se apagará automáticamente.

BLOQUEO PARA NIÑOS

Presione y mantenga los botones de Time y Mode simultáneamente por 5 segundos para activar el bloqueo para niños. "CC" aparecerá en la pantalla.
Para desactivar el bloqueo para niños, presione y mantenga los botones de Time y Mode simultáneamente por 5 segundos nuevamente.
Nota: La pantalla se atenuará automáticamente después de 30 segundos de inactividad. Toque cualquier botó sobre el panel de control para reactivar la pantalla.

Función de memoria

Después de cualquier ajuste inicial, cualquier cambio hecho al ajuste de la temperatura se almacenará en la memoria. Si el calefactor se pone en modo de espera o se interrumpe el suministro de alimentación, el calefactor retendrá el ajuste de temperatura anteriormente seleccionado
Cuando el calefactor se enciende de nuevo, resumirá el funcionamiento usando la última temperatura establecida.
Sin embargo. el nivel de la potencia se configurará automáticamente por defecto en el modo de calefacción Low.

Para el modelo KT

Potencia	I	O	II
NOVA KT	1200 W	Apagado	2000 W

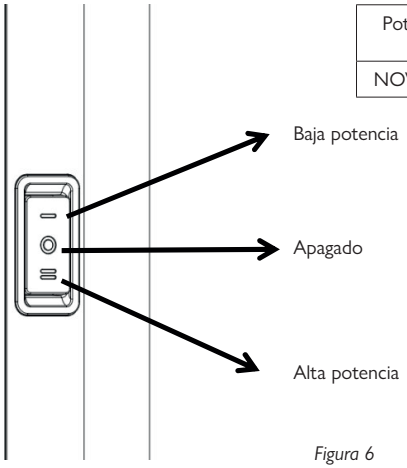

Figura 6

Función del interruptor del modelo KT

O	Off El indicador luminoso está apagado.
Nivel de potencia de calor bajol	Mantenga pulsado el interruptor superior mientras gira el mando del termostato hasta la posición máxima. El calefactor funcionará entonces a baja potencia y la luz indicadora del interruptor se iluminará.
Nivel de potencia de calor alto	Mantenga pulsado el interruptor inferior mientras gira el mando del termostato hasta la posición máxima. El calefactor funcionará entonces a alta potencia y la luz indicadora del interruptor se iluminará.

El modelo KT se suministra con un interruptor de selección de calor, vea la figura 6 y el termostato de la habitación, vea la figura 7. La tabla que se muestra explica la operación de cada posición del interruptor

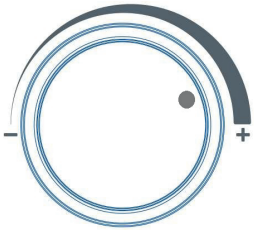

Figura 7: Control del termostato de la habitación

Mantenimiento

1. Siempre retire el enchufe de la toma de corriente y deje que el calefactor se enfríe antes de limpiar.
2. Limpie el calefactor con una paño suave y húmedo (no mojado).

ADVERTENCIA:

- No sumerja el calefactor en agua.
- No use químicos de limpieza como detergentes o limpiadores abrasivos.
- No deje que agua entre en el calefactor, ya que esto puede crear un riesgo.

3. Guarde el calefactor en un lugar limpio y seco.
4. En caso de avería o si tiene alguna duda, no intente reparar el calefactor por su cuenta, ya que podría resultar en riesgo de incendio o de descarga eléctrica.

Reciclaje

Eliminación de residuos de aparatos eléctricos y electrónicos (RAEE)



Aplicable en Estados Miembros de la Unión Europea y otros países europeos con sistema de recolección separada. Este símbolo sobre el producto o su embalaje indica que el producto no se debe botar con el desperdicio del hogar. En cambio, se debe llevar a un punto apropiado de recolección para el reciclaje de residuos de aparatos eléctricos y electrónicos.

By ensuring that this product is disposed of correctly, you will help prevent potential negative consequences for the environment and human health that could otherwise result from inappropriate waste handling.

El reciclaje de materiales ayuda a conservar los recursos naturales.

Para más información sobre el reciclaje de este producto, contacte al servicio de eliminación de desperdicios de su municipalidad regional o el el comercio en el que se compró el producto.

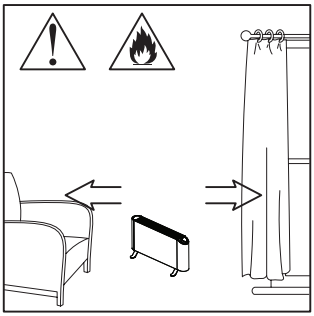

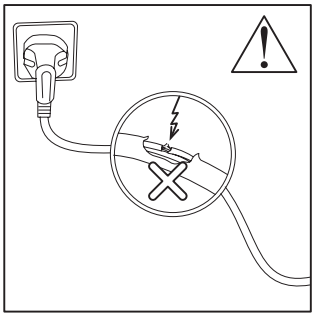

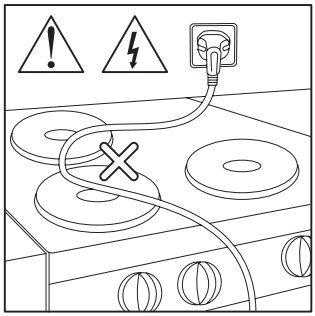

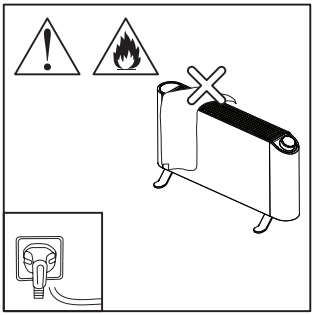

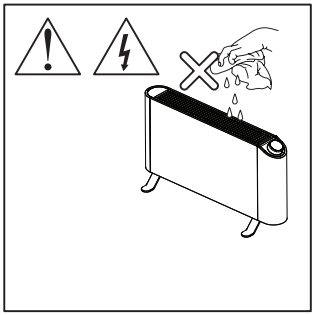

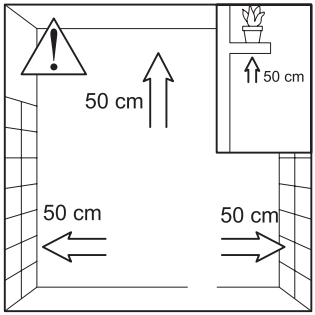

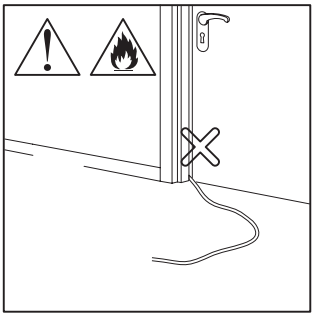

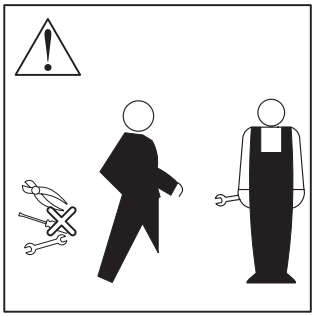

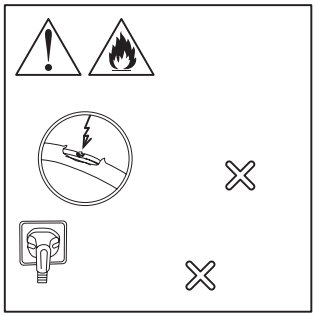



¡Ten en cuenta que este símbolo significa NO CUBRIR!



Requisitos de información para los calefactores eléctricos de uso doméstico (modelos KDT)

Detalles de contacto:	Vea la última página del manual de instrucciones:		
Identificador(es) del modelo: VG14 20 KDT			
Punto	Símbolo	Valor	Unidad
Potencia calorífica			
Potencia calorífica nominal	Pnom	2.000	kW
Potencia calorífica mínima (indicativa)	Pmin	0.800	kW
Potencia calorífica máxima continua	Pmax,c	2.000	kW
Consumo eléctrico			
En modo apagado	Po	0.00	W
En modo de espera	Psm	0.17	W
En modo de reposo	Pidle	0.17	W
En modo de espera de red	Pnsm	0.00	W
Modo de espera con visualización de información o estado			No
Eficiencia energética de la calefacción estacional en modo activo	ηS , on	91.0	%

Punto	Uni.
Tipo de potencia calorífica /control de la temperatura ambiente	
Potencia calorífica de una sola etapa y sin control de temperatura ambiente	[no]
Dos o más etapas manuales, sin control de temperatura ambiente	[no]
con termostato mecánico para el control de la temperatura ambiente	[no]
con control electrónico de la temperatura ambiente	[yes]
control electrónico de la temperatura ambiente con temporizador diurno	[no]
control electrónico de la temperatura ambiente con programador semanal	[no]
Otras opciones del control (múltiples selecciones posibles)	
control de temperatura ambiente, con detección de presencia	[no]
control de temperatura ambiente, con detección de ventana abierta	[no]
opción de control de distancia	[no]
control adaptivo de inicio	[no]
limitación del tiempo de funcionamiento	[no]
sensor de bombilla negra	
funcionalidad de autoaprendizaje	[no]
Precisión del control	[no]

Requisitos de información para los calefactores eléctricos de uso doméstico (modelos KT)

Detalles de contacto:	Vea la última página del manual de instrucciones:				
Identificador(es) del modelo: VG14 20 KT					
Punto	Símbolo	Valor	Unidad	Punto	Uni.
Potencia calorífica				Tipo de potencia calorífica /control de la temperatura ambiente	
Potencia calorífica nominal	Pnom	2.000	kW	Potencia calorífica de una sola etapa y sin control de temperatura ambiente	[no]
Potencia calorífica mínima (indicativa)	Pmin	1.200	kW	Dos o más etapas manuales, sin control de temperatura ambiente	[no]
Potencia calorífica máxima continua	Pmax,c	2.000	kW	con termostato mecánico para el control de la temperatura ambiente	[yes]
Consumo eléctrico				con control electrónico de la temperatura ambiente	[no]
En modo apagado	Po	0.00	W	control electrónico de la temperatura ambiente con temporizador diurno	[no]
En modo de espera	Psm	0.00	W	control electrónico de la temperatura ambiente con programador semanal	[no]
En modo de reposo	Pidle	0.00	W	Otras opciones del control (múltiples selecciones posibles)	
En modo de espera de red	Pnsm	0.00	W	control de temperatura ambiente, con detección de presencia	[no]
Modo de espera con visualización de información o estado			No	control de temperatura ambiente, con detección de ventana abierta	[no]
Eficiencia energética de la calefacción estacional en modo activo	$\eta S_{,on}$	85.0	%	opción de control de distancia	[no]
				control adaptivo de inicio	[no]
				limitación del tiempo de funcionamiento	[no]
				sensor de bombilla negra	
				funcionalidad de autoaprendizaje	[no]
				Precisión del control	[no]

Istruzioni per l'uso della stufa portatile
VG14 20 KDT Bianco, VG14 20 KDT Nero, VG14 20 KT

Questo prodotto è adatto esclusivamente per ambienti ben isolati o per un uso occasionale.

Prima di assemblare e mettere in funzione questo prodotto, leggere attentamente le presenti istruzioni e conservarle per future consultazioni.
Grazie per aver scelto questa stufa Adax VG14. Per ottenere il massimo dalla vostra nuova stufa, vi consigliamo di leggere attentamente le presenti istruzioni prima di utilizzarla. Ciò garantirà le migliori prestazioni dell'apparecchio e ne consentirà un utilizzo sicuro.

Dispositivi di sicurezza
Per la vostra sicurezza, la stufa è dotata di un interruttore di sicurezza antiribaltamento. Questo interruttore spegne automaticamente la stufa in caso di ribaltamento.
Per funzionare correttamente, la stufa deve essere collocata su una superficie stabile e piana. La stufa è inoltre dotata di un sistema di protezione contro il surriscaldamento che spegne automaticamente l'apparecchio se una qualsiasi parte della stufa raggiunge una temperatura eccessivamente elevata.

Importanti precauzioni di sicurezza
Quando questo prodotto è in uso, osservare le seguenti precauzioni per evitare il rischio di incendio, scosse elettriche o altri danni a persone e oggetti.
Leggere attentamente le istruzioni prima di mettere in funzione la stufa.
Un utilizzo corretto garantirà le migliori prestazioni in condizioni di sicurezza.

1. Per evitare il surriscaldamento, non coprire la stufa .
2. Assicurarsi che l'alimentazione elettrica della presa alla quale è collegata la stufa sia conforme a quanto indicato sull'etichetta della stufa e che la presa sia dotata di messa a terra.
3. Tenere il cavo di alimentazione lontano dal corpo caldo della stufa.
4. Non utilizzare questa stufa nelle immediate vicinanze di una vasca da bagno, una doccia o una piscina.
5. Utilizzare esclusivamente in ambienti interni.
6. Non collocare la stufa su tappeti a pelo molto alto.
7. La stufa deve essere utilizzata su di una superficie stabile.
8. **AVVERTENZA**: Per ridurre il rischio di incendio, mantenere tessuti, tende o qualsiasi altra materiale infiammabile a una distanza minima di 1 m dall'apparecchio.
9. La stufa non deve essere collocata direttamente sotto una presa di corrente.
10. La stufa non può essere montata a parete.
11. Non inserire oggetti nelle griglie di uscita dell'aria calda o di ingresso di aria.
12. Non utilizzare la stufa in ambienti in cui siano conservati liquidi infiammabili o in cui possano essere presenti vapori infiammabili.
13. Scollegare sempre la stufa dalla presa di corrente prima di spostarla da un luogo all'altro.
14. Se il cavo di alimentazione è danneggiato, deve essere sostituito dal produttore, dal suo servizio di assistenza o da una persona qualificata equivalente, al fine di evitare pericoli.
15. Questo apparecchio può essere utilizzato da bambini di età pari o superiore a 8 anni e da persone con ridotte capacità fisiche, sensoriali o mentali, o prive di esperienza e conoscenze, SOLO SE adeguatamente sorvegliate o istruite sull'uso sicuro dell'apparecchio e consapevoli dei pericoli connessi.
16. I bambini non devono giocare con l'apparecchio. La pulizia e la manutenzione da parte dell'utente non devono essere effettuate da bambini senza supervisione.
17. I bambini di età inferiore a 3 anni devono essere tenuti lontani dall'apparecchio, a meno che non siano costantemente sorvegliati.
18. I bambini di età compresa tra 3 e meno di 8 anni devono accendere o spegnere l'apparecchio esclusivamente a condizione che sia stato collocato o installato nella normale posizione di funzionamento prevista e che siano sorvegliati o istruiti sull'uso sicuro dell'apparecchio e comprendano i pericoli connessi. I bambini di età compresa tra 3 e meno di 8 anni non devono collegare l'apparecchio alla presa di corrente, regolarlo, pulirlo o eseguire interventi di manutenzione da parte dell'utente.
19. Alcune parti di questo prodotto possono diventare molto calde e causare ustioni. Prestare particolare attenzione in presenza di bambini e persone vulnerabili.

20. Non utilizzare questa stufa in ambienti di piccole dimensioni occupati da persone non in grado di lasciare autonomamente il locale, a meno che non siano costantemente sorvegliate.
21. Questo prodotto non deve essere utilizzato se è caduto o se presenta segni visibili di danneggiamento.
22. Non tentare mai di effettuare riparazioni autonomamente. Le riparazioni degli apparecchi elettrici devono essere eseguite esclusivamente da un elettricista qualificato. Riparazioni improprie possono esporre l'utente a gravi rischi e invalidare la garanzia. Portare l'apparecchio presso un centro di assistenza qualificato
23. Non consentire ai robot aspirapolvere di operare nella stessa stanza senza supervisione.
24. Per evitare qualsiasi rischio di sovraccarico della presa di corrente, si sconsiglia l'uso di una prolunga con questo apparecchi.
25. **AVVERTENZA**: Rischio di incendio – Non utilizzare questo apparecchio collegandolo tramite una prolunga o qualsiasi dispositivo di commutazione esterno, come un timer da collegare alla presa o un adattatore con spina dotato di telecomando. Tutti gli apparecchi di riscaldamento assorbono una corrente elevata dalla rete elettrica e qualsiasi carenza nella progettazione, nei collegamenti o nei componenti di questi dispositivi può facilmente provocare il surriscaldamento dei punti di connessione, con conseguente fusione, deformazione e persino rischio di incendio.
26. Per evitare pericoli dovuti al ripristino involontario del dispositivo di sicurezza termica, questo apparecchio non deve essere alimentato tramite un dispositivo di commutazione esterno, come un timer, né collegato a un circuito che viene regolarmente acceso e spento dal gestore della rete elettrica.

AVVERTENZA! Questo prodotto non deve essere aperto da personale non autorizzato.

Qualsiasi tentativo di aprire o riparare il prodotto può comportare il rischio di scosse elettriche e rendere il prodotto pericoloso da utilizzare. All'interno non sono presenti componenti riparabili dall'utente.
Per gli interventi di assistenza, rivolgersi a personale qualificato.

Specifiche tecniche

Tensione nominale: 230V ~ 50Hz
Potenza nominale: 2000W
Classe di protezione: I

Istruzioni generali

1. Estrarre con cautela la stufa dall'imballaggio.
2. capovolgere la stufa e appoggiarla sull'imballaggio protettivo
3. Verificare che né la stufa né il cavo di alimentazione abbiano subito danni durante il trasporto.
4. Non utilizzare la stufa se presenta danni.
5. Montare il piedino sul corpo della stufa seguendo le istruzioni per l'uso. Rimettere la STufa in posizione verticale, l'apparecchio è ora pronto per il normale utilizzo.

Avvertenza: Non utilizzare senza aver montato i piedini. Utilizzare la stufa esclusivamente in posizione verticale (piedini in basso, comandi in alto). Qualsiasi altra posizione può creare una situazione di pericolo.

Struttura e parti



Figura 1

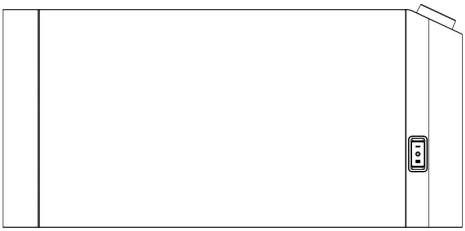

Figura 2



Figura 3

Figura 1 – viti per il fissaggio dei piedini (4 pz)
Figura 2 – stufa (1 pz)
Figura 3 – piede della stufa (2 pz)

Inserire i piedini

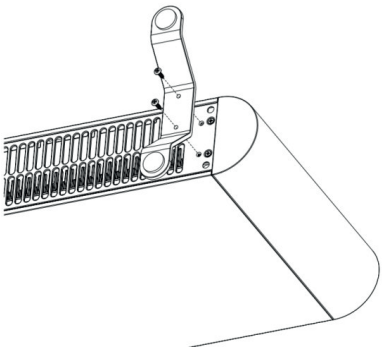

Figura 4

Montare solo 2 viti per ciascun piedino nelle posizioni indicate (Figura 4).
Capovolgere con cautela la stufa e utilizzare le viti in dotazione per fissare saldamente i piedini alla stufa.
ATTENZIONE: Posizionare la stufa con cautela. Non collocarla davanti o direttamente sotto una presa di corrente. Assicurarsi che non sia posizionata sotto una mensola, tende o qualsiasi altro ostacolo.

Utilizzo per la prima volta

Per attivare la stufa, una volta completato il montaggio, è sufficiente collegarla alla presa di corrente.
Nota: L'elemento riscaldante è stato rivestito con una pellicola protettiva che si brucerà durante i primi minuti di utilizzo; ciò potrebbe causare una lieve emissione di fumo. È del tutto normale: i fumi non sono tossici e scompariranno rapidamente.
Si consiglia di aprire una finestra per ventilare il locale quando si utilizza la stufa per la prima volta.

Istruzioni per l'uso

La dimensione del locale è fornita esclusivamente a titolo indicativo ed è calcolata sulla base di un locale con un'altezza del soffitto di 2,5 m. Le prestazioni di riscaldamento del prodotto possono essere influenzate da diversi fattori, tra cui il livello di isolamento del locale, la disposizione del locale, la ventilazione, altre fonti di calore (come la luce solare diretta, gli apparecchi di cottura o i forni) e le temperature esterne estreme.
La stufa viene fornita con i piedini non montati. I piedini devono essere montati prima di mettere in funzione la stufa.

Istruzioni per l'operatività

Prima di utilizzare la stufa, assicurarsi che sia collocata su una superficie piana e stabile. L'utilizzo della stufa su una superficie inclinata o irregolare può causare danni.

Per il modello KDT

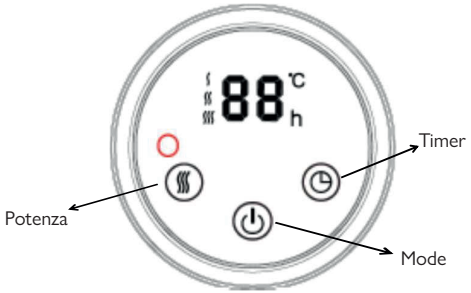

Figura 5

Una volta collegata la stufa a una presa di corrente idonea, il display visualizzerà "--", indicando che la stufa è in modalità standby.

ON/OFF – premere il pulsante ⏻ per accendere la stufa. La stufa selezionerà automaticamente l'impostazione di potenza più bassa ≀ e il display visualizzerà una temperatura preimpostata di 20 °C. L'indicatore "°C" e la spia rossa si illumineranno.
Mentre la stufa è in funzione, premere nuovamente il pulsante oN/oFF per spegnerla. Il display tornerà a visualizzare "--", indicando che la stufa è nuovamente in modalità standby
.

IMPOSTAZIONE MODALITA'

Premere il pulsante Mode ⏻ per accedere alla modalità di impostazione della potenza della stufa. Alla prima accensione, la stufa si avvierà automaticamente al livello di potenza più basso (Basso). Premere il pulsante Mode per modificare il livello di potenza. Ad ogni pressione del pulsante si passa ciclicamente attraverso le impostazioni disponibili:

Potenza	ʃ	ʃʃ	ʃʃʃ
NOVA KDT	800 W	1000 W	2000 W
	Basso	Medio	Alto

IMPOSTAZIONE DELLA TEMPERATURA

Quando la stufa è accesa, ruotare la manopola di comando per regolare la temperatura. Ruotare la manopola in senso orario per aumentare la temperatura e in senso antiorario per diminuirla. La temperatura può essere impostata tra 5 °C e 35 °C. Una volta selezionata la temperatura desiderata, il display mostrerà la temperatura impostata.
Alla prima accensione, la stufa sarà automaticamente impostata su una temperatura di 20 °C

IMPOSTAZIONE TIMER – Funzione di avvio ritardato

n modalità standby, il timer può essere utilizzato per impostare un orario di avvio ritardato della stufa. Premere il pulsante Timer ◷ to enter the timer setting mode. per accedere alla modalità di impostazione del timer. Quando il display lampeggia e compare l'icona "h", ruotare la manopola di comando per selezionare un tempo di ritardo compreso tra 1 e 24 ore.

Una volta selezionato il tempo desiderato, il numero corrispondente sul display lampeggerà per 5 secondi, dopodiché l'impostazione verrà salvata automaticamente. L'indicatore del timer "h" rimarrà quindi acceso.

IMPOSTAZIONE TIMER – Limite di tempo di funzionamento (Timer)

Premere il pulsante Timer ◷ per accedere alla modalità di impostazione del timer. Quando il display lampeggia e compare l'icona "h", ruotare la manopola di comando per selezionare un periodo di tempo compreso tra 1 e 24 ore.
Una volta selezionato il tempo desiderato, il numero corrispondente sul display lampeggerà per 5 secondi, dopodiché l'impostazione verrà salvata automaticamente. L'indicatore del timer "h" rimarrà quindi acceso e la stufa continuerà a funzionare normalmente.
Al termine del tempo di funzionamento impostato, la stufa si spegnerà automaticamente.

BLOCCO BAMBINI

Tenere premuti contemporaneamente i pulsanti Timer e Modalità per 5 secondi per attivare il blocco bambini. Sul display comparirà "CC".
Per disattivare il blocco bambini, tenere nuovamente premuti contemporaneamente i pulsanti Timer e Modalità per 5 secondi. Nota: Il display si attenuerà automaticamente dopo 30 secondi di inattività. Toccare un pulsante qualsiasi sul pannello di controllo per riattivare il display.

Funzione Memoria

Dopo la configurazione iniziale, qualsiasi modifica apportata all'impostazione della temperatura verrà memorizzata. Se la stufa viene messa in modalità standby o l'alimentazione elettrica viene interrotta, la stufa manterrà in memoria l'impostazione della temperatura selezionata in precedenza.
Quando la stufa viene nuovamente accesa, riprenderà a funzionare utilizzando l'ultima temperatura impostata. Tuttavia, il livello di potenza verrà automaticamente reimpostato sulla modalità di riscaldamento Bassa.

Per modello KT

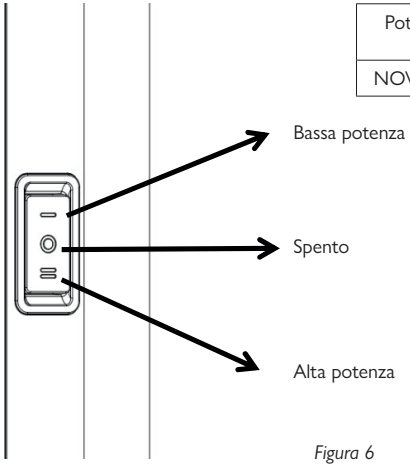

Potenza	I	O	II
NOVA KT	1200 W	Off	2000 W

Figura 6

Modello KT funzione Switch

O	Spento L'indicatore luminoso è spento.
Basso livello di potenza di riscaldamento	Premere l'interruttore superiore mentre si ruota la manopola del termostato fino alla posizione massima. La stufa funzionerà quindi a bassa potenza e la spia luminosa sull'interruttore si accenderà.
Alto livello di potenza di riscaldamento	Premere l'interruttore inferiore mentre si ruota la manopola del termostato fino alla posizione massima. La stufa funzionerà quindi ad alta potenza e la spia luminosa sull'interruttore si accenderà.

Il modello KT è dotato di un selettore della potenza di riscaldamento, vedere Figura 6, e di un termostato ambiente, vedere Figura 7. La tabella riportata di seguito illustra il funzionamento di ciascuna posizione del selettore.

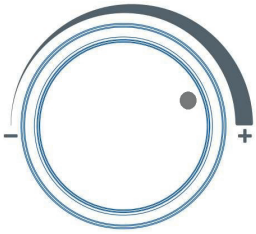

Figura 7: Controllo del termostato ambiente

Manutenzione

1. Scollegare sempre la spina dalla presa di corrente e lasciare raffreddare la stufa prima di procedere alla pulizia.
2. Pulire la stufa con un panno morbido e umido (non bagnato).

ATTENZIONE:

- Non immergere la stufa in acqua.
- Non utilizzare prodotti chimici per la pulizia, come detergenti o prodotti abrasivi.
- Evitare che l'acqua penetri all'interno della stufa, poiché ciò potrebbe creare una situazione di pericolo.

3. Conservare la stufa in un luogo pulito e asciutto..
4. IIn caso di malfunzionamento o in caso di dubbi, non tentare di riparare la stufa autonomamente, poiché ciò potrebbe comportare il rischio di incendio o di scosse elettriche.

Riciclaggio

Smaltimento dei rifiuti di apparecchiature elettriche ed elettroniche (RAEE)



Applicabile negli Stati membri dell'Unione Europea e negli altri Paesi europei dotati di sistemi di raccolta differenziata. Questo simbolo sul prodotto o sulla confezione indica che il prodotto non deve essere smaltito insieme ai rifiuti domestici. Deve invece essere conferito presso un apposito punto di raccolta per il riciclaggio dei rifiuti di apparecchiature elettriche ed elettroniche.

Assicurandosi che questo prodotto venga smaltito correttamente, si contribuirà a prevenire potenziali conseguenze negative per l'ambiente e la salute umana che potrebbero altrimenti derivare da una gestione inappropriata dei rifiuti.

Il riciclaggio dei materiali contribuisce a preservare le risorse naturali.

Per ulteriori informazioni sul riciclaggio di questo prodotto, contattare il Comune di appartenenza, il servizio locale di smaltimento dei rifiuti o il rivenditore presso il quale è stato acquistato il prodotto.

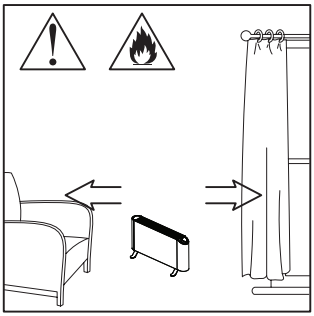

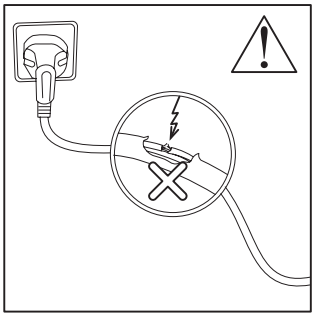

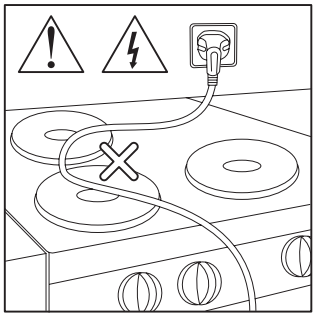

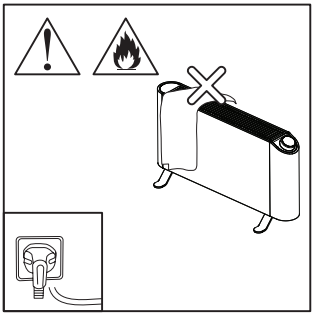

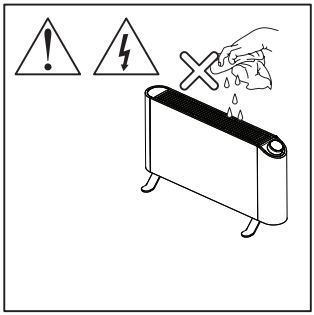

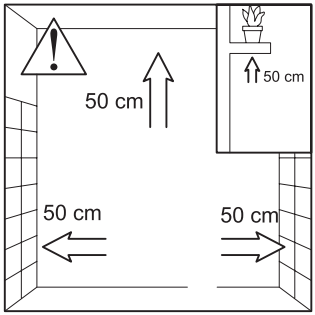



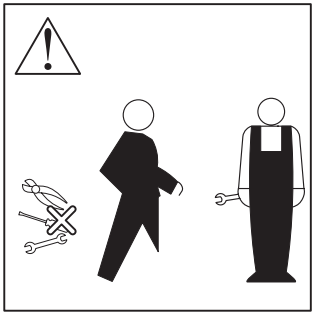

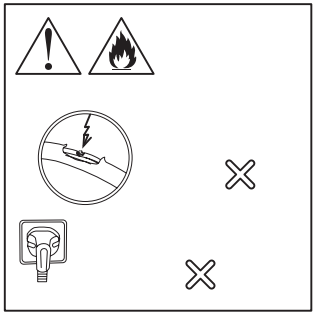



Nota che il simbolo vuol dire NON COPRIRE!



Requisiti informativi per i riscaldatori elettrici d'ambiente. (modelli KDT)

Dettagli contatti:	Consultare la pagina finale del manuale delle istruzioni		
Identificatore modello: VG14 20 KDT			
Articolo	Simbolo	Valore	Unità
Potenza Termica			
Potenza termica nominale	Pnom	2.000	kW
Potenza termica minima (indicativa)	Pmin	0.800	kW
Potenza termica continua massima	Pmax,c	2.000	kW
Consumo di potenza			
In modalità spento	Po	0.00	W
In standby	Psm	0.17	W
A riposo	Pidle	0.17	W
In network standby	Pnsm	0.00	W
Modalità standby con visualizzazione di informazioni o dello stato		No	
Efficienza energetica stagionale del riscaldamento d'ambiente in modalità attiva	ηS，on	91.0	%

Articolo	Unità
Tipo di potenza termica/controllo della temperatura ambiente	
Potenza termica a stadio singolo e assenza di controllo della temperatura ambiente	[no]
Due o più livelli di potenza manuali, senza controllo della temperatura ambiente	[no]
con controllo della temperatura ambiente mediante termostato meccanico	[no]
con controllo elettronico della temperatura ambiente	[si]
controllo elettronico della temperatura ambiente con programmazione giornaliera	[no]
con controllo elettronico della temperatura ambiente e programmatore settimanale	[no]
Altre opzioni possibili (selezioni multiple possibili)	
room temperature control, with presence detection	[no]
room temperature control, with open window detection	[no]
opzione controllo distanza	[no]
controllo inizio adattivo	[no]
limitazione al tempo di funzionamento	[no]
sensore a bulbo nero	
funzione di autoapprendimento	[no]
Precisione del controllo	[no]

Requisiti informative per i riscaldatori elettrici d'ambiente. (modello KT)

Dettagli contatti:	Consultare la pagina finale del manuale delle istruzioni				
Identificatore modello: VG14 20 KT DF2506					
Articolo	Simbolo	Valore	Unità	Articolo	Unità
Potenza Termica				Tipo di potenza termica/controllo della temperatura ambiente	
Potenza termica nominale	Pnom	2.000	kW	Potenza termica a stadio singolo e assenza di controllo della temperatura ambiente	[no]
Potenza termica minima (indicativa)	Pmin	1.200	kW	Due o più livelli di potenza manuali, senza controllo della temperatura ambiente	[no]
Potenza Termica Continua Massima	Pmax,c	2.000	kW	con controllo della temperatura ambiente mediante termostato meccanico	[yes]
Power consumption				con controllo elettronico della temperatura ambiente	[no]
In modalità spento	Po	0.00	W	controllo elettronico della temperatura ambiente con programmatore giornaliero	[no]
In standby mode	Psm	0.00	W	con controllo elettronico della temperatura ambiente e programmatore settimanale	[no]
A riposo	Pidle	0.00	W	Altre opzioni di controllo (sono possibili selezioni multiple)	
In network standby	Pnsm	0.00	W	controllo della temperatura ambiente con rilevamento della presenza	[no]
Modalità standby con visualizzazione di informazioni o dello stato			No	controllo della temperatura ambiente con rilevamento di finestra aperta	[no]
Efficienza energetica stagionale del riscaldamento d'ambiente in modalità attiva	ηS, on	85.0	%	opzione controllo distanza	[no]
				controllo inizio adattivo	[no]
				limitazioni tempo di funzionamento	[no]
				sensore a bulbo nero	
				funzione di autoapprendimento	[no]
				Precisione del controllo	[no]

Gebruikersinstructies voor de draagbare kachel
VG14 20 KDT Wit, VG14 20 KDT Zwart, VG14 20 KT

Dit product is alleen geschikt voor goed geïsoleerde ruimtes of voor incidenteel gebruik.

Lees deze gebruiksaanwijzing aandachtig door voordat u dit product in elkaar zet en in gebruik neemt, en bewaar deze om later te kunnen raadplegen.
Bedankt dat u voor deze Adax VG14 kachel hebt gekozen. Om optimaal gebruik te maken van uw nieuwe kachel, raden wij u aan deze instructies grondig door te lezen voordat u de kachel in gebruik neemt. Zo bent u er zeker van dat het apparaat optimaal presteert en dat u het op een veilige manier kunt gebruiken.

Veiligheidsvoorzieningen

Voor uw veiligheid is de kachel voorzien van een omval-beveiliging. Deze schakelaar schakelt de kachel automatisch uit als deze omvalt.
Voor een correct werking moet de kachel op een stevige, vlakke ondergrond worden geplaatst.
De kachel is bovendien uitgerust met een oververhittingsbeveiliging die het apparaat automatisch uitschakelt als een onderdeel van de kachel te heet wordt.

Belangrijke voorzorgsmaatregelen

Houd bij het gebruik van dit product rekening met de volgende voorzorgsmaatregelen om het risico op brand, elektrische schokken of ander letsel aan personen en schade aan voorwerpen te voorkomen.
Lees de instructies zorgvuldig door voordat u de kachel gebruikt. Door het apparaat op de juiste manier te gebruiken, bent u verzekerd van het beste resultaat op een veilige manier.

1. Om oververhitting te voorkomen, mag u de kachel niet afdekken .
2. Zorg ervoor dat de stroomtoevoer naar het stopcontact waar op de kachel is aangesloten, overeenkomt met de gegevens op het label van de kachel en dat het stopcontact is geaard.
3. Houd de voedingskabel uit de buurt van de hete behuizing van de kachel.
4. Gebruik deze kachel niet in de directe omgeving van een bad, een douche of een zwembad.
5. Uitsluitend voor gebruik binnenshuis.
6. De kachel niet op een tapijt met een zeer hoge pool plaatsen.
7. Gebruik de kachel altijd op een stevige, vlakke en stabiele ondergrond.
8. WAARSCHUWING: Om het brandgevaar te beperken, dient u textiel, gordijnen of ander brandbaar materiaal op een minimale afstand van 1 m van het apparaat te houden.
9. De kachel mag niet direct onder een stopcontact worden geplaatst.
10. De kachel mag niet aan de wand gemonteerd worden.
11. Steek geen voorwerpen door de warmte-uitlaatroosters of luchtinlaatroosters van de kachel.
12. Gebruik de kachel niet in ruimtes waar brandbare vloeistoffen worden opgeslagen of waar brandbare dampen aanwezig kunnen zijn.
13. Haal altijd de stekker van de kachel uit het stopcontact wanneer u de kachel verplaatst.
14. Als de voedingskabel beschadigd is, moet deze worden vervangen door de fabrikant, diens servicepartner of een vergelijkbare gekwalificeerde persoon om gevaar te voorkomen.
15. Dit apparaat mag worden gebruikt door kinderen van 8 jaar en ouder en door personen met een beperkt fysiek, zintuiglijk of mentaal vermogen, of met een gebrek aan ervaring en kennis, ALLEEN ALS zij onder toezicht staan of instructies hebben gekregen over het veilige gebruik van het apparaat en zich bewust zijn van de daarmee samenhangende gevaren.
16. Kinderen mogen niet met het apparaat spelen. Schoonmaak en onderhoud door de gebruiker mogen niet worden uitgevoerd door kinderen tenzij ze onder toezicht staan.
17. Kinderen jonger dan 3 jaar moeten uit de buurt worden gehouden, tenzij er voortdurend toezicht op wordt gehouden.
18. Kinderen van 3 jaar tot en met 7 jaar mogen het apparaat alleen in- of uitschakelen, mits het in de beoogde normale gebruikspositie is geplaatst of geïnstalleerd en zij onder toezicht staan of instructies hebben gekregen over het veilige gebruik van het apparaat en de daarmee samenhangende gevaren begrijpen. Kinderen van 3 jaar tot en met 7 jaar mogen het apparaat niet aansluiten, instellen, schoonmaken of onderhoudswerkzaamheden uitvoeren.
19. Sommige onderdelen van dit product kunnen zeer heet worden en brandwonden veroorzaken. Er moet extra aandacht worden besteed wanneer er kinderen en kwetsbare personen aanwezig zijn.

20. Gebruik deze kachel niet in kleine ruimtes waarin zich personen bevinden die niet in staat zijn de ruimte zelfstandig te verlaten, tenzij er voortdurend toezicht wordt gehouden.
21. Dit product mag niet worden gebruikt als het is gevallen of als er zichtbare tekenen van schade zijn.
22. Probeer de kachel nooit zelf te repareren. Reparaties aan elektrische apparaten mogen uitsluitend worden uitgevoerd door een gekwalificeerde elektricien. Onjuiste reparaties kunnen ernstige gevaren voor de gebruiker opleveren en leiden tot het vervallen van de garantie. Breng het apparaat naar een erkende reparateur..
23. Laat schoonmaakrobots niet zonder toezicht in dezelfde ruimte werken.
24. Om elk risico op overbelasting van het stopcontact te voorkomen, wordt het gebruik van een verlengsnoer in combinatie met dit apparaat afgeraden.
25. WAARSCHUWING: Brandgevaar – Gebruik dit apparaat niet wanneer het is aangesloten via een verlengsnoer of een extern schakelapparaat, zoals een stekkertimer of een adapter met afstandsbediening. Alle verwarmingsapparaten trekken een hoge stroomsterkte uit het elektriciteitsnet en eventuele tekortkomingen in het ontwerp, de aansluitingen of de onderdelen van deze apparaten kunnen gemakkelijk leiden tot oververhitting van de aansluitpunten, met smelten, vervorming en zelfs brandgevaar tot gevolg!
26. Om gevaar als gevolg van het onbedoeld resetten van de thermische beveiliging te voorkomen, mag dit apparaat niet worden gevoed via een extern schakelapparaat, zoals een timer, of worden aangesloten op een stroomkring die regelmatig door het elektriciteitsbedrijf wordt in- en uitgeschakeld.

Waarschuwing! Dit product mag open gemaakt worden door onbevoegd personeel.

Elke poging om het product te openen of te repareren kan het risico op een elektrische schok met zich meebrengen en ertoe leiden dat het product gevaarlijk wordt om te gebruiken. Het product bevat geen onderdelen die door de gebruiker kunnen worden gerepareerd. Laat onderhoud over aan een gekwalificeerde monteur.

Technische specificaties

Nominale spanning: 230V ~ 50Hz
Nominaal vermogen: 2000W
Beschermingsklasse: I

Algemene instructies

1. Haal de kachel voorzichtig uit de verpakking.
2. Draai de kachel ondersteboven en laat deze op de beschermende verpakking rusten.
3. Controleer of de kachel en de voedingskabel tijdens het transport op geen enkele manier zijn beschadigd.
4. De kachel niet gebruiken als deze beschadigd is.
5. Bevestig de voetjes aan de behuizing van de kachel volgens de gebruiksaanwijzing. Zet de kachel rechtop waarna de kachel gereed is voor normaal gebruik.

Waarschuwing: De kachel niet gebruiken als de voetjes niet bevestigd zijn. Gebruik de kachel uitsluitend in rechtopstaande positie (voetjes aan de onderkant, bedieningsknoppen aan de bovenkant). Elke andere positie kan een gevaarlijke situatie veroorzaken

Structuur en onderdelen



Afbeelding 1

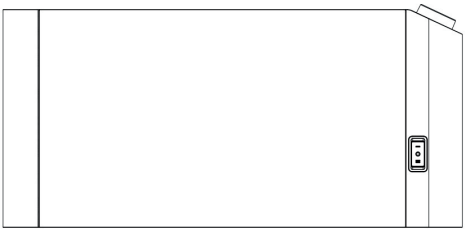

Afbeelding 2



Afbeelding 3

FAfbeelding 1 – schroeven voor het bevestigen van de voetjes (4 stuks)
Afbeelding 2 – kachel (1 stuk)
Afbeelding 3 – kachelvoetje (2 stuks)

Het bevestigen van de voetjes

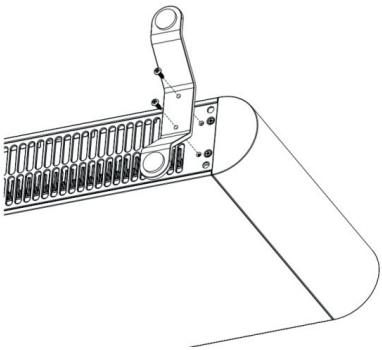

Afbeelding 4

Bevestig slechts 2 schroeven per voetje op de aangegeven plaatsen (Afbeelding 4).
Draai de kachel voorzichtig ondersteboven en bevestig de voetjes stevig aan de kachel met de meegeleverde schroeven.
WAARSCHUWING: Plaats de kachel op een goede plek. Zet deze niet voor of direct onder een stopcontact. Zorg ervoor dat deze niet onder een plank, gordijnen of een ander obstakel staat.

De kachel voor de eerste keer gebruiken

Om de kachel in te schakelen, hoeft u na de montage alleen de stekker in het stopcontact te steken.
Opmerking: Het element is voorzien van een beschermende folie die tijdens de eerste paar minuten van gebruik zal verbranden; dit kan een kleine hoeveelheid rookontwikkeling veroorzaken. Dit is heel normaal – de dampen zijn niet giftig en verdwijnen snel.
Wij raden u aan een raam open te zetten om de ruimte te luchten wanneer u de kachel voor de eerste keer gebruikt.

Instructies voor gebruik

De afmetingen van de kamer dienen uitsluitend ter indicatie en zijn gebaseerd op een ruimte met een plafondhoogte van 2,5 m. De verwarmingsprestaties van het product kunnen worden beïnvloed door verschillende factoren, waaronder de warmte-isolatie van de ruimte, de indeling van de ruimte, de ventilatie, andere warmtebronnen (zoals direct zonlicht, kooktoestellen of ovens) en extreme buitentemperaturen.
De kachel wordt geleverd met losse voetjes. De voetjes moeten eerst bevestigd worden voordat u de kachel gebruikt.

Gebruiksinstructies

Voordat u de kachel gebruikt, moet u ervoor zorgen dat deze op een vlakke, stabiele ondergrond staat. Er kan schade ontstaan als de kachel op een hellende of oneffen ondergrond wordt gebruikt.

Voor het KDT-model

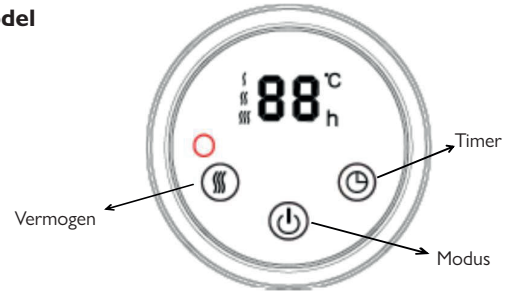

Afbeelding 5

Zodra de kachel op een geschikt stopcontact is aangesloten, verschijnt op het display "--", wat aangeeft dat de kachel in de stand-bymodus staat.

AAN/UIT – druk op de ⏻ knop om de kachel in te schakelen. De kachel selecteert automatisch de laagste vermogensinstelling ≀ en op het display verschijnt een vooraf ingestelde temperatuur van 20 °C. De "°C" aanduiding en het rode indicatielampje gaan branden.
Druk, terwijl de kachel in werking is, nogmaals op de AAN-/UITKNOP om de kachel uit te schakelen. Het display keert terug naar "--", wat aangeeft dat de kachel weer in de stand-bymodus staat.

MODUS INSTELLEN

Druk één keer op de ⏻ modusknop om de instellingsmodus voor het vermogen van de kachel te openen. Wanneer de kachel voor het eerst wordt ingeschakeld, start deze automatisch op de laagste vermogensstand (Laag). Druk op de modusknop om het vermogensniveau te wijzigen. Elke druk op de knop doorloopt de beschikbare instellingen:

Vermogen	ʃ	ʃʃ	ʃʃʃ
NOVA KDT	800 W	1000 W	2000 W
	Laag	Gemiddeld	Hoog

TEMPERATUUR INSTELLEN

Wanneer de kachel is ingeschakeld, draai aan de bedieningsknop om de temperatuur in te stellen. Draai de knop met de klok mee om de temperatuur te verhogen en tegen de klok in om deze te verlagen.
De temperatuur kan worden ingesteld tussen 5 °C en 35 °C. Zodra de gewenste temperatuur is geselecteerd, wordt de ingestelde temperatuur op het display weergegeven.
Wanneer de kachel voor het eerst wordt ingeschakeld, wordt automatisch de standaardtemperatuur van 20 °C ingesteld.

TIMER INSTELLEN – Functie voor uitgestelde starttijd

In de stand-bymodus kan de timer worden gebruikt om een uitgestelde starttijd voor de kachel in te stellen.

Druk op de ◷ Timerknop om de instellingsmodus voor de timer te openen. Wanneer het display knippert en het “h” pictogram verschijnt, draai aan de bedieningsknop om een uitgestelde starttijd tussen 1 en 24 uur te selecteren.
Zodra de gewenste tijd is geselecteerd, knippert het bijbehorende cijfer op het display gedurende 5 seconden, waarna de instelling automatisch wordt opgeslagen. Het “h” timer-lampje blijft vervolgens branden.
Wanneer de ingestelde tijd is verstreken, wordt de kachel automatisch ingeschakeld.

TIMER INSTELLEN – Maximale gebruiksduur (timer)

Druk op de ◷ Timerknop om de instellingsmodus voor de timer te openen. Wanneer het display knippert en het “h” pictogram verschijnt, draai aan de bedieningsknop om een tijdsperiode tussen 1 en 24 uur te selecteren.
Zodra de gewenste tijd is geselecteerd, knippert het bijbehorende cijfer op het display gedurende 5 seconden, waarna de instelling automatisch wordt opgeslagen. Het “h” timer-lampje blijft vervolgens branden en de kachel blijft gewoon werken.
Wanneer de ingestelde gebruiksduur is verstreken, wordt de kachel automatisch uitgeschakeld.

KINDERSLOT

Houd de Timer- en Modusknop 5 seconden tegelijkertijd ingedrukt om het kinderslot in te schakelen. Op het display wordt vervolgens “CC” weergegeven.
Houd de Timer- en de Modusknop nogmaals 5 seconden tegelijkertijd ingedrukt om het kinderslot weer uit te schakelen.
Opmerking: Het display wordt automatisch gedimd na 30 seconden inactiviteit. Raak een willekeurige knop op het bedieningspaneel aan om het display weer te activeren.

Geheugenfunctie

Na de eerste instelling worden alle wijzigingen in de temperatuurinstelling in het geheugen opgeslagen. Als de kachel in de stand-bymodus wordt gezet of de stroomtoevoer wordt onderbroken, blijft de eerder geselecteerde temperatuurinstelling behouden.
Wanneer de kachel weer wordt ingeschakeld, gaat deze verder op de laatst ingestelde temperatuur. Het vermogensniveau wordt echter automatisch teruggezet naar de verwarmingsstand “Laag”.

Voor het KT-model

Vermogen	I	O	II
NOVA KT	1200 W	Off	2000 W

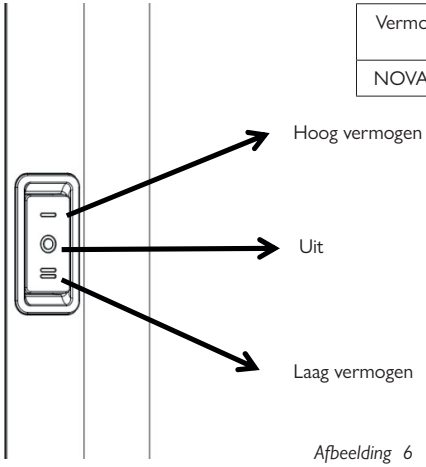

Afbeelding 6

KT-Model Schakelaar-functie:

O	Uit Het controlelampje brandt niet.
Laag verwarmingsvermogen-niveau	Houd de bovenste schakelaar ingedrukt terwijl u de knop van de thermostaat naar de hoogste stand draait. De kachel gaat dan op laag vermogen werken en het controlelampje op de schakelaar gaat branden.
Hoog verwarmingsvermogen-niveau	Houd de onderste schakelaar ingedrukt terwijl u de knop van de thermostaat naar de hoogste stand draait. De kachel gaat dan op hoog vermogen werken en het controlelampje op de schakelaar gaat branden.

Het KT-model wordt geleverd met een verwarmingskeuzeschakelaar (zie Afbeelding 6) en een kamerthermostaat (zie Afbeelding 7). In de onderstaande tabel wordt de werking van elke stand van de schakelaar uitgelegd.

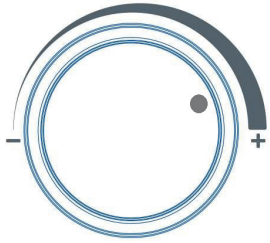

Afbeelding 7: Bediening kamerthermostaat

Onderhoud

1. Haal altijd de stekker uit het stopcontact en laat de kachel eerst afkoelen voordat u deze schoonmaakt.
2. Maak de kachel schoon met een zacht, vochtige (niet natte) doek.
   WAARSCHUWING:
   - De kachel niet onderdompelen in water.
   - Gebruik geen chemische schoonmaakmiddelen zoals wasmiddelen of schurende reinigingsmiddelen.
   - Zorg ervoor dat er geen water in de kachel terechtkomt, aangezien dit gevaar kan opleveren.
3. Bewaar de kachel op een schone, droge plaats.
4. Probeer de kachel bij een storing of in geval van twijfel niet zelf te repareren, aangezien dit brandgevaar of een elektrische schok kan veroorzaken

Recycling

Afvoeren van afgedankte elektrische en elektronische apparatuur (AEEA)



Van toepassing in de lidstaten van de Europese Unie en andere Europese landen met gescheiden inzamelingssystemen. Dit symbool op het product of de verpakking geeft aan dat het product niet bij het huishoudelijk afval mag worden weggegooid. Het moet in plaats daarvan worden ingeleverd bij een geschikt inzamelpunt voor de recycling van afgedankte elektrische en elektronische apparatuur.

Door ervoor te zorgen dat dit product op de juiste manier wordt afgevoerd, helpt u mogelijke negatieve gevolgen voor het milieu en de volksgezondheid te voorkomen die anders zouden kunnen voortvloeien uit onjuiste afvalverwerking.

Door materialen te recyclen worden natuurlijke hulpbronnen gespaard.

Voor meer informatie over de recycling van dit product kunt u contact opnemen met uw gemeente, de afvalverwerkingsdienst of de winkel waar u het product hebt gekocht.

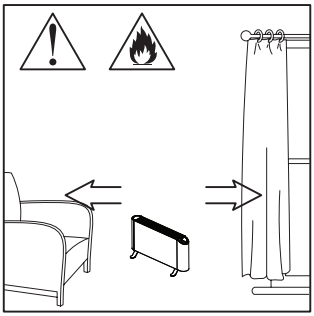

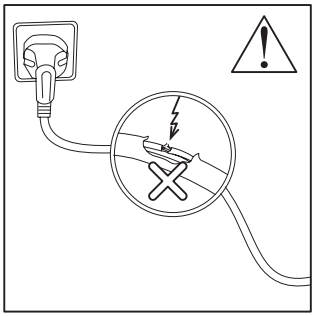

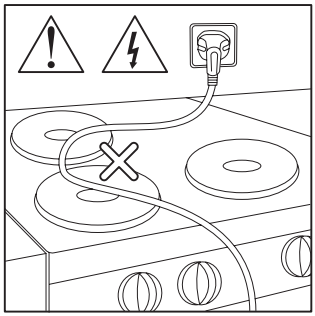

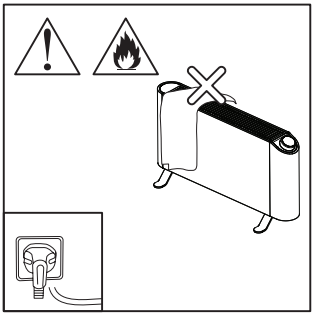

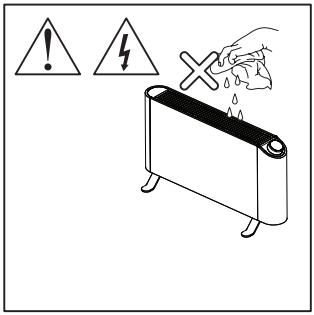

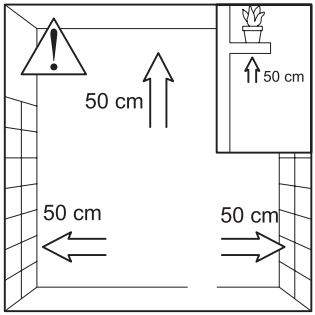



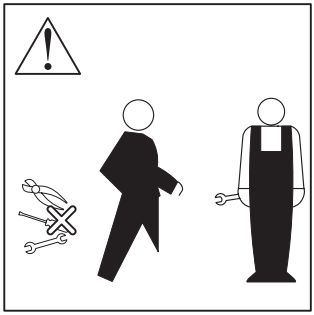

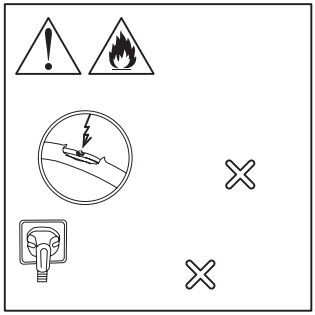



Let op, dit symbool betekent NIET BEDEKKEN!



Informatievereisten voor elektrische lokale ruimteverwarmers. (KDT-modellen)

Contactgegevens:	Zie de laatste pagina van de instructiehandleiding

Modelnummer(s): DF2506R

Item	Symbool	Waarde	Eenheid
Warmteafgifte			
Nominale warmte-afgifte	Pnom	2.000	kW
Minimale warmteafgifte (indicatie)	Pmin	0.800	kW
Maximale continue warmteafgifte	Pmax,c	2.000	kW
Stroomverbruik			
In Uit-modus	Po	0.00	W
In stand-bymodus	Psm	0.17	W
In rustmodus	Pidle	0.17	W
In netwerk stand-by	Pnsm	0.00	W
Stand-bymodus met weergave van informatie of status		Nee	
Energie-efficiëntie van ruimteverwarming per seizoen in actieve modus	ηS, aan	91.0	%

Item	Eenheid
Type warmteafgifte/regeling van de kamertemperatuur	
Een-trap verwarmingsvermogen en geen kamertemperatuurregeling	[nee]
Twee of meer handmatige standen, geen kamertemperatuurregeling	[nee]
met mechanische thermostaat voor de kamertemperatuurregeling	[nee]
met elektronische kamertemperatuurregeling	[ja]
elektronische kamertemperatuurregelen plus dag-timer	[nee]
elektronische kamertemperatuurregelen plus week-timer	[nee]
Andere bedieningsopties (meerdere selecties mogelijk)	
kamertemperatuurregeling met aanwezigheidsdetectie	[nee]
kamertemperatuurregeling met open raamdetectie	[nee]
afstandsbedieningsoptie	[nee]
adaptieve startregeling	[nee]
beperking van de gebruiksduur	[nee]
zwarte lampsensor	
Zelf-leren functionaliteit	[nee]
Regelnauwkeurigheid	[nee]

Informatievereisten voor elektrische lokale ruimteverwarmers. (KT-modellen)

Contactgegevens:	Zie de laatste pagina van de instructiehandleiding				
Modelnummer(s): DF2506					
Item	Symbool	Waarde	Eenheid	Item	Eenheid
Warmteafgifte				Type warmteafgifte/regeling van de kamertemperatuur	
Nominale warmte-afgifte	Pnom	2.000	kW	Een-trap verwarmingsvermogen en geen kamertemperatuurregeling	[nee]
Minimale warmteafgifte (indicatie)	Pmin	1.200	kW	Twee of meer handmatige standen, geen kamertemperatuurregeling	[nee]
Maximale continue warmteafgifte	Pmax,c	2.000	kW	met mechanische thermostaat voor de kamertemperatuurregeling	[nee]
Stroomverbruik				met elektronische kamertemperatuurregeling	[ja]
In Uit-modus	Po	0.00	W	elektronische kamertemperatuurregelen plus dag-timer	[nee]
In stand-bymodus	Psm	0.00	W	elektronische kamertemperatuurregelen plus week-timer	[nee]
In rustmodus	Pidle	0.00	W	**Andere bedieningsopties (meerdere selecties mogelijk)**	
In netwerk stand-by	Pnsm	0.00	W	kamertemperatuurregeling met aanwezigheidsdetectie	[nee]
Stand-bymodus met weergave van informatie of status		Nee		kamertemperatuurregeling met open raamdetectie	[nee]
Energie-efficiëntie van ruimteverwarming per seizoen in actieve modus	ηS, aan	85.0	%	afstandsbedieningsoptie	[nee]
				adaptieve startregeling	[nee]
				beperking van de gebruiksduur	[nee]
				zwarte lampsensor	
				Zelf-leren functionaliteit	[nee]
				Regelnauwkeurigheid	[nee]

UManual de utilização do aquecedor portátil
VG14 20 KDT Branco, VG14 20 KDT Preto, VG14 20 KT

Este produto destina-se apenas a espaços bem isolados ou a utilização ocasional.

Antes de montar e colocar este produto em funcionamento, leia estas instruções e guarde-as para referência futura. Obrigado por ter escolhido este aquecedor Adax VG14. Para tirar o máximo partido do seu novo aquecedor, recomendamos que leia atentamente estas instruções antes de o utilizar. Isto irá garantir que obtém o melhor desempenho do aparelho e que o utiliza em segurança.

Características de segurança

Para sua segurança, o aquecedor está equipado com um interruptor de segurança contra tombamento. Este interruptor desliga automaticamente o aquecedor caso este seja derrubado.
Para funcionar corretamente, o aquecedor deve ser colocado sobre uma superfície firme e nivelada.
O aquecedor está também equipado com um sistema de proteção contra sobreaquecimento que desliga automaticamente o aparelho caso alguma parte do aquecedor fique excessivamente quente.

Precauções importantes

Quando este produto estiver a ser utilizado, tenha em atenção as seguintes precauções para evitar o risco de incêndio, choque elétrico ou outros danos a pessoas e objetos..
Leia atentamente as instruções antes de colocar o aquecedor em funcionamento. A utilização correta garantirá os melhores resultados de forma segura.

1. Para evitar o sobreaquecimento, não cubra o aquecedor .
2. Certifique-se de que a tomada à qual o aquecedor está ligado dispõe de alimentação elétrica conforme indicado na etiqueta do aquecedor e que a tomada esteja ligada à terra.
3. Mantenha o cabo de alimentação afastado do corpo quente do aquecedor.
4. Não utilize este aquecedor nas imediações de uma banheira, de um duche ou de uma piscina.
5. Apenas para uso em interiores.
6. Não coloque o aquecedor sobre tapetes com pêlo muito comprido.
7. Utilize sempre o aquecedor sobre uma superfície firme, plana e estável.
8. AVISO: Para reduzir o risco de incêndio, mantenha têxteis, cortinas ou qualquer outro material inflamável a uma distância mínima de 1 m do aparelho
9. O aquecedor não deve ser colocado imediatamente por baixo de uma tomada.
10. O aquecedor não pode ser montado na parede.
11. Não insira nenhum objeto pelas grelhas de saída de calor ou de entrada de ar do aquecedor.
12. Não utilize o aquecedor em locais onde sejam armazenados líquidos inflamáveis ou onde possam existir vapores inflamáveis.
13. Desligue sempre o aquecedor da tomada quando o transportar de um local para outro.
14. Se o cabo de alimentação estiver danificado, deve ser substituído pelo fabricante, pelo seu agente de assistência ou por uma pessoa qualificada com competências semelhantes, a fim de evitar riscos.
15. Este aparelho pode ser utilizado por crianças com 8 anos ou mais e por pessoas com capacidades físicas, sensoriais ou mentais reduzidas, ou com falta de experiência e conhecimentos, APENAS SE tiverem recebido supervisão ou instruções relativas à utilização segura do aparelho e compreenderem os riscos envolvidos.
16. As crianças não devem brincar com o aparelho. A limpeza e a manutenção por parte do utilizador não devem ser realizadas por crianças sem supervisão.
17. As crianças com menos de 3 anos de idade devem ser mantidas afastadas, a menos que estejam sob supervisão contínua.
18. As crianças com idades compreendidas entre os 3 e os 8 anos só devem ligar ou desligar o aparelho, desde que este tenha sido colocado ou instalado na sua posição normal de funcionamento prevista e que tenham recebido supervisão ou instruções relativas à utilização segura do aparelho e compreendam os riscos envolvidos. As crianças com idades compreendidas entre os 3 e os 8 anos não devem ligar o aparelho à tomada, regular o seu funcionamento, limpá-lo nem realizar manutenção por parte do utilizador.
19. Algumas partes deste produto podem ficar muito quentes e causar queimaduras. Deve prestar-se especial atenção quando houver crianças e pessoas vulneráveis presentes.
20. Não utilize este aquecedor em divisões pequenas quando estas estiverem ocupadas por pessoas incapazes de

sair da divisão por si próprias, a menos que haja supervisão constante.
21. Este produto não deve ser utilizado se tiver caído ou se apresentar sinais visíveis de danos.
22. Nunca tente efetuar reparações por conta própria. As reparações em aparelhos elétricos só devem ser realizadas por um eletricista qualificado. Reparações inadequadas podem colocar o utilizador em risco grave e invalidarão a garantia. Leve o aparelho a um técnico de reparação qualificado.
23. Não permita que robôs de limpeza funcionem na mesma divisão sem supervisão.
24. Para evitar qualquer risco de sobrecarga da tomada, não é recomendado o uso de uma extensão com este aparelho.
25. AVISO: Risco de incêndio – Não utilize este aparelho ligado através de uma extensão ou de qualquer dispositivo de comutação externo, como um temporizador com ficha ou um adaptador com controlo remoto. Todos os aparelhos de aquecimento consomem uma corrente elevada da rede elétrica e qualquer falha na conceção, nas ligações ou nos componentes destes dispositivos pode facilmente provocar o sobreaquecimento dos pontos de ligação, resultando em derretimento, deformações e até mesmo no risco de incêndio!
26. Para evitar riscos decorrentes do reinício acidental do disjuntor térmico, este aparelho não deve ser alimentado através de um dispositivo de comutação externo, como um temporizador, nem ligado a um circuito que seja regularmente ligado e desligado pela empresa de eletricidade.

Atenção! Este produto não deve ser aberto por pessoal não autorizado.

Qualquer tentativa de abrir ou reparar o produto pode acarretar o risco de choque elétrico e tornar o produto perigoso de utilizar. Não existem peças no interior que possam ser reparadas pelo utilizador. Recorra a um técnico qualificado para a manutenção.

Especificações técnicas

Tensão nominal: 230 V ~ 50 Hz
Potência nominal: 2000 W
Classe de proteção: I

Instruções gerais

1. Retire o aquecedor com cuidado da embalagem.
2. Vire o aquecedor ao contrário e apoie-o na embalagem de proteção.
3. Verifique se nem o aquecedor nem o cabo de alimentação sofreram quaisquer danos durante o transporte.
4. Não utilize o aquecedor se estiver danificado.
5. Coloque o pé no corpo do aquecedor, de acordo com o manual do utilizador. Coloque o aquecedor na posição vertical e o aparelho estará pronto para o funcionamento normal.

Aviso: Não utilize o aquecedor sem os pés instalados. Utilize o aquecedor apenas na posição vertical (pés na parte inferior, comandos na parte superior). Qualquer outra posição pode criar uma situação de perigo.

Estrutura e peças



Figura 1

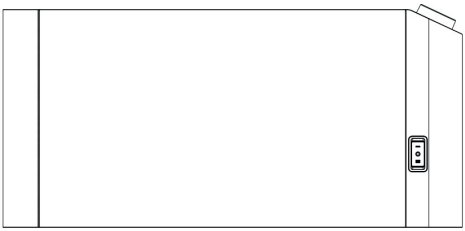

Figura 2



Figura 3

Figura 1 – parafusos para fixação dos pés (4 unidades)
Figura 2 – aquecedor (1 unidade)
Figura 3 – pé do aquecedor (2 unidades)

Montagem dos pés

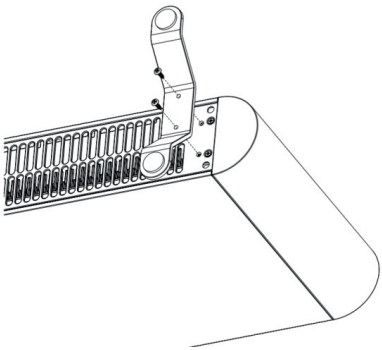

Figura 4

Aperte apenas 2 parafusos em cada pé, nas posições indicadas (Figura 4).
Vire cuidadosamente o aquecedor de cabeça para baixo e utilize os parafusos fornecidos para fixar bem os pés ao aquecedor.
AVISO: Posicione o aquecedor com cuidado. Não o coloque em frente a uma tomada elétrica nem diretamente por baixo dela. Certifique-se de que não fica posicionado por baixo de uma prateleira, cortinas ou qualquer outro obstáculo.

Utilização pela primeira vez

Para ligar o aquecedor, após a montagem, basta ligá-lo à tomada.
Nota: O elemento foi revestido com uma película protetora que se consumirá durante os primeiros minutos de utilização, o que poderá causar uma ligeira libertação de fumos. Isto é perfeitamente normal – os fumos não são tóxicos e desaparecerão rapidamente.
Recomendamos que abra uma janela para ventilar a divisão ao utilizar o aquecedor pela primeira vez.

Instruções de utilização

A dimensão da divisão é fornecida apenas a título de referência e baseia-se numa divisão com uma altura de teto de 2,5 m. O desempenho de aquecimento do produto pode ser afetado por vários fatores, incluindo o nível de isolamento da divisão, a disposição da mesma, a ventilação, outras fontes de calor (tais como luz solar direta, aparelhos de cozinha ou fornos) e temperaturas exteriores extremas.
O aquecedor é fornecido com os pés não montados. Os pés devem ser montados antes de o aquecedor ser colocado em funcionamento..

Instruções de utilização

Antes de utilizar o aquecedor, certifique-se de que este se encontra colocado sobre uma superfície plana e estável. Podem ocorrer danos se o aquecedor for utilizado numa superfície inclinada ou irregular.

Para o modelo KDT

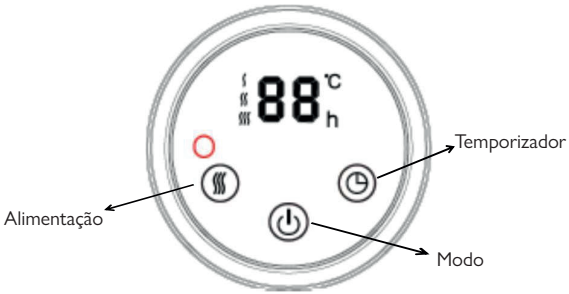

Figura 5

Assim que o aquecedor for ligado a uma tomada adequada, o visor exibirá «--», indicando que o aquecedor se encontra no modo de espera.

ON/OFF – prima o botão ⏻ para ligar o aquecedor. O aquecedor selecionará automaticamente a potência mais baixa ≀ e o visor exibirá uma temperatura predefinida de 20 °C. O indicador «°C» e a luz indicadora vermelha acendem-se. Enquanto o aquecedor estiver a funcionar, prima novamente o botão ON/OFF para o desligar. O visor voltará a apresentar «--», indicando que o aquecedor regressou ao modo de espera.

CONFIGURAÇÃO DO MODO

Prima uma vez o botão Mode ⏻ para aceder ao modo de configuração da potência do aquecedor. Quando ligado pela primeira vez, o aquecedor arranca automaticamente na configuração de potência mais baixa (Baixa). Prima o botão Mode para alterar o nível de potência. Cada vez que premir o botão, irá alternar entre as configurações disponíveis:

Potência	ʃ	ʃʃ	ʃʃʃ
NOVA KDT	800 W	1000 W	2000 W
	Baixa	Média	Alta

REGULAGEM DA TEMPERATURA

Quando o aquecedor estiver ligado, rode o botão de controlo para ajustar a temperatura. Rode o botão no sentido horário para aumentar a temperatura e no sentido anti-horário para a diminuir. A temperatura pode ser regulada entre 5 °C e 35 °C. Assim que a temperatura pretendida for selecionada, o visor apresentará a temperatura definida.
Quando ligado pela primeira vez, o aquecedor define automaticamente a temperatura para 20 °C.

CONFIGURAÇÃO DO TEMPORIZADOR – Função de arranque diferido

No modo de espera, o temporizador pode ser utilizado para definir uma hora de arranque diferido do aquecedor.

Prima o botão «Timer» ◷ para aceder ao modo de configuração do temporizador. Quando o visor piscar e o ícone «h» aparecer, rode o botão de controlo para selecionar um tempo de atraso entre 1 e 24 horas.
Assim que o tempo pretendido for selecionado, o número correspondente no visor piscará durante 5 segundos antes de a configuração ser guardada automaticamente. O indicador «h» do temporizador permanecerá então aceso.
Quando o tempo definido tiver decorrido, o aquecedor ligar-se-á automaticamente.

CONFIGURAÇÃO DO TEMPORIZADOR – Limite de tempo de funcionamento (Temporizador)

Prima o botão do temporizador ◷ para aceder ao modo de configuração do temporizador. Quando o visor piscar e o ícone «h» aparecer, rode o botão de controlo para selecionar um período de tempo entre 1 e 24 horas.
Assim que o tempo pretendido for selecionado, o número correspondente no visor piscará durante 5 segundos antes de a configuração ser guardada automaticamente. O indicador «h» do temporizador permanecerá então aceso e o aquecedor continuará a funcionar normalmente.
Quando o tempo de funcionamento definido tiver decorrido, o aquecedor desligar-se-á automaticamente.

BLOQUEIO PARA CRIANÇAS

Mantenha premidos os botões «Timer» e «Mode» em simultâneo durante 5 segundos para ativar o bloqueio parental. Aparecerá «CC» no ecrã.
Para desativar o bloqueio infantil, mantenha premidos os botões «Timer» e «Mode» simultaneamente durante 5 segundos novamente. Nota: O ecrã escurecerá automaticamente após 30 segundos de inatividade. Toque em qualquer botão do painel de controlo para reativar o ecrã.

Função de memória

Após a configuração inicial, quaisquer alterações feitas na configuração da temperatura serão guardadas na memória. Se o aquecedor for colocado no modo de espera ou se o fornecimento de energia for interrompido, o aquecedor manterá a configuração de temperatura selecionada anteriormente.
O nível de potência será automaticamente definido por predefinição para o modo de aquecimento Baixo.

Para o modelo KT

Potência	I	O	II
NOVA KT	1200 W	Desligado	2000 W

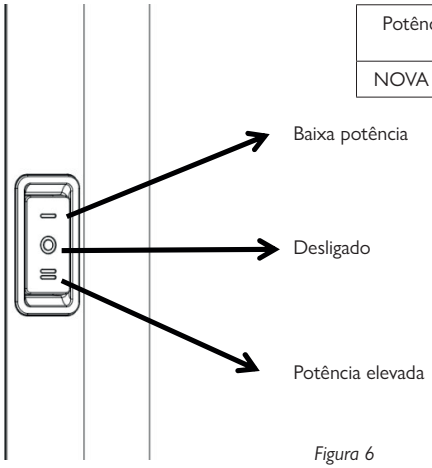

Figura 6

Função do interruptor do modelo KT:

O	Desligado O indicador luminoso está apagado.
BaixaNível de potência de aquecimento	Pressione o interruptor superior enquanto roda o botão do termóstato para a posição máxima. O aquecedor passará então a funcionar em potência baixa e a luz indicadora no interruptor acender-se-á.
Nível de potência de aquecimento	Pressione o interruptor inferior enquanto gira o botão do termóstato para a posição máxima. O aquecedor passará então a funcionar em potência elevada e a luz indicadora no interruptor acenderá.

O modelo KT é fornecido com um interruptor de seleção de aquecimento (ver Figura 6) e um termóstato ambiente (ver Figura 7). A tabela apresentada explica o funcionamento de cada posição do interruptor.

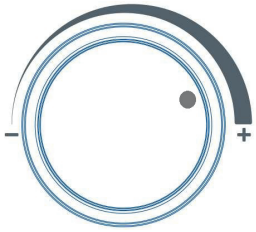

Figura 7: Controlo do termóstato ambiente

Manutenção

1. Retire sempre a ficha da tomada e deixe o aquecedor arrefecer antes de o limpar.
2. Limpe o aquecedor com um pano macio e húmido (não molhado).
   AVISO:
   - Não mergulhe o aquecedor em água.
   - Não utilize produtos químicos de limpeza, tais como detergentes ou produtos de limpeza abrasivos.
   - Não deixe que a água entre no interior do aquecedor, pois isso pode constituir um perigo.
3. Guarde o aquecedor num local limpo e seco..
4. Em caso de avaria ou em caso de dúvida, não tente reparar o aquecedor por conta própria, pois isso pode resultar num risco de incêndio ou de choque elétrico.

Reciclagem

Eliminação de resíduos de equipamentos elétricos e eletrónicos (REEE)



Aplicável nos Estados-Membros da União Europeia e noutros países europeus com sistemas de recolha seletiva. Este símbolo, presente no produto ou na sua embalagem, indica que o produto não deve ser eliminado juntamente com o lixo doméstico. Em vez disso, deve ser entregue num ponto de recolha adequado para a reciclagem de resíduos de equipamentos elétricos e eletrónicos.

Ao garantir que este produto é eliminado corretamente, estará a ajudar a prevenir potenciais consequências negativas para o ambiente e para a saúde humana que, de outra forma, poderiam resultar de um tratamento inadequado dos resíduos.

A reciclagem de materiais contribui para a conservação dos recursos naturais.

Para mais informações sobre a reciclagem deste produto, contacte a sua autarquia local, o serviço de recolha de resíduos ou o revendedor onde adquiriu o produto.

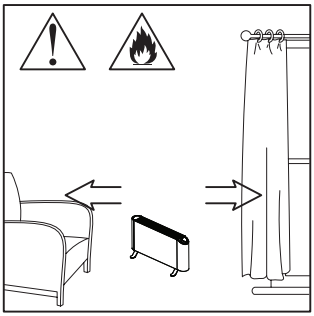

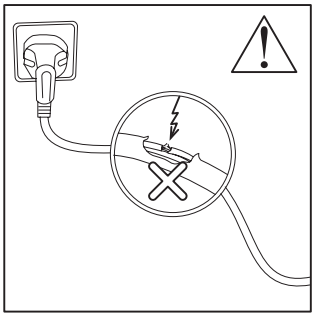

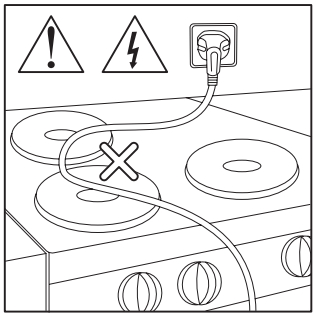

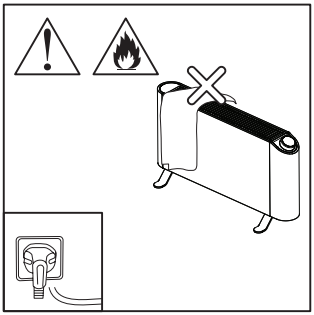

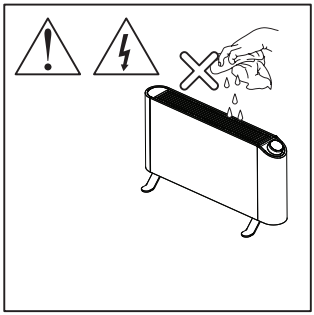

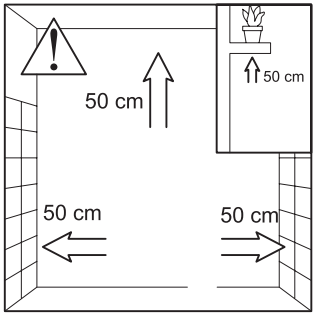

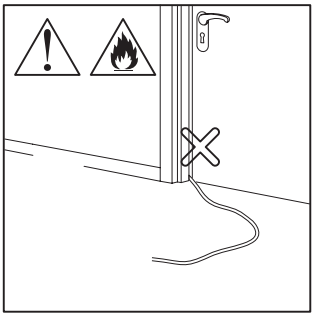

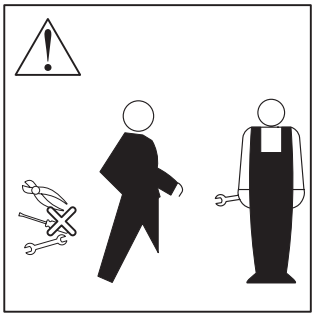

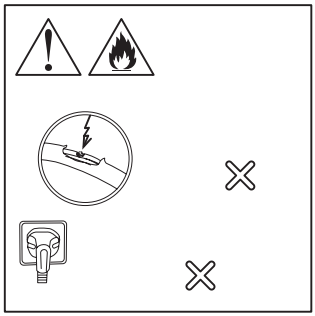



Tenha em atenção que este símbolo significa NÃO COBRIR!



Requisitos de informação para os aquecedores elétricos de ambiente. (Modelos KDT)

Dados de contacto:	Consulte a última página do Manual de Instruções		
Identificador(es) do modelo: VG14 20 KDT			
Artigo	Símbolo	Valor	Unidade
Potência térmica			
Potência térmica nominal	Pnom	2.000	kW
Potência térmica mínima (indicativa)	Pmin	0.800	kW
Potência térmica máxima contínua	Pmax,c	2.000	kW
Consumo de energia			
No modo desligado	Po	0.00	W
No modo de espera	Psm	0.17	W
No modo inativo	Pidle	0.17	W
Em modo de espera de rede	Pnsm	0.00	W
Modo de espera com exibição de informações ou estado		Não	
Aquecimento sazonal do espaço eficiência energética no modo ativo	$\eta S,\ ligado$	91.0	%

Item	Unidade
Tipo de potência térmica/controlo da temperatura ambiente	
Potência térmica de fase única e sem de temperatura ambiente	[não]
Dois ou mais estágios manuais, sem controlo da temperatura ambiente	[não]
com controlo da temperatura ambiente por termóstato mecânico	[não]
com controlo eletrónico da temperatura ambiente	[sim]
controlo eletrónico da temperatura ambiente mais temporizador diurno	[não]
controlo eletrónico da temperatura ambiente com temporizador semanal	[não]
Outras opções de controlo (são possíveis várias seleções)	
controlo da temperatura ambiente, com detecção de presença	[não]
controlo da temperatura ambiente, com deteção de janela aberta	[não]
opção de controlo à distância	[não]
controlo de arranque adaptativo	[não]
limitação do tempo de funcionamento	[não]
sensor de lâmpada preta	
funcionalidade de autoaprendizagem	[não] [não]
Precisão de controlo	

Requisitos de informação para os aquecedores elétricos de ambiente. (Modelo KT)

Dados de contacto:	Consulte a última página do Manual de Instruções				
Identificador(es) do modelo: VG14 20 KT					
Item	Símbolo	Valor	Unidade	Item	Unidade
Potência térmica				Tipo de potência térmica/controlo da temperatura ambiente	
Potência térmica nominal	Pnom	2.000	kW	Potência térmica de fase única e sem controlo da temperatura ambiente	[não]
Potência térmica mínima (indicativa)	Pmin	1.200	kW	Duas ou mais fases manuais, sem controlo da temperatura ambiente	[não]
Potência térmica máxima contínua	Pmax,c	2.000	kW	com controlo da temperatura ambiente por termóstato mecânico	[sim]
Consumo de energia				com controlo eletrónico da temperatura ambiente	[não]
No modo desligado	Po	0.00	W	controlo eletrónico da temperatura ambiente e temporizador diurno	[não]
No modo de espera	Psm	0.00	W	controlo eletrónico da temperatura ambiente com temporizador semanal	[não]
No modo inativo	Pidle	0.00	W	Outras opções de controlo (são possíveis várias seleções possíveis)	
Em modo de espera de rede	Pnsm	0.00	W	controlo da temperatura ambiente, com deteção de presença	[não]
				controlo da temperatura ambiente, com deteção de janela aberta	[não]
Modo de espera com exibição de informações ou do estado			Não		
Eficiência energética do aquecimento sazonal de espaços no modo ativo	$\eta S,\ ligado$	85.0	%	opção de controlo à distância	[não]
				controlo de arranque adaptativo	[não]
				limitação do tempo de funcionamento	[não]
				sensor de lâmpada preta	
				funcionalidade de autoaprendizagem	[não]
				Precisão de controlo	[não]

Инструкции за потребителя за преносим отоплител VG14 20 KDT Бял, VG14 20 KDT Черен, VG14 20 KT Този продукт е подходящ само за добре изолирани помещения или за краткотрайна употреба.

Преди да сглобите и пуснете този продукт в експлоатация, моля, прочетете тези инструкции и ги запазите за бъдеща справка.

Благодарим Ви, че избрахте този отоплител Adax VG14. За да извлечете максимална полза от новия си отоплител, Ви препоръчваме да прочетете тези инструкции внимателно преди да започнете да го използвате. Това ще Ви гарантира, че ще получите най-добрата ефективност от уреда и че ще го използвате безопасно..

Функции за безопасност

За ваша безопасност отоплителят е оборудван с предпазен ключ за преобръщане. Този ключ автоматично изключва отоплителя, ако бъде съборен.
За да работи правилно, отоплителя трябва да бъде поставен върху твърда, равна повърхност.
Отоплителят е оборудван и със система за защита от прегряване, която автоматично изключва уреда, ако някоя част от отоплителя стане прекалено гореща.

Важни гаранции

Когато използвате този продукт, моля, бъдете наясно със следните предпазни мерки, за да избегнете риск от пожар, електрически шок или други вреди за хора и предмети.
Прочетете внимателно инструкциите преди да пуснете отоплителя в експлоатация.
Правилната употреба ще гарантира най-добрия резултат по безопасен начин.

1. За да избегнете прегряване, не покривайте отоплителя. 
2. Уверете се, че захранването към контакта, в който е включен отоплителя, отговаря на етикета на отоплителя и че контактът е заземен.
3. Дръжте захранващия кабел далеч от горещия корпус на отоплителя.
4. Не използвайте този отоплител в непосредствена близост до вана, душ или басейн.
5. Само за вътрешна употреба.
6. Не поставяйте отоплителя върху килими с много голям косъм.
7. Винаги използвайте отоплителя на твърда, равна и стабилна повърхност.
8. **ПРЕДУПРЕЖДЕНИЕ: За да намалите риска от пожар, дръжте текстил, завеси или други запалими материали на минимално разстояние 1 м от уреда**.
9. Отоплителят не трябва да се намира непосредствено под контакта.
10. Отоплителят не може да се монтира на стената.
11. Не вкарвайте никакви предмети през решетките за изход на топлина или вход на въздух на нагревателя.
12. Не използвайте отоплителя на места, където се съхраняват запалими течности или където може да има запалими изпарения.
13. Винаги изключвайте отоплителя, когато го местите от едно място на друго.
14. Ако захранващият кабел е повреден, той трябва да бъде заменен от производителя, неговия сервизен агент или подобно квалифицирано лице, за да се избегне опасност.
15. Този уред може да се използва от деца на възраст 8 и повече години, както и от хора с намалени физически, сензорни или умствени способности, или липса на опит и знания, САМО ако са получили надзор или инструкции относно безопасната употреба на уреда и разбират рисковете.
16. Децата не трябва да играят с уреда. Почистването и потребителска поддръжка не трябва да се извършва от деца без надзор.
17. Децата под 3 години трябва да се държат далеч, освен ако не са под постоянно наблюдение.
18. Децата на възраст от 3 до по-малко от 8 години трябва да включват или изключват уреда само при условие, че е поставен или инсталиран в предназначеното си нормално работно положение и че са получили надзор или инструкции относно безопасната употреба на уреда и разбират опасностите, свързани с това. Деца на възраст от 3 до по-малко от 8 години не трябва да включват, регулират, почистват уреда или извършват потребителска поддръжка.

19. Някои части от този продукт могат да станат много горещи и да причинят изгаряния. Особено внимание трябва да се обърне на присъствието на деца и уязвими лица.
20. ози продукт не трябва да се използва, ако е изпуснат или ако има видими признаци на повреда.
21. Никога не се опитвайте да ремонтирате сами. Ремонтите на електроуреди трябва да се извършват само от квалифициран електротехник. Неправилните ремонти могат да изложат потребителя на сериозен риск и да анулират гаранцията. Занесете уреда в квалифициран сервиз.
22. Не позволявайте почистващи роботи да работят в същата стая без надзор.
23. За да се избегне риск от претоварване на контакта на щепсела, не се препоръчва използването на удължителен кабел с този уред.
24. ПРЕДУПРЕЖДЕНИЕ: Риск от пожар – Не използвайте този уред, свързан чрез удължителен кабел или с външно превключвателно устройство като таймер за щепсел или адаптер за дистанционно управление. Всички отоплителни уреди консумират висок ток през мрежовото захранване и всяка слабост в дизайна, връзките или компонентите на тези устройства може лесно да доведе до прегряване на точките на свързване, което води до топене, деформация и дори риск от пожар!
25. За да се избегне опасност поради неволно нулиране на термичния прекъсвач, този уред не трябва да се захранва чрез външно превключвателно устройство, като таймер, или да се свързва към верига, която редовно се включва и изключва от електроразпределителната система.

Внимание! Този продукт не трябва да бъде отварян от неоторизиран персонал.

Всеки опит за отваряне или ремонт на продукта може да доведе до риск от електрически удар и да направи продукта опасен за употреба. Вътре няма части, които могат да се обслужват от потребителя.
Препратете обслужването към квалифицирано лице.

Технически характеристики

Номинално напрежение: 230V ~ 50Hz
Номинална мощност: 2000W
Клас на защита: I

Общи инструкции

1. Извадете отоплителя внимателно от опаковката.
2. Обърнете отоплителя с долната страна нагоре и го поставете върху защитната опаковка.
3. Уверете се, че нито отоплителят, нито захранващият кабел са повредени.
4. Не използвайте отоплителя, ако е повреден.
5. Поставете краката към корпуса на отоплителя съгласно инструкцията за употреба. Обърнете отоплителя в изправено положение и уредът е готов за нормална работа.

Предупреждение: Не използвайте уреда без поставени крака. Използвайте отоплителя само в изправено положение (краката отдолу, бутоните отгоре). Всяко друго положение може да доведе до опасна ситуация.

Структура и части



Фигура 1

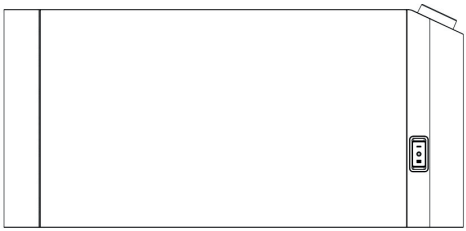

Фигура 2



Фигура 3

Фигура 1 - винтове за фиксиране на краката (4 броя)
Фигура 2 - нагревател (1 брой)
Фигура 3 - крака за нагревателя (2 броя)

Поставяне на краката

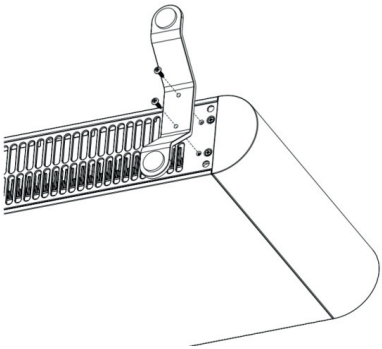

Фигура 4

Поставете по 2 винта на всеки крак на показаните места (Фигура 4).
Внимателно обърнете отоплителя с долната страна нагоре и използвайте предоставените винтове, за да закрепите краката здраво към отоплителя.
ВНИМАНИЕ: Внимателно позиционирайте отоплителя. Не го поставяйте пред или непосредствено под електрически контакт. Уверете се, че не е поставен под рафт, завеси или друга предмети.

Първоначална употреба

За да активирате отоплителя, след сглобяване, просто го включете в контакта.
Забележка: Уредът е покрит със защитно фолио, което изгаря през първите няколко минути на употреба, което може да причини леко отделяне на дим. Това е напълно нормално – изпаренията са нетоксични и бързо ще изчезнат.
Препоръчваме Ви да отворите прозорец, за да проветрите стаята, когато използвате отоплителя за първи път.

Инструкции за употреба

Размерът на помещението е предоставен само за справка и се базира на помещение с височина на тавана 2,5 м. Отоплителната ефективност на продукта може да бъде повлияна от различни фактори, включително нивото на изолация на помещението, разпределението на помещението, вентилацията, други източници на топлина (като пряка слънчева светлина, готварски уреди или фурни) и екстремни външни температури.
Отоплителят се доставя без монтирани крака. Те трябва да бъдат монтирани преди употребата на отоплителя.

Инструкции за употреба

Преди да използвате отоплителя, уверете се, че е поставен върху равна и стабилна повърхност. Може да възникнат повреди, ако отоплителят се използва върху наклонена или неравна повърхност.

За модела KDT

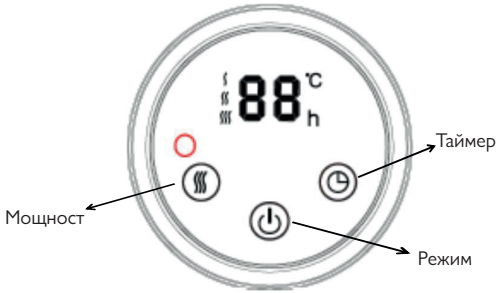

Фигура 5

След като отоплителят бъде включен в подходящ електрически контакт, дисплеят показва "--", че отоплителят е в режим на готовност.

ON/OFF – натиснете бутон ⏻ за да включите отоплителя. Отоплителят автоматично ще избере най-ниската настройка на мощността ≀ и дисплеят ще покаже предварително зададена температура от 20°C. Индикаторът "°C" и червената индикаторна лампа ще светнат.
Докато отоплителят работи, натиснете бутона ON/OFF отново, за да го изключите. Дисплеят ще се върне към „--" показване, че отоплителят е преминал отново в режим на готовност..

НАСТРОЙКА НА РЕЖИМ

Натиснете бутона Режим ⏻ веднъж, за да влезете в режим на настройка на мощността на отоплителя. Когато се включи за първи път, отоплителят автоматично стартира на най-ниската мощност (Ниска). Натиснете бутона Режим, за да промените нивото на мощност. Всяко натискане преминава през наличните настройки:

Мощност	ʃ	ʃʃ	ʃʃʃ
NOVA KDT	800 W	1000 W	2000 W
	Ниска	Средна	Висока

НАСТРОЙКА НА ТЕМПЕРАТУРАТА

Когато отоплителят се включи, завъртете бутона за управление, за да регулирате температурата. Завъртете бутона по часовниковата стрелка, за да увеличите температурата, и обратно на часовниковата стрелка, за да я намалите. Температурата може да се задава между 5°C и 35°C. След като желаната температура бъде избрана, дисплеят ще покаже зададената температура.
При първото включване отоплителят автоматично се поставя на настройка от 20°C.

НАСТРОЙКА НА ТАЙМЕРА - Функция за забавен старт

В режим на готовност таймерът може да се използва за задаване на отложено време за включване на отоплителя.

Натиснете бутона Таймер ◷ за да влезете в режим на настройка на таймера. Когато дисплеят мигне и се появи иконата “h”, завъртете бутона за управление, за да изберете време за отлагане между 1 и 24 часа.
След като желаното време бъде избрано, съответното число на дисплея ще мига за 5 секунди, преди настройката да се запази автоматично. Индикаторът за таймер “h” ще остане светнат.
Когато изтече зададеното време, отоплителят автоматично ще се включи.

НАСТРОЙКА НА ТАЙМЕРА – Ограничение на времето за работа (таймер)

Натиснете бутона Таймер ◷ за да влезете в режим на настройка на таймера. Когато дисплеят мига и се появи иконата “h”, завъртете бутона за управление, за да изберете период между 1 и 24 часа.
След като желаното време бъде избрано, съответното число на дисплея ще мига 5 секунди, преди настройката да се запази автоматично. Индикаторът на таймера “h” ще остане включен, а отоплителят ще продължи да работи нормално.
Когато зададеното време за работа изтече, отоплителят автоматично ще се изключи.

ДЕТСКА ЗАКЛЮЧАЛКА

Натиснете и задръжте бутоните Таймер и Режим едновременно за 5 секунди, за да активирате детската заключваща система. “CC” ще се появи на дисплея.
За да деактивирате детската заключалка, натиснете и задръжте бутоните Таймер и Режим едновременно за 5 секунди отново. Забележка: Дисплеят се затъмнява автоматично след 30 секунди бездействие. Докоснете който и да е бутон на контролния панел, за да активирате дисплея отново.

Функция на паметта

След първоначалната настройка, всички промени в температурата ще се съхраняват в паметта. Ако отоплителя е поставен в режим на готовност или захранването бъде прекъснато, отоплителят ще запази предварително избраната температурна настройка.
Когато отоплителят се включи отново, той ще продължи работата с последната зададена температура. Въпреки това, нивото на мощност автоматично се връща в режим Ниско нагряване.

За модела KT

Мощност	I	O	II
NOVA KT	1200 W	Изключено	2000 W

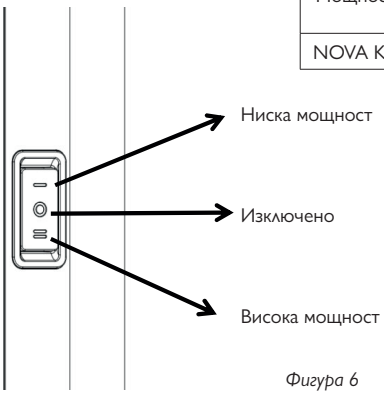

Фигура 6

Функция на превключвателя на KT модела:

O	Изключено Индикаторът за светлината е изключен.
Ниско ниво на топлинна мощност	Натиснете горния бутон, за да включите режим на ниска мощност. След това отоплителят ще работи на ниска мощност, а светлинният индикатор на бутона ще светне.
Високо ниво на топлинна мощност	Натиснете долния бутон, за да включите режим на висока мощност. След това отоплителят ще работи на висока мощност, а светлинният индикатор на бутона ще светне.

Моделът KT се доставя с превключвател за избор на топлина, виж Фигура 6 и термостат в стаята, виж фигура 7. Показаната таблица обяснява работата на всяка позиция на превключвателя.

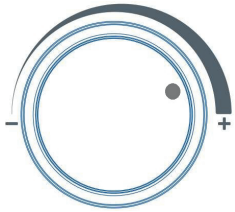

Фигура 7: Контрол на термостата в стаята

НАСТРОЙКА НА ТЕМПЕРАТУРАТА

За да зададете желаната температура, завъртайте постепенно копчето на термостата по посока на часовниковата стрелка (виж Фиг. 7), докато бъде достигната желаната температура.
Като алтернатива, за да затоплите бързо студено помещение, завъртете копчето на термостата в положение Max. Когато помещението достигне желаната температура, завъртете копчето на термостата обратно на часовниковата стрелка, докато термостатът щракне и се изключи. След това отоплителят автоматично ще поддържа тази температура в помещението.
Термостатът има и функция за защита от замръзване. Тази функция е полезна в помещения като гаражи, за да се предотвратят повреди от замръзване. Ако термостатът е настроен на минималната си стойност „-“, отоплителят автоматично ще се включва и изключва, за да поддържа температура около 5°C и да предпазва от условия на замръзване.

Поддръжка

А. Винаги изваждайте щепсела от контакта и оставете отоплителя да се охлади преди почистване.

Б. Бършете отоплителя с мека, влажна (не мокра) кърпа.

ВНИМАНИЕ:

- Не потапяйте отоплителя във вода.
- Не използвайте почистващи химикали като перилни препарати или абразивни почистващи препарати.
- Не позволявайте вода да навлиза във вътрешността на отоплителя, тъй като това може да създаде опасност.

В. Съхранявайте отоплителя на чисто и сухо място.

Г. В случай на повреда или съмнения, не се опитвайте сами да ремонтирате отоплителя, тъй като това може да доведе до опасност от пожар или електрически удара fire hazard or electric shock.

Рециклиране

Изхвърляне на отпадъчно електрическо и електронно оборудване (WEEE)



Приложимо в държавите членки на Европейския съюз и други европейски страни с разделни системи за събиране. Този символ върху продукта или опаковката му показва, че продуктът не трябва да се изхвърля заедно с битовите отпадъци. Вместо това трябва да се отнесе на подходящ пункт за събиране на отпадъци от електрическо и електронно оборудване.

Като гарантирате, че този продукт се изхвърля правилно, ще помогнете да се предотвратят потенциални негативни последици за околната среда и човешкото здраве, които биха могли да възникнат от неправилно боравене с отпадъци.

Рециклирането на материали помага за опазване на природните ресурси.

За повече информация относно рециклирането на този продукт, моля, свържете се с местната община, службата за изхвърляне на отпадъци или с търговеца, от когото е закупен продукта.

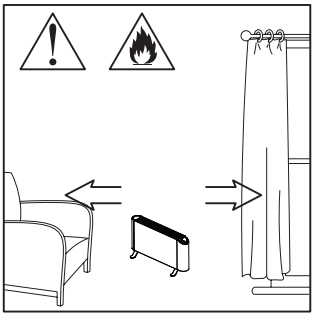

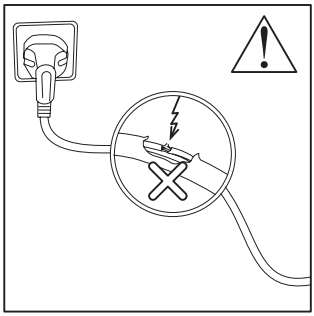

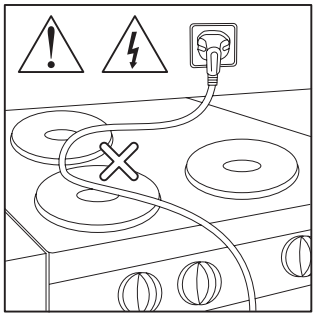

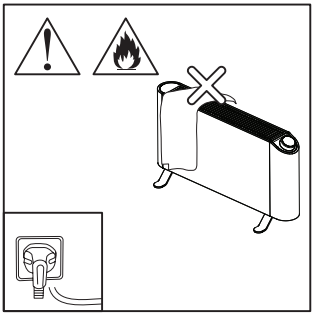



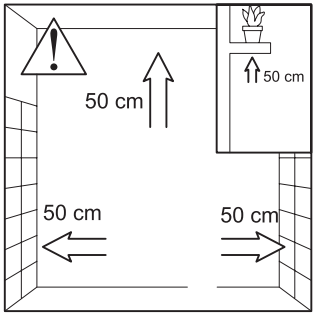



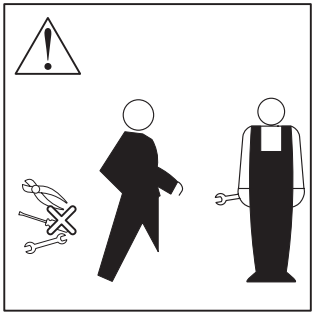

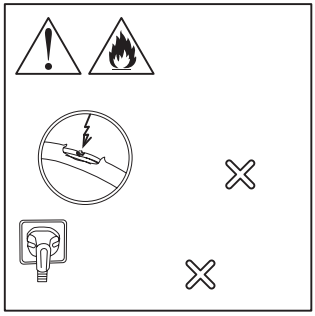



Моля, обърнете внимание, че този символ означава НЕ ПОКРИВАЙТЕ!



Информационни изисквания за местни те електрически отоплители. (KDT модели)
Данни за контакт: | Моливжте последната страница на Ръководството с инструкции

Идентификатор(и): VG14 20 KDT

Артикул	Символ	Стойност	Единица
Топлинна мощност			
Номинална топлинна мощност	Pnom	2.000	кВт
Минимална топлинна мощност (индикативна)	Pmin	0.800	кВт
Максимална непрекъсната топлинна мощност	Pmax.c	2.000	кВт
Консумация на енергия			
В изключен режим	Po	0.00	W
В режим на готовност	Psm	0.17	W
В режим на празен ход	Pidle	0.17	W
В режим на готовност на мрежата	Pnsm	0.00	W
Режим на готовност с показване на информация или статус			Не
Сезонно отопление на помещенията Енергийна ефективност в активен режим	nS, on	91.0	%

Артикул	Единица
Тип топлинна мощност/контрол на стайната температура	
Едностепенна топлинна мощност и липса на контрол на стайната температура	[не]
Два или повече ръчни етапа, без контрол на стайната температура	[не]
с механичен термостат за контрол на стайната температура	[не]
с електронен контрол на стайната температура	[да]
Електронен контрол на стайната температура и дневен таймер	
Електронен контрол на стайната температура плюс седмичен таймер	[не]
Други опции за управление (възможни са множество избори)	
Контрол на стайната температура с откриване на присъствие	[не]
Контрол на стайната температура , с откриване на отворени прозорци	[не]
Опция за контрол на разстоянието	[не]
Адаптивен контрол на старта	[не]
Ограничение на работното време	[не]
Сензор за изгоряла крушка	
Самообучаваща се функционалност	[не]
Точност на управлението	[не]

Информационни изисквания за местни те електрически отоплители. (КТ модел)
Данни за контакт: Моля, вижте последната страница на Ръководството за инструкции

Идентификатор(и): VG14 20 КТ

Артикул	Символ	Стойност	Единица	Артикул	Единиц
Топлинна мощност				Тип топлинна мощност/контрол на стайната температур	
Номинална топлинна	Pnom	2.000	кВт	Едностепенна топлинна мощност и липса на контрол на стайната температура	[не]
Минимална топлинна мощност(индикативно)	Pmin	1.200	кВт	Два или повече ръчни етапа, без контрол на стайната температура	[не]
Максимална непрекъсната топлинна мощност	Pmax.c	2.000	кВт	с механичен термостат за контрол на стайната температура	[да]
Консумация на енергия				с електронен контрол на стайната температура	[не]
В изключен режим	Po	0.00	W	Електронен контрол на стайната температура и дневен таймер	[не]
В режим на готовност	Psm	0.00	W	Електронен контрол на стайната температура плюс седмичен таймер	[не]
В режим на празен ход	Pidle	0.00	W	Други опции за управление (възможни са множество избори)	
В режим на готовност на	Pnsm	0.00	W	Контрол на стайната температура с откриване на присъствие	[не]
Режим на готовност с дисплей на Информация или статус			Не	Контрол на стайната температура , с откриване на отворени прозорци	[не]
Енергийна ефективност на сезонното отопление на Активен режим	nS, on	85.0	%	Опция за контрол на разстоянието	[не]
				Адаптивен контрол на старта	[не]
				Ограничение на работното време	[не]
				сензор за изгоряла крушка	
				Функция за самообучение	[не]
				Точност на управлението	[не]

Návod k použití přenosného konvektoru
VG14 20 KDT bílý, VG14 20 KDT černý, VG14 20 KT

Tento výrobek je vhodný pouze pro dobře izolované prostory nebo pro příležitostné použití.

Před montáží a uvedením tohoto výrobku do provozu si prosím přečtěte tento návod a uschovejte jej pro budoucí potřebu.
Děkujeme, že jste si vybrali tento konvektor Adax VG14. Abyste mohli svůj nový konvektor využívat co nejlépe, doporučujeme vám před jeho použitím si tento návod důkladně přečíst. Tím zajistíte, že zařízení bude podávat nejlepší výkon a že jej budete používat bezpečně.

Bezpečnostní prvky

Pro vaši bezpečnost je konvektor vybaven bezpečnostním spínačem pro případ pádu. Tento spínač konvektor automaticky vypne, pokud dojde k jeho pádu nebo převrácení.
Aby konvektor správně fungoval, musí být umístěn na pevném a rovném povrchu.
Konvektor je rovněž vybaven systémem ochrany proti přehřátí, který zařízení automaticky vypne, pokud se jakákoli jeho část nadměrně zahřeje.

Důležité bezpečnostní pokyny

Při používání tohoto výrobku dodržujte následující bezpečnostní opatření, abyste předešli riziku požáru, úrazu elektrickým proudem nebo jinému poškození osob a předmětů.
Před uvedením konvektoru do provozu si pečlivě přečtěte návod k použití.
Správné používání zajistí nejlepší výsledky při zachování bezpečnosti.

1. Aby nedošlo k přehřátí, konvektor nezakrývejte. [icon]
2. Ujistěte se, že napájení zásuvky, do které je konvektor zapojen, odpovídá údajům na štítku konvektoru a že zásuvka je uzemněna.
3. Udržujte napájecí kabel v dostatečné vzdálenosti od horkých částí konvektoru.
4. Nepoužívejte konvektor v bezprostřední blízkosti vany, sprchy nebo bazénu.
5. Pouze pro použití v interiéru.
6. Neumísťujte konvektor na koberce s velmi vysokým vlasem.
7. Konvektor vždy používejte na pevném, rovném a stabilním povrchu.
8. **VAROVÁN**Í: Abyste snížili riziko požáru, udržujte textilie, záclony nebo jakýkoli jiný hořlavý materiál ve vzdálenosti minimálně 1 m od zařízení
9. Konvektor nesmí být umístěn přímo pod elektrickou zásuvkou.
10. Konvektor nelze připevnit na zeď.
11. Nevkládejte žádné předměty do mřížek výstupu tepla nebo přívodu vzduchu konvektoru.
12. Nepoužívejte konvektor v prostorech, kde se vyskytují hořlavé kapaliny nebo výpary.
13. Při přemísťování konvektoru vždy odpojte napájecí kabel ze zásuvky.
14. Je-li napájecí kabel poškozen, musí být vyměněn výrobcem, jeho servisním zástupcem nebo jinou kvalifikovanou osobou, aby se předešlo nebezpečí.
15. Tento spotřebič mohou používat děti od 8 let a osoby se sníženými fyzickými, smyslovými nebo mentálními schopnostmi nebo osoby s nedostatkem zkušeností a znalostí, POUZE POKUD jsou pod dohledem nebo byly poučeny o bezpečném používání spotřebiče a rozumí možným rizikům.
16. Děti si s tímto spotřebičem nesmí hrát. Čištění a údržbu nesmí provádět děti bez dozoru.
17. Konvektor by měl být mimo dosah dětí mladších 3 let, pokud není pod dohledem.
18. Děti ve věku od 3 do 8 let smí zapínat nebo vypínat zařízení pouze za předpokladu, že je umístěno nebo nainstalováno v běžné provozní poloze, jsou pod dohledem nebo byly poučeny o jeho bezpečném používání a rozumí souvisejícím rizikům. Děti ve věku od 3 do 8 let nesmí zařízení zapojovat do zásuvky, regulovat teplotu, čistit jej ani provádět údržbu.
29. Některé části tohoto výrobku se mohou velmi zahřát a způsobit popáleniny. Zvýšenou pozornost věnujte zejména přítomnosti dětí a zranitelných osob.
20. Nepoužívejte tento konvektor v malých místnostech, pokud se v nich nacházejí osoby, které nejsou schopny místnost samostatně opustit, ledaže by byl zajištěn neustálý dohled.
21. Výrobek nepoužívejte, pokud spadl na zem nebo vykazuje viditelné známky poškození.

22. Nikdy se nesnažte spotřebič opravit sami. Opravy elektrických spotřebičů smí provádět pouze kvalifikovaný elektrikář. Nevhodné opravy mohou uživatele vystavit vážnému riziku a vedou ke ztrátě záruky. Spotřebič odneste oprávněnému servisnímu technikovi.
23. Nenechávejte v téže místnosti bez dozoru pracovat robotické vysavače.
24. Aby nedošlo k přetížení zásuvky, doporučuje se nepoužívat prodlužovací kabel.
26. **VAROVÁNÍ**: Nebezpečí požáru – Nepoužívejte tento spotřebič připojený přes prodlužovací kabel ani externí 5pínací zařízení, jako je časový spínač nebo dálkové ovládání. Konvektory odebírají z elektrické sítě vysoký proud a jakákoli konstrukční vada, nekvalitní spoj nebo součásti těchto zařízení mohou snadno způsobit přehřátí kontaktů, což může mít za následek roztavení, deformaci, a dokonce i vznik požáru!
26. Aby se předešlo nebezpečí způsobenému neúmyslným obnovením tepelné pojistky, nesmí být spotřebič napájen prostřednictvím externího spínacího zařízení, jako je časovač, ani připojen k obvodu, který je pravidelně zapínán a vypínán dodavatelem elektřiny.

Varování! Tento výrobek nesmí být otevírán neoprávněnými osobami.

Jakýkoli pokus o otevření nebo opravu výrobku může způsobit úraz elektrickým proudem a učinit výrobek nebezpečným pro další používání. Uvnitř se nenacházejí žádné součásti, které by mohl opravovat uživatel.
Opravu svěřte kvalifikované osobě

.

Technické specifikace

Jmenovité napětí: 230 V ~ 50 Hz
Jmenovitý příkon: 2000 W
Třída ochrany: I

Obecné pokyny

1. Konvektor opatrně vyjměte z obalu.
2. Konvektor otočte vzhůru nohama a položte jej na ochranný obal.
3. Zkontrolujte, zda během přepravy nedošlo k žádnému poškození konvektoru ani napájecího kabelu.
4. Pokud je konvektor poškozený, nepoužívejte jej.
5. Namontujte nožičky na tělo konvektoru podle návodu k použití. Otočte konvektor do svislé polohy a zařízení je připraveno k běžnému provozu.

Varování: Nepoužívejte konvektor bez namontovaných nožiček. Konvektor používejte pouze ve svislé poloze (nožičky dole, ovládací panel nahoře). Jakákoli jiná poloha může ohrozit bezpečnost.

Konstrukce a součásti



Obrázek 1

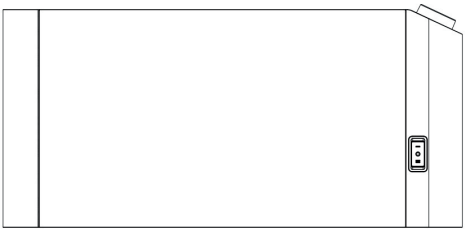

Obrázek 2



Obrázek 3

Obrázek 1 – šrouby pro upevnění nožiček (4 ks)
Obrázek 2 – konvektor (1 ks)
Obrázek 3 – nožičky konvektoru (2 ks)

Montáž nožiček

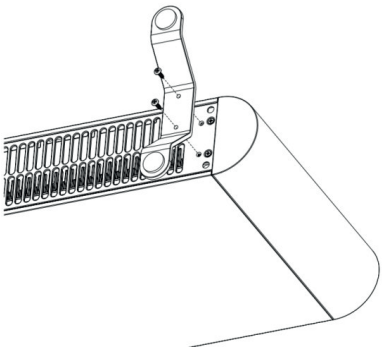

Obrázek 4

Do každé nožičky zašroubujte pouze 2 šrouby do poloh znázorněných na obrázku (Obrázek 4).
Opatrně otočte konvektor vzhůru nohama a pomocí dodaných šroubů ke konvektoru pevně přimontujte nožičky.
VAROVÁNÍ: Konvektor umísťujte opatrně. Nepokládejte jej před ani pod elektrickou zásuvku. Dbejte na to, aby nebyl umístěn pod policí, záclonami ani žádnou jinou překážkou.

První použití

Chcete-li konvektor zapnout, stačí jej po sestavení zapojit do zásuvky.
Poznámka: Topné těleso je potaženo ochrannou fólií, která se během prvních několika minut provozu spálí; může proto dojít k uvolnění malého množství kouře. Jde o zcela normální jev – výpary nejsou toxické a rychle se rozptýlí.
Při prvním použití konvektoru doporučujeme otevřít okno a místnost vyvětrat.
.

Návod k použití

Údaje o velikosti místnosti jsou uvedeny pouze orientačně a vycházejí z místnosti s výškou stropu 2,5 m. Topný výkon výrobku mohou ovlivnit různé faktory, včetně úrovně izolace místnosti, rozložení místnosti, větrání, dalších zdrojů tepla (jako je přímé sluneční záření, kuchyňské spotřebiče nebo trouby) a extrémních venkovních teplot.
Konvektor se dodává s odmontovanými nožičkami. Před uvedením konvektoru do provozu je nutné nožičky namontovat.
.

Návod k obsluze

Před použitím konvektoru se ujistěte, že je umístěn na rovném a stabilním povrchu. Pokud bude konvektor používán na šikmém nebo nerovném povrchu, může dojít k jeho poškození.

Pro model KDT

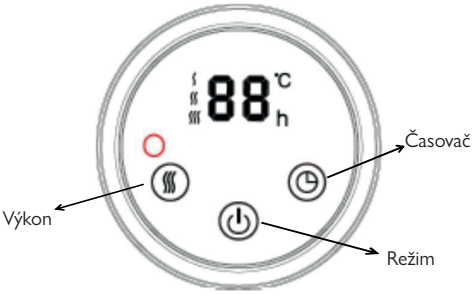

Obrázek 5

Jakmile konvektor připojíte ke vhodné elektrické zásuvce, na displeji se zobrazí „--“, což znamená, že je konvektor v pohotovostním režimu.

ON/OFF – stisknutím tlačítka ⏻ zapnete konvektor. Konvektor automaticky zvolí nejnižší nastavení výkonu ≀ a na displeji se zobrazí přednastavená teplota 20 °C. Rozsvítí se indikátor „°C“ a červená kontrolka.
Když stisknete tlačítko ON/OFF znovu, zatímco je konvektor v provozu, konvektor se vypne. Na displeji se opět zobrazí „--“, což znamená, že se konvektor vrátil do pohotovostního režimu.

NASTAVENÍ REŽIMU

Jedním stisknutím tlačítka Režim ⏻ přejděte do režimu nastavení výkonu konvektoru. Při prvním zapnutí se konvektor automaticky spustí na nejnižším výkonu (Nízký). Stisknutím tlačítka Režim změníte úroveň výkonu. Každým stisknutím přepínáte mezi dostupnými nastaveními:

Výkon	ʃ	ʃʃ	ʃʃʃ
NOVA KDT	800 W	1000 W	2000 W
	Nízký	Střední	Vysoký

NASTAVENÍ TEPLOTY

Když je konvektor zapnutý, otočením ovládacího knoflíku nastavíte teplotu. Otáčením knoflíku ve směru hodinových ručiček teplotu zvyšujete, proti směru hodinových ručiček ji snižujete. Teplotu lze nastavit v rozmezí 5 °C až 35 °C. Po výběru požadované teploty se na displeji zobrazí, jakou teplotu jste nastavili. Při prvním zapnutí se konvektor automaticky nastaví na výchozí teplotu 20 °C.

NASTAVENÍ ČASOVAČE – Funkce odloženého spuštění

V pohotovostním režimu lze pomocí časovače nastavit čas odloženého spuštění konvektoru.

Stisknutím tlačítka Časovač ◷ přejděte do režimu nastavení časovače. Jakmile displej začne blikat a objeví se ikona „h“, otočením ovládacího knoflíku vyberte dobu odložení v rozmezí 1 až 24 hodin.
Jakmile vyberete požadovaný čas, příslušné číslo na displeji bude 5 sekund blikat, než se nastavení automaticky uloží. Indikátor časovače „h“ poté zůstane svítit.
Po uplynutí nastaveného času se konvektor automaticky zapne..

NASTAVENÍ ČASOVAČE – Omezení doby provozu (časovač)

Stiskněte tlačítko Časovač ◷ pro vstup do režimu nastavení časovače. Jakmile displej začne blikat a objeví se ikona „h“, otočením ovládacího knoflíku vyberte dobu v rozmezí 1 až 24 hodin.
Po výběru požadované doby bude odpovídající číslo na displeji blikat po dobu 5 sekund, než se nastavení automaticky uloží. Indikátor časovače „h“ poté zůstane svítit a konvektor bude pokračovat v normálním provozu.
Po uplynutí nastavené doby provozu se konvektor automaticky vypne.

DĚTSKÝ ZÁMEK

Pro aktivaci dětského zámku stiskněte a podržte současně tlačítka Časovač a Režim po dobu 5 sekund. Na displeji se zobrazí „CC“.
Chcete-li dětský zámek deaktivovat, opět současně stiskněte a podržte tlačítka Časovač a Režim po dobu 5 sekund.
Poznámka: Displej se po 30 sekundách nečinnosti automaticky ztmaví. Pro opětovnou aktivaci displeje stiskněte libovolné tlačítko na ovládacím panelu.

Funkce paměti

Po počátečním nastavení se veškeré změny teploty uloží do paměti. Pokud je konvektor přepnut do pohotovostního režimu nebo dojde k přerušení napájení, konvektor si zachová naposledy zvolené nastavení teploty.
Po opětovném zapnutí konvektoru bude provoz obnoven s použitím naposledy nastavené teploty. Úroveň výkonu se však automaticky vrátí do výchozího nastavení režimu nízkého topení.

Pro model KT

Výkon	I	O	II
NOVA KT	1200 W	Vypínání	2000 W

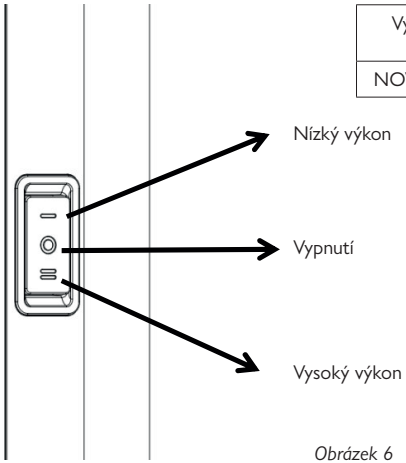

Obrázek 6

Funkce přepínače modelu KT:

O	Vypnuto Kontrolka nesvítí.
Nízký výkon topení	Stiskněte horní spínač a současně otočte knoflík termostatu na maximum. Konvektor bude poté pracovat na nízký výkon a rozsvítí se kontrolka na spínači.
Vysoký výkon topení	Stiskněte spodní spínač a současně otočte knoflík termostatu na maximum. Konvektor bude poté pracovat na vysoký výkon a rozsvítí se kontrolka na spínači.

Model KT je vybaven přepínačem výběru výkonu (viz obrázek 6) a pokojovým termostatem (viz obrázek 7). Níže uvedená tabulka vysvětluje funkci jednotlivých poloh přepínače.

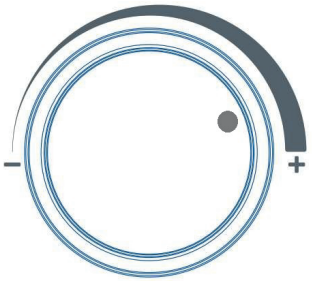

Obrázek 7: Ovládání pokojového termostatu

Údržba

1. Před čištěním vždy vytáhněte zástrčku ze zásuvky a nechte konvektor vychladnout.
2. Konvektor otřete měkkým, vlhkým (nikoli mokrým) hadříkem.

VAROVÁNÍ:

- Konvektor neponořujte do vody.
- Nepoužívejte chemické čisticí prostředky, jako jsou saponáty nebo abrazivní čisticí prostředky.
- Zabraňte vniknutí vody do vnitřku konvektoru, abyste předešli nebezpečí.

3. Konvektor skladujte na čistém a suchém místě.
4. V případě poruchy nebo v případě pochybností se nepokoušejte konvektor opravovat sami, protože by to mohlo vést k nebezpečí požáru nebo úrazu elektrickým proudem.

Recyklace

Likvidace odpadních elektrických a elektronických zařízení (WEEE)



Platí v členských státech Evropské unie a dalších evropských zemích s oddělenými sběrnými systémy. Tento symbol na výrobku nebo jeho obalu označuje, že výrobek nesmí být likvidován spolu s domovním odpadem. Místo toho by měl být odevzdán do příslušného sběrného místa pro recyklaci odpadních elektrických a elektronických zařízení.

Zajištěním správné likvidace tohoto výrobku přispějete k prevenci potenciálních negativních dopadů na životní prostředí a lidské zdraví, které by jinak mohly vzniknout v důsledku nesprávného nakládání s odpadem.

Recyklace materiálů pomáhá šetřit přírodní zdroje.

Další informace o recyklaci tohoto výrobku získáte u místního úřadu, u společnosti zajišťující likvidaci odpadu nebo u prodejce, u kterého byl výrobek zakoupen.

.

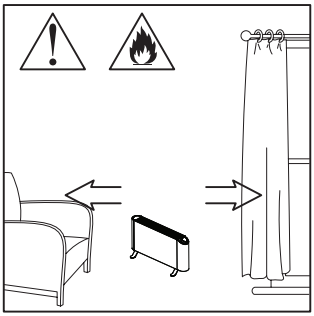

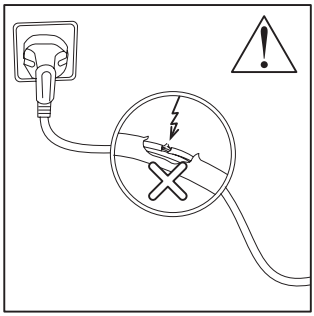

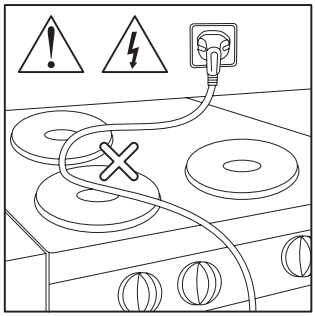

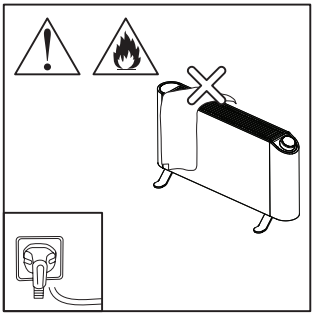

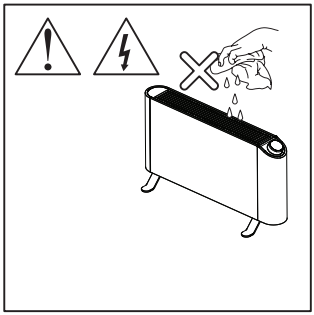

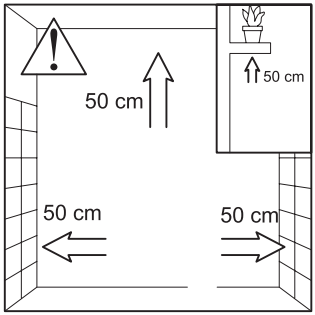



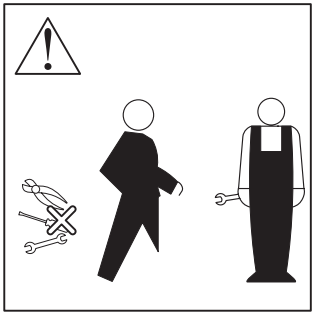

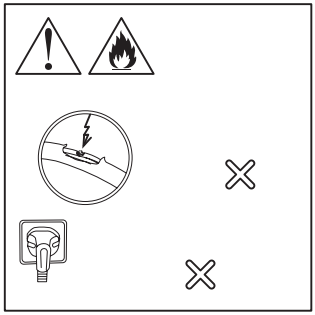



Upozorňujeme, že tento symbol znamená NEZAKRÝVAT!



Požadavky na informace pro elektrické lokální konvektory (modely KDT)

Kontaktní údaje:	Viz poslední strana návodu k obsluze				
Identifikační značka (značky) modelu: VG14 20 KDT					
Položka	Značka	Hodnota	Jednotka	Položka	Jednotka
Tepelný výkon				Typ tepelného výkonu / regulace teploty v místnosti	
Jmenovitý tepelný výkon	Pnom	2.000	kW	Jednostupňový tepelný výkon bez regulace teploty v místnosti	[ne]
Minimální tepelný výkon (orientační)	Pmin	0.800	kW		
Maximální trvalý tepelný výkon	Pmax,c	2.000	kW	Dva nebo více ručních stupňů bez regulace teploty v místnosti	[ne]
Spotřeba energie					
Ve vypnutém režimu	Po	0.00	W	S mechanickým termostatem pro regulaci teploty v místnosti	[ne]
V pohotovostním režimu	Psm	0.17	W		
V režimu nečinnosti	Pidle	0.17	W	S elektronickou regulací teploty v místnosti	[ano]
V síťovém pohotovostním režimu	Pnsm	0.00	W		
Pohotovostní režim se zobrazením informací nebo stavu			Ne	Elektronická regulace teploty v místnosti s denním časovačem	[ne]
Sezónní energetická účinnost vytápění prostoru v aktivním režimu	*ηS, on*	*91.0*	%	Elektronická regulace teploty v místnosti s týdenním časovačem	[ne]
				Další možnosti regulace (lze vybrat více možností)	
				Regulace teploty v místnosti s detekcí přítomnosti	[ne]
				Regulace teploty v místnosti s detekcí otevřeného okna	[ne]
				Možnost dálkového ovládání	[ne]
				Adaptivní řízení spuštění	[ne]
				Omezení doby provozu	[ne]
				Čidlo s černou baňkou	[ne]
				Funkce samoučení	[ne]
				Přesnost regulace	[ne]

Požadavky na informace pro elektrické lokální konvektory (model KT)

Kontaktní údaje:	Viz poslední strana návodu k obsluze				
Identifikační značka (značky) modelu: VG14 20 KT					
Položka	Značka	Hodnota	Jednotka	Položka	Jednotka
Tepelný výkon				Typ tepelného výkonu / regulace teploty v místnosti	
Jmenovitý tepelný výkon	Pnom	2.000	kW	Jednostupňový tepelný výkon bez regulace teploty v místnosti	[ne]
Minimální tepelný výkon (orientační)	Pmin	1.200	kW		
Maximální trvalý tepelný výkon	Pmax,c	2.000	kW	Dva nebo více ručních stupňů bez regulace teploty v místnosti	[ne]
Spotřeba energie					
Ve vypnutém režimu	Po	0.00	W	S mechanickým termostatem pro regulaci teploty v místnosti	[ano]
V pohotovostním režimu	Psm	0.00	W		
V režimu nečinnosti	Pidle	0.00	W	S elektronickou regulací teploty v místnosti	[ne]
V síťovém pohotovostním režimu	Pnsm	0.00	W		
Pohotovostní režim se zobrazením informací nebo stavu			Ne	Elektronická regulace teploty v místnosti s denním časovačem	[ne]
Sezónní energetická účinnost vytápění prostoru v aktivním režimu	*ηS, on*	*85.0*	%	Elektronická regulace teploty v místnosti s týdenním časovačem	[ne]
				Další možnosti regulace (lze vybrat více možností)	
				Regulace teploty v místnosti s detekcí přítomnosti	[ne]
				Regulace teploty v místnosti s detekcí otevřeného okna	[ne]
				Možnost dálkového ovládání	[ne]
				Adaptivní řízení spuštění	[ne]
				Omezení doby provozu	[ne]
				Čidlo s černou baňkou	[ne]
				Funkce samoučení	[ne]
				Přesnost regulace	[ne]

Οδηγίες χρήσης για φορητή θερμάστρα
VG14 20 KDT Λευκό, VG14 20 KDT Μαύρο, VG14 20 KT

Αυτό το προϊόν είναι κατάλληλο μόνο για χώρους με καλή μόνωση ή για περιστασιακή χρήση.
Πριν από τη συναρμολόγηση και τη χρήση αυτού του προϊόντος, διαβάστε τις παρούσες οδηγίες και φυλάξτε τις για μελλοντική αναφορά.
Σας ευχαριστούμε που επιλέξατε τη θερμάστρα Adax VG14. Για να αξιοποιήσετε στο έπακρο τη νέα σας θερμάστρα, σας συνιστούμε να διαβάσετε προσεκτικά τις παρούσες οδηγίες πριν τη χρησιμοποιήσετε. Έτσι θα εξασφαλίσετε τη βέλτιστη απόδοση της συσκευής και την ασφαλή χρήση της.

Χαρακτηριστικά ασφαλείας
Για τη δική όπως ασφάλεια, η θερμάστρα είναι εξοπλισμένη με διακόπτη ασφαλείας σε περίπτωση ανατροπής. Ο διακόπτης όπως απενεργοποιεί αυτόματα τη θερμάστρα σε περίπτωση που ανατραπεί.
Για να λειτουργεί σωστά, η θερμάστρα πρέπει να τοποθετείται σε σταθερή και επίπεδη επιφάνεια.
Η θερμάστρα διαθέτει όπως σύστημα προστασίας από την υπερθέρμανση, το οποίο απενεργοποιεί αυτόματα τη συσκευή σε περίπτωση που κάποιο τμήμα όπως θερμανθεί υπερβολικά.

Σημαντικές διασφαλίσεις
Κατά τη χρήση αυτού του προϊόντος, παρακαλούμε να τηρείτε όπως παρακάτω προφυλάξεις, προκειμένου να αποφύγετε τον κίνδυνο πυρκαγιάς, ηλεκτροπληξίας ή όπως βλάβης σε άτομα και αντικείμενα.
Διαβάστε προσεκτικά όπως οδηγίες πριν θέσετε τη θερμάστρα σε λειτουργία. Η σωστή χρήση θα εξασφαλίσει το καλύτερο αποτέλεσμα με ασφαλή τρόπο.

1. ΤΓια να αποφύγετε την υπερθέρμανση, μην καλύπτετε τη θερμάστρα .
2. Βεβαιωθείτε ότι η τάση όπως πρίζας στην οποία είναι συνδεδεμένη η θερμάστρα ανταποκρίνεται όπως προδιαγραφές όπως ετικέτας όπως συσκευής και ότι η πρίζα διαθέτει γείωση.
3. Κρατήστε το καλώδιο τροφοδοσίας μακριά από το θερμό σώμα όπως θερμάστρας.
4. Μην χρησιμοποιείτε αυτή τη θερμάστρα σε άμεση γειτνίαση με μπανιέρα, ντους ή πισίνα.
5. Μόνο για χρήση σε εσωτερικούς χώρους.
6. Μην τοποθετείτε τη θερμάστρα πάνω σε χαλιά με πολύ πυκνό πέλμα.
7. Χρησιμοποιείτε πάντα τη θερμάστρα πάνω σε μια σταθερή, επίπεδη και ανθεκτική επιφάνεια.
8. ΠΡΟΕΙΔΟΠΟΙΗΣΗ: Για να μειώσετε τον κίνδυνο πυρκαγιάς, διατηρήστε τα υφάσματα, όπως κουρτίνες ή οποιοδήποτε άλλο εύφλεκτο υλικό σε απόσταση τουλάχιστον 1 μέτρου από τη συσκευή
9. Η θερμάστρα δεν πρέπει να τοποθετείται ακριβώς κάτω από πρίζα.
10. Η θερμάστρα δεν μπορεί να τοποθετηθεί στον τοίχο.
11. Μην εισάγετε κανένα αντικείμενο μέσα από όπως σχάρες εξόδου θερμότητας ή εισόδου αέρα όπως θερμάστρας.
12. Μην χρησιμοποιείτε τη θερμάστρα σε χώρους όπου αποθηκεύονται εύφλεκτα υγρά ή όπου ενδέχεται να υπάρχουν εύφλεκτα αέρια.
13. Αποσυνδέετε πάντα τη θερμάστρα από την πρίζα όταν τη μετακινείτε από το ένα σημείο στο άλλο.
14. Εάν το καλώδιο τροφοδοσίας έχει υποστεί ζημιά, πρέπει να αντικατασταθεί από τον κατασκευαστή, τον εξουσιοδοτημένο αντιπρόσωπό του ή άλλο εξειδικευμένο άτομο, προκειμένου να αποφευχθεί κίνδυνος.
15. Η συσκευή αυτή μπορεί να χρησιμοποιηθεί από παιδιά ηλικίας 8 ετών και άνω, καθώς και από άτομα με μειωμένες σωματικές, αισθητηριακές ή διανοητικές ικανότητες ή έλλειψη εμπειρίας και γνώσεων, ΜΟΝΟ ΟΠΩΣ έχουν λάβει επίβλεψη ή οδηγίες σχετικά με την ασφαλή χρήση όπως συσκευής και κατανοούν όπως σχετικούς κινδύνους.
16. Τα παιδιά δεν πρέπει να παίζουν με τη συσκευή. Ο καθαρισμός και η συντήρηση από τον χρήστη δεν πρέπει να γίνονται από παιδιά χωρίς επίβλεψη.
17. Τα παιδιά ηλικίας κάτω των 3 ετών πρέπει να παραμένουν μακριά, εκτός εάν βρίσκονται υπό συνεχή επίβλεψη.
18. Τα παιδιά ηλικίας από 3 έως 8 ετών πρέπει να ενεργοποιούν ή να απενεργοποιούν τη συσκευή μόνο υπό την προϋπόθεση ότι αυτή έχει τοποθετηθεί ή εγκατασταθεί στην προβλεπόμενη κανονική θέση λειτουργίας όπως και ότι έχουν λάβει εποπτεία ή οδηγίες σχετικά με την ασφαλή χρήση όπως συσκευής και κατανοούν όπως κινδύνους που ενέχει. Τα παιδιά ηλικίας από 3 έως 8 ετών δεν πρέπει να συνδέουν το καλώδιο τροφοδοσίας, να ρυθμίζουν, να καθαρίζουν τη συσκευή ή να εκτελούν εργασίες συντήρησης από τον χρήστη.

19. Ορισμένα μέρη αυτού του προϊόντος μπορεί να θερμανθούν πολύ και να προκαλέσουν εγκαύματα. Πρέπει να δίνεται ιδιαίτερη προσοχή όταν υπάρχουν παιδιά και ευάλωτα άτομα.
20. Μην χρησιμοποιείτε αυτή τη θερμάστρα σε μικρούς χώρους όταν βρίσκονται σε όπως άτομα που δεν είναι σε θέση να εγκαταλείψουν τον χώρο από μόνα όπως, εκτός εάν παρέχεται συνεχής επίβλεψη.
21. Αυτό το προϊόν δεν πρέπει να χρησιμοποιείται εάν έχει πέσει στο έδαφος ή εάν υπάρχουν ορατά σημάδια ζημιάς.
22. Μην επιχειρήσετε ποτέ να πραγματοποιήσετε επισκευές μόνοι όπως. Οι επισκευές σε ηλεκτρικές συσκευές πρέπει να πραγματοποιούνται αποκλειστικά από εξειδικευμένο ηλεκτρολόγο. Οι ακατάλληλες επισκευές ενδέχεται να θέσουν τον χρήστη σε σοβαρό κίνδυνο και θα ακυρώσουν την εγγύηση. Παραδώστε τη συσκευή σε εξειδικευμένο συνεργείο επισκευών.
23. Μην επιτρέπετε στα ρομπότ καθαρισμού να λειτουργούν στο ίδιο δωμάτιο χωρίς επίβλεψη..
24. Για να αποφύγετε τον κίνδυνο υπερφόρτωσης όπως πρίζας, δεν συνιστάται η χρήση καλωδίου προέκτασης με αυτή τη συσκευή.
25. **ΠΡΟΕΙΔΟΠΟΙΗΣΗ**: Κίνδυνος πυρκαγιάς – Μην χρησιμοποιείτε αυτή τη συσκευή συνδεδεμένη μέσω καλωδίου προέκτασης ή οποιασδήποτε εξωτερικής συσκευής διακοπής, όπως χρονοδιακόπτη ή προσαρμογέα τηλεχειρισμού. Όπως οι συσκευές θέρμανσης καταναλώνουν υψηλό ρεύμα από το δίκτυο τροφοδοσίας και οποιαδήποτε αδυναμία στο σχεδιασμό, όπως συνδέσεις ή στα εξαρτήματα αυτών των συσκευών μπορεί εύκολα να οδηγήσει σε υπερθέρμανση των σημείων σύνδεσης, με αποτέλεσμα την τήξη, την παραμόρφωση και ακόμη και τον κίνδυνο πυρκαγιάς!
26. Προκειμένου να αποφευχθεί κίνδυνος λόγω ακούσιας επαναρύθμισης του θερμικού διακόπτη, η συσκευή αυτή δεν πρέπει να τροφοδοτείται μέσω εξωτερικής συσκευής διακοπής, όπως χρονοδιακόπτης, ούτε να συνδέεται σε κύκλωμα που ενεργοποιείται και απενεργοποιείται τακτικά από τον πάροχο ηλεκτρικού ρεύματος.children and vulnerable persons are present.

Προσοχή! Το προϊόν αυτό δεν πρέπει να ανοιχτεί από μη εξουσιοδοτημένο προσωπικό.

Οποιαδήποτε απόπειρα ανοίγματος ή επισκευής του προϊόντος ενδέχεται να προκαλέσει κίνδυνο ηλεκτροπληξίας και να καταστήσει το προϊόν επικίνδυνο για χρήση. Στο εσωτερικό του δεν υπάρχουν εξαρτήματα που μπορούν να επισκευαστούν από τον χρήστη. Αναθέστε την επισκευή σε εξειδικευμένο τεχνικό.

Τεχνικές προδιαγραφές

Ονομαστική τάση: 230 V ~ 50 Hz
Ονομαστική ισχύς: 2000 W
Κατηγορία προστασίας: I

Γενικές οδηγίες

1. Αφαιρέστε προσεκτικά τη θερμάστρα από τη συσκευασία.
2. Αναποδογυρίστε τη θερμάστρα και ακουμπήστε την πάνω στην προστατευτική συσκευασία.
3. Ελέγξτε ότι ούτε η θερμάστρα ούτε το καλώδιο τροφοδοσίας έχουν υποστεί οποιαδήποτε ζημιά κατά τη μεταφορά.
4. Μην χρησιμοποιείτε τη θερμάστρα εάν έχει υποστεί ζημιά.
5. Τοποθετήστε το πόδι στο σώμα της θερμάστρας σύμφωνα με το εγχειρίδιο χρήσης. Γυρίστε τη θερμάστρα σε όρθια θέση και η συσκευή είναι έτοιμη για κανονική λειτουργία.

Προειδοποίηση: Μην χρησιμοποιείτε τη συσκευή χωρίς να έχουν τοποθετηθεί τα πόδια. Χρησιμοποιείτε τη θερμάστρα μόνο σε όρθια θέση (με τα πόδια προς τα κάτω και τα χειριστήρια προς τα πάνω). Οποιαδήποτε άλλη θέση ενδέχεται να δημιουργήσει επικίνδυνη κατάσταση.

Κατασκευή και εξαρτήματα



Σχήμα 1

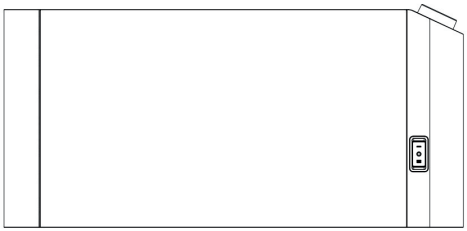

Σχήμα 2



Σχήμα 3

Εικόνα 1 – βίδες στερέωσης ποδιών (4 τεμ.)
Εικόνα 2 – θερμάστρα (1 τεμ.)
Εικόνα 3 – πόδι θερμάστρας (2 τεμ.)

Τοποθέτηση των ποδιών

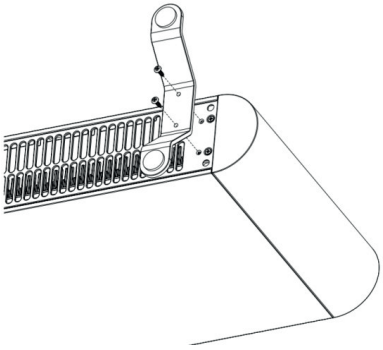

Σχήμα 4

Τοποθετήστε μόνο 2 βίδες σε κάθε πόδι στις θέσεις που φαίνονται (Σχήμα 4).
Αναποδογυρίστε προσεκτικά τη θερμάστρα και χρησιμοποιήστε τις βίδες που παρέχονται για να στερεώσετε καλά τα πόδια στη θερμάστρα.
ΠΡΟΕΙΔΟΠΟΙΗΣΗ: Τοποθετήστε τη θερμάστρα με προσοχή. Μην την τοποθετείτε μπροστά ή ακριβώς κάτω από πρίζα. Βεβαιωθείτε ότι δεν βρίσκεται κάτω από ράφι, κουρτίνες ή οποιοδήποτε άλλο εμπόδιο.

Χρήση για πρώτη φορά

Για να ενεργοποιήσετε τη θερμάστρα, μετά τη συναρμολόγηση, απλώς συνδέστε την στην πρίζα.
Σημείωση: Το θερμαντικό στοιχείο έχει επικαλυφθεί με μια προστατευτική μεμβράνη η οποία θα καεί κατά τα πρώτα λεπτά της χρήσης, κάτι που ενδέχεται να προκαλέσει ελαφρά καπνίσματα. Αυτό είναι απολύτως φυσιολογικό – οι αναθυμιάσεις δεν είναι τοξικές και θα εξαφανιστούν γρήγορα.
Σας συνιστούμε να ανοίξετε ένα παράθυρο για να αερίσετε το δωμάτιο όταν χρησιμοποιείτε τη θερμάστρα για πρώτη φορά..

Οδηγίες χρήσης

Το μέγεθος του δωματίου αναφέρεται μόνο για ενημερωτικούς σκοπούς και βασίζεται σε δωμάτιο με ύψος οροφής 2,5 m. Η θερμαντική απόδοση του προϊόντος ενδέχεται να επηρεαστεί από διάφορους παράγοντες, όπως το επίπεδο μόνωσης του δωματίου, η διαρρύθμιση του δωματίου, ο αερισμός, άλλες πηγές θερμότητας (όπως το άμεσο ηλιακό φως, συσκευές μαγειρέματος ή φούρνοι) και ακραίες εξωτερικές θερμοκρασίες.
Η θερμάστρα παραδίδεται με τα πόδια αποσυναρμολογημένα. Τα πόδια πρέπει να τοποθετηθούν πριν από τη λειτουργία της θερμάστρας..

Οδηγίες χρήσης

Πριν χρησιμοποιήσετε τη θερμάστρα, βεβαιωθείτε ότι έχει τοποθετηθεί σε επίπεδη και σταθερή επιφάνεια. Εάν η θερμάστρα χρησιμοποιηθεί σε κεκλιμένη ή ανώμαλη επιφάνεια, ενδέχεται να προκληθούν ζημιές.

Για το μοντέλο KDT

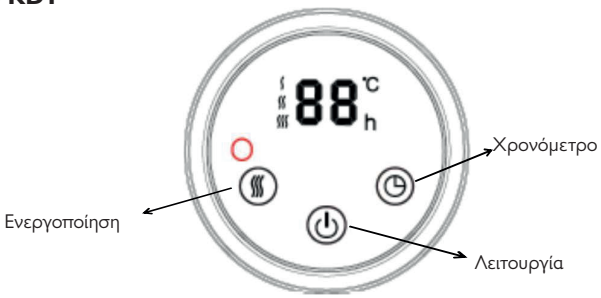

Σχήμα 5

Μόλις συνδεθεί η θερμάστρα σε κατάλληλη πρίζα, στην οθόνη θα εμφανιστεί η ένδειξη «--», υποδηλώνοντας ότι η θερμάστρα βρίσκεται σε κατάσταση αναμονής.

ON/OFF – Πατήστε το κουμπί ⏻ για να ενεργοποιήσετε τη θερμάστρα. Η θερμάστρα θα επιλέξει αυτόματα τη χαμηλότερη ρύθμιση ∫ ισχύος και στην οθόνη θα εμφανιστεί η προκαθορισμένη θερμοκρασία των 20 °C. Η ένδειξη «°C» και η κόκκινη ενδεικτική λυχνία ανάβουν.
Ενώ η θερμάστρα λειτουργεί, πατήστε ξανά το κουμπί ON/OFF για να την απενεργοποιήσετε. Η οθόνη θα επανέλθει στην ένδειξη «--», υποδεικνύοντας ότι η θερμάστρα επέστρεψε σε κατάσταση αναμονής.

ΡΥΘΜΙΣΗ ΛΕΙΤΟΥΡΓΙΑΣ

Πατήστε το κουμπί «Mode» ⏻ Πατήστε μία φορά το κουμπί για να μπείτε στη λειτουργία ρύθμισης της ισχύος του θερμαντήρα. Όταν ενεργοποιείται για πρώτη φορά, ο θερμαντήρας θα ξεκινήσει αυτόματα στη χαμηλότερη ρύθμιση ισχύος (Low). Πατήστε το κουμπί Mode για να αλλάξετε το επίπεδο ισχύος. Με κάθε πάτημα, η επιλογή μεταβαίνει στις διαθέσιμες ρυθμίσεις:

Ένταση	ʃ	ʃʃ	ʃʃʃ
NOVA KDT	800 W	1000 W	2000 W
	Χαμηλή	Μέτρια	Υψηλή.

ΡΥΘΜΙΣΗ ΘΕΡΜΟΚΡΑΣΙΑΣ

Όταν η θερμάστρα είναι ενεργοποιημένη, περιστρέψτε το κουμπί ελέγχου για να ρυθμίσετε τη θερμοκρασία. Γυρίστε το κουμπί δεξιόστροφα για να αυξήσετε τη θερμοκρασία και αριστερόστροφα για να τη μειώσετε.
Η θερμοκρασία μπορεί να ρυθμιστεί μεταξύ 5°C και 35°C. Μόλις επιλεγεί η επιθυμητή θερμοκρασία, η οθόνη θα εμφανίσει τη ρυθμισμένη θερμοκρασία.
Όταν ενεργοποιείται για πρώτη φορά, η θερμάστρα θα ρυθμιστεί αυτόματα στην προεπιλεγμένη θερμοκρασία των 20°C.

ΡΥΘΜΙΣΗ ΧΡΟΝΟΔΙΑΚΟΠΤΗ – Λειτουργία καθυστερημένης εκκίνησης

Σε κατάσταση αναμονής, ο χρονοδιακόπτης μπορεί να χρησιμοποιηθεί για τον καθορισμό μιας ώρας καθυστερημένης εκκίνησης για τη θερμάστρα.

Πατήστε το κουμπί «Timer» ⏲ για να μπείτε στη λειτουργία ρύθμισης του χρονοδιακόπτη. Όταν η οθόνη αναβοσβήνει και εμφανιστεί το εικονίδιο «h», περιστρέψτε το κουμπί ελέγχου για να επιλέξετε χρόνο καθυστέρησης μεταξύ 1 και 24 ωρών.
Μόλις επιλεγεί ο επιθυμητός χρόνος, ο αντίστοιχος αριθμός στην οθόνη θα αναβοσβήνει για 5 δευτερόλεπτα πριν αποθηκευτεί αυτόματα η ρύθμιση. Στη συνέχεια, η ένδειξη «h» του χρονοδιακόπτη θα παραμείνει αναμμένη.
Όταν παρέλθει ο καθορισμένος χρόνος, η θερμάστρα θα ενεργοποιηθεί αυτόματα.

ΡΥΘΜΙΣΗ ΧΡΟΝΟΔΙΑΚΟΠΤΗ – Όριο χρόνου λειτουργίας (Χρονοδιακόπτης)

Πατήστε το κουμπί «Timer» ⏲ για να μπείτε στη λειτουργία ρύθμισης του χρονοδιακόπτη. Όταν η οθόνη αναβοσβήνει και εμφανιστεί το εικονίδιο «h», περιστρέψτε το κουμπί ελέγχου για να επιλέξετε ένα χρονικό διάστημα μεταξύ 1 και 24 ωρών.

Μόλις επιλεγεί ο επιθυμητός χρόνος, ο αντίστοιχος αριθμός στην οθόνη θα αναβοσβήνει για 5 δευτερόλεπτα πριν αποθηκευτεί αυτόματα η ρύθμιση. Στη συνέχεια, η ένδειξη «h» του χρονοδιακόπτη θα παραμείνει αναμμένη και η θερμάστρα θα συνεχίσει να λειτουργεί κανονικά.

Όταν παρέλθει ο καθορισμένος χρόνος λειτουργίας, η θερμάστρα θα απενεργοποιηθεί αυτόματα.

ΠΑΙΔΙΚΟ ΚΛΕΙΔΩΜΑ

Πατήστε και κρατήστε πατημένα ταυτόχρονα τα κουμπιά «Timer» και «Mode» για 5 δευτερόλεπτα για να ενεργοποιήσετε το παιδικό κλείδωμα. Στην οθόνη θα εμφανιστεί η ένδειξη «CC».

Για να απενεργοποιήσετε το παιδικό κλείδωμα, πατήστε και κρατήστε πατημένα ταυτόχρονα τα κουμπιά «Timer» και «Mode» για 5 δευτερόλεπτα ξανά. Σημείωση: Η οθόνη θα σβήσει αυτόματα μετά από 30 δευτερόλεπτα αδράνειας. Αγγίξτε οποιοδήποτε κουμπί στον πίνακα ελέγχου για να ενεργοποιήσετε ξανά την οθόνη.

Λειτουργία μνήμης

Μετά την αρχική ρύθμιση, οποιεσδήποτε αλλαγές γίνουν στη ρύθμιση της θερμοκρασίας θα αποθηκευτούν στη μνήμη. Εάν ο θερμαντήρας τεθεί σε κατάσταση αναμονής ή διακοπεί η τροφοδοσία ρεύματος, ο θερμαντήρας θα διατηρήσει την προηγουμένως επιλεγμένη ρύθμιση θερμοκρασίας.
Όταν ο θερμαντήρας ενεργοποιηθεί ξανά, θα συνεχίσει τη λειτουργία του χρησιμοποιώντας την τελευταία ρυθμισμένη θερμοκρασία. Ωστόσο, η ένταση θέρμανσης θα επανέλθει αυτόματα στην προεπιλεγμένη λειτουργία «Χαμηλή»

Για το μοντέλο KT

Ένταση	I	O	II
NOVA KT	1200 W	Off	2000 W

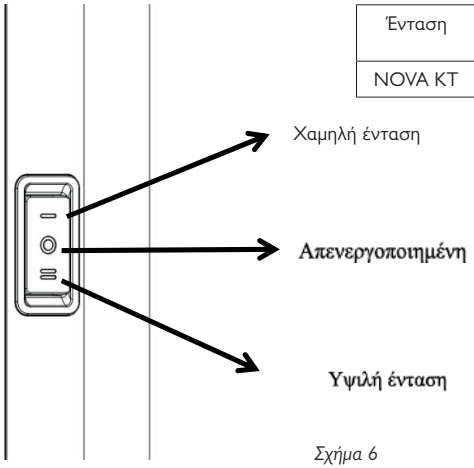

Σχήμα 6

KT Model Switch Function:

O	Off Η ενδεικτική λυχνία είναι σβηστή.
Χαμηλό επίπεδο ισχύος θέρμανσης	Press down the upper switch to enter low power mode. The heater will then run at low power, and the indicator light on the switch will illuminate.
Υψηλό επίπεδο ισχύος θέρμανσης	Πατήστε τον κάτω διακόπτη ενώ γυρίζετε το κουμπί του θερμοστάτη στη μέγιστη θέση. Η θερμάστρα θα λειτουργήσει τότε σε υψηλή ισχύ και η ενδεικτική λυχνία στον διακόπτη θα ανάψει.

Το μοντέλο KT διαθέτει διακόπτη επιλογής θέρμανσης (βλ. Εικόνα 6) και θερμοστάτη χώρου (βλ. Εικόνα 7). Ο πίνακας που ακολουθεί εξηγεί τη λειτουργία κάθε θέσης του διακόπτη.

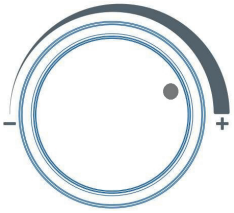

Σχήμα 7: Έλεγχος θερμοστάτη δωματίου

Συντήρηση

1. Πριν από τον καθαρισμό, βγάζετε πάντα το φις από την πρίζα και αφήνετε τη θερμάστρα να κρυώσει
2. Σκουπίστε τη θερμάστρα με ένα μαλακό, υγρό (όχι βρεγμένο) πανί.

ΠΡΟΕΙΔΟΠΟΙΗΣΗ::

- Μην βυθίζετε τη θερμάστρα στο νερό.
- Μην χρησιμοποιείτε χημικά καθαρισμού, όπως απορρυπαντικά ή λειαντικά καθαριστικά.
- Μην αφήνετε το νερό να εισχωρήσει στο εσωτερικό της θερμάστρας, καθώς αυτό μπορεί να δημιουργήσει κίνδυνο.

3. Αποθηκεύστε τη θερμάστρα σε καθαρό και ξηρό μέρος.
4. Σε περίπτωση δυσλειτουργίας ή αν έχετε αμφιβολίες, μην επιχειρήσετε να επισκευάσετε τη θερμάστρα μόνοι σας, καθώς αυτό μπορεί να προκαλέσει κίνδυνο πυρκαγιάς ή ηλεκτροπληξίας.

Ανακύκλωση

Απόρριψη Αποβλήτων Ηλεκτρικού και Ηλεκτρονικού Εξοπλισμού (ΑΗΗΕ)



Ισχύει στα κράτη μέλη της Ευρωπαϊκής Ένωσης και σε άλλες ευρωπαϊκές χώρες που διαθέτουν συστήματα διαχωρισμένης συλλογής. Αυτό το σύμβολο που αναγράφεται στο προϊόν ή στη συσκευασία του υποδεικνύει ότι το προϊόν δεν πρέπει να απορρίπτεται μαζί με τα οικιακά απορρίμματα. Αντίθετα, πρέπει να μεταφέρεται σε κατάλληλο σημείο συλλογής για την ανακύκλωση αποβλήτων ηλεκτρικού και ηλεκτρονικού εξοπλισμού.

Διασφαλίζοντας την ορθή απόρριψη αυτού του προϊόντος, συμβάλλετε στην αποφυγή πιθανών αρνητικών επιπτώσεων στο περιβάλλον και στην ανθρώπινη υγεία, οι οποίες θα μπορούσαν να προκύψουν από την ακατάλληλη διαχείριση των αποβλήτων.

Η ανακύκλωση των υλικών συμβάλλει στη διατήρηση των φυσικών πόρων.

Για περισσότερες πληροφορίες σχετικά με την ανακύκλωση αυτού του προϊόντος, παρακαλούμε επικοινωνήστε με τον τοπικό δήμο, την υπηρεσία διαχείρισης αποβλήτων ή τον έμπορο από τον οποίο αγοράσατε το προϊόν.

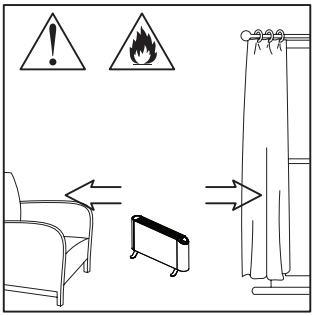

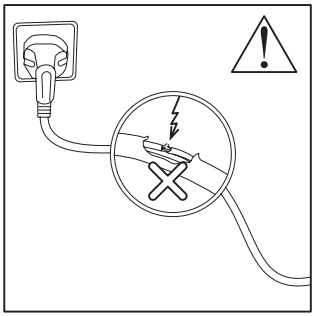

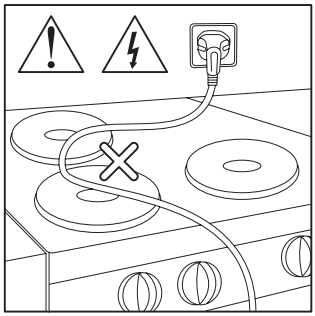

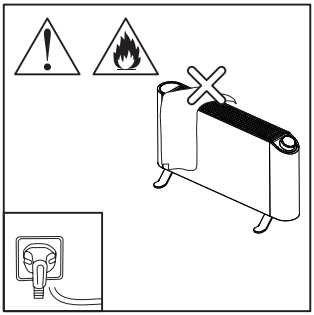

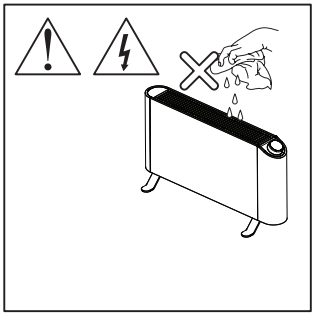

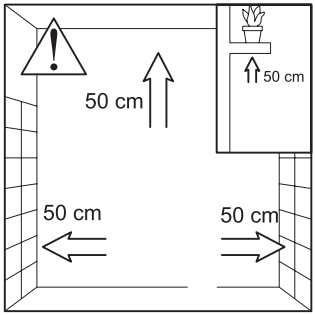



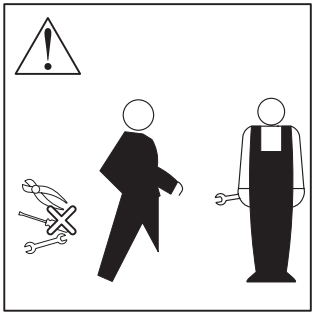

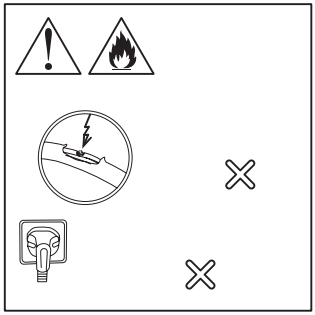



Παρακαλώ σημειώστε ότι αυτό το σύμβολο σημαίνει ΜΗΝ ΚΑΛΥΠΤΕΤΕ!



Απαιτήσεις πληροφόρησης για τις ηλεκτρικές τοπικές θερμάστρες. (Μοντέλα KDT)

Στοιχεία επικοινωνίας:	Παρακαλούμε ανατρέξτε στην τελευταία σελίδα του Εγχειριδίου Χρήσης		
Κωδικός(-οί) μοντέλου: VG14 20 KDT			
Είδος	Σύμβολο	Τιμή	Μονάδα
Θερμική απόδοση			
Ονομαστική θερμική ισχύς	Pόχιm	2.000	kW
Ελάχιστη θερμική ισχύς (ενδεικτική)	Pmin	0.800	kW
Μέγιστη συνεχής θερμική ισχύς	Pmax,c	2.000	kW
Κατανάλωση ισχύος			
Σε κατάσταση απενεργοποίησης	Po	0.00	W
Σε κατάσταση αναμονής	Psm	0.17	W
Σε κατάσταση αναμονής	Pidle	0.17	W
Σε κατάσταση αναμονής δικτύου	Pnsm	0.00	W
Λειτουργία αναμονής με εμφάνιση πληροφοριών ή κατάστασης		Όχι	
Ενεργειακή απόδοση της εποχιακής θέρμανσης χώρων σε ενεργή λειτουργία	ηS, on	91.0	%

Είδος	Μονάδα
Τύπος θερμικής απόδοσης/έλεγχος θερμοκρασίας χώρου	
Μονοβάθμια θερμική απόδοση και χωρίς έλεγχο θερμοκρασίας χώρου	[όχι]
Δύο ή περισσότερα στάδια χειροκίνητης ρύθμισης, χωρίς χώρο	[όχι]
έλεγχος θερμοκρασίας με μηχανικό θερμοστάτη δωματίου	[όχι]
έλεγχος θερμοκρασίας με ηλεκτρονικό έλεγχο θερμοκρασίας δωματίου,	
ηλεκτρονικό έλεγχο θερμοκρασίας δωματίου και λειτουργία ημέρας	[ναι]
	[όχι]
ηλεκτρονικός έλεγχος θερμοκρασίας δωματίου με χρονοδιακόπτη εβδομάδας	[όχι]
Άλλες επιλογές ελέγχου (δυνατότητα πολλαπλών επιλογών):	
έλεγχος θερμοκρασίας δωματίου, με ανίχνευση παρουσίας	[όχι]
έλεγχος θερμοκρασίας δωματίου, με ανίχνευση ανοιχτού παραθύρου	[όχι]
επιλογή ελέγχου απόστασης	[όχι]
προσαρμοστικός έλεγχος εκκίνησης	[όχι]
περιορισμός του χρόνου εργασίας	[όχι]
αισθητήρας με μαύρο λαμπτήρα	
λειτουργία αυτόματης εκμάθησης	[όχι]
Ακρίβεια ελέγχου	[όχι]

Απαιτήσεις πληροφόρησης για τις ηλεκτρικές τοπικές θερμάστρες. (Μοντέλο KT)

Στοιχεία επικοινωνίας:	Παρακαλούμε ανατρέξτε στην τελευταία σελίδα του Εγχειριδίου Χρήσης				
Κωδικός(-οί) μοντέλου: VG14 20 KD					
Είδος	Σύμβολο	Τιμή	Μονάδα	Είδος	Μονάδα
Θερμική απόδοση				Τύπος θερμικής απόδοσης/έλεγχος θερμοκρασίας χώρου	
Ονομαστική θερμική ισχύς	Pόχιm	2.000	kW	Μονοβάθμια θερμική απόδοση και χωρίς έλεγχο θερμοκρασίας χώρου	[όχι]
Ελάχιστη θερμική ισχύς (ενδεικτική)	Pmin	1.200	kW	Δύο ή περισσότερα στάδια χειροκίνητης ρύθμισης, χωρίς χώρο	[όχι]
Μέγιστη συνεχής θερμική ισχύς	Pmax,c	2.000	kW	έλεγχος θερμοκρασίας με μηχανικό θερμοστάτη δωματίου	[όχι]
Κατανάλωση ισχύος				έλεγχος θερμοκρασίας με ηλεκτρονικό έλεγχο θερμοκρασίας δωματίου,	
Σε κατάσταση απενεργοποίησης	Po	0.00	W	ηλεκτρονικό έλεγχο θερμοκρασίας δωματίου και λειτουργία ημέρας	[ναι]
Σε κατάσταση αναμονής	Psm	0.00	W	ηλεκτρονικός έλεγχος θερμοκρασίας δωματίου με χρονοδιακόπτη εβδομάδας	[όχι]
Σε κατάσταση αναμονής	Pidle	0.00	W	**Άλλες επιλογές ελέγχου (δυνατότητα πολλαπλών επιλογών):**	
Σε κατάσταση αναμονής δικτύου	Pnsm	0.00	W	έλεγχος θερμοκρασίας δωματίου, με ανίχνευση παρουσίας	[όχι]
Λειτουργία αναμονής με εμφάνιση πληροφοριών ή κατάστασης		Όχι		έλεγχος θερμοκρασίας δωματίου, με ανίχνευση ανοιχτού παραθύρου	[όχι]
Ενεργειακή απόδοση της εποχιακής θέρμανσης χώρων σε ενεργή λειτουργία	ηS, on	85.0	%	επιλογή ελέγχου απόστασης	[όχι]
				προσαρμοστικός έλεγχος εκκίνησης	[όχι]
				περιορισμός του χρόνου εργασίας	[όχι]
				αισθητήρας με μαύρο λαμπτήρα λειτουργία αυτόματης εκμάθησης	[όχι]
				Ακρίβεια ελέγχου	[όχι]

Hordozható fűtőtest felhasználói útmutatója
VG14 20 KDT Fehér, VG14 20 KDT Fekete, VG14 20 KT

Ez a termék kizárólag jól szigetelt helyiségekben való használatra vagy alkalmi használatra alkalmas.

A termék összeszerelése és üzembe helyezése előtt kérjük, olvassa el ezt az útmutatót, és őrizze meg későbbi használatra. Köszönjük, hogy ezt az Adax VG14 fűtőtestet választotta. Annak érdekében, hogy a legtöbbet hozhassa ki új készülékéből, javasoljuk, hogy használat előtt alaposan olvassa el ezt az útmutatót. Így biztosíthatja a készülék optimális teljesítményét és a biztonságos használatot.

Biztonsági funkciók

A biztonsága érdekében a fűtőtestet borulási kapcsolóval látták el. Ez a kapcsoló automatikusan kikapcsolja a készüléket, ha az felborul.

A megfelelő működés érdekében a fűtőtestet szilárd, vízszintes felületre kell helyezni. A fűtőberendezés túlmelegedés elleni védelemmel is rendelkezik, amely automatikusan kikapcsolja a készüléket, ha annak bármely része túlzottan felforrósodik.

Fontos biztonsági intézkedések

A termék használata során kérjük, tartsa szem előtt az alábbi óvintézkedéseket a tűz, az áramütés, illetve a személyekben vagy tárgyakban keletkező egyéb károk kockázatának elkerülése érdekében.

A fűtőtest üzembe helyezése előtt figyelmesen olvassa el az utasításokat. A helyes használat biztosítja a legjobb eredményt és a biztonságos működést.

1. A túlmelegedés elkerülése érdekében ne takarja le a fűtőtestet .
2. Győződjön meg arról, hogy a fűtőtest csatlakoztatására szolgáló aljzat tápellátása megfelel a készüléken található címke adatainak, és az aljzat földelt.
3. Tartsa távol a hálózati kábelt a fűtőtest forró burkolatától.
4. Ne használja a fűtőtestet fürdőkád, zuhanyzó vagy úszómedence közvetlen közelében.
5. Kizárólag beltérben használja.
6. Ne helyezze a fűtőtestet hosszú szálú szőnyegre.
7. A fűtőtestet mindig szilárd, vízszintes és stabil felületen használja.
8. **FIGYELMEZTETÉS**: A tűzveszély csökkentése érdekében a textíliákat, függönyöket és egyéb gyúlékony anyagokat legalább 1 méteres távolságban tartsa a készüléktől.
9. A fűtőtestet tilos közvetlenül a fali csatlakozóaljzat alá helyezni.
10. A fűtőtest nem szerelhető falra.
11. Ne dugjon semmilyen tárgyat a fűtőtest levegőkimeneti vagy levegőbemeneti rácsaiba.
12. Ne használja a fűtőtestet olyan helyen, ahol gyúlékony folyadékokat tárolnak, vagy ahol gyúlékony gőzök lehetnek jelen.
13. Mindig húzza ki a fűtőtestet a hálózatból, mielőtt áthelyezné egyik helyről a másikra.
14. Ha a hálózati kábel megsérült, a veszélyhelyzetek elkerülése érdekében azt a gyártónak, a szervizképviseletnek vagy egy hasonlóan képzett szakembernek kell kicserélnie.
15. A készüléket 8 évesnél fiatalabb gyermekek, valamint csökkent fizikai, érzékszervi vagy mentális képességekkel rendelkező, illetve tapasztalattal vagy tudással nem rendelkező személyek CSAK akkor használhatják, ha felügyelet alatt állnak, vagy ha útmutatást kaptak a készülék biztonságos használatára vonatkozóan, és megértették a használattal járó veszélyeket.
16. Gyermekek nem játszhatnak a készülékkel. A tisztítást és a felhasználói karbantartást gyermekek csak felügyelet mellett végezhetik.
17. A 3 évnél fiatalabb gyermekeket távol kell tartani a készüléktől, kivéve, ha folyamatos felügyelet alatt állnak.
18. A 3 és 8 év közötti gyermekek csak akkor kapcsolhatják be vagy ki a készüléket, ha azt a rendeltetésszerű működési helyzetében helyezték el vagy szerelték fel, és ha felügyelet alatt állnak, vagy útmutatást kaptak a készülék biztonságos használatára vonatkozóan, és megértették a használattal járó veszélyeket. A 3 és 8 év közötti gyermekek nem csatlakoztathatják a készüléket a hálózathoz, nem szabályozhatják, nem tisztíthatják, és nem végezhetnek rajta felhasználói karbantartást.
19. A termék egyes részei felforrósodhatnak, és égési sérüléseket okozhatnak. Különös figyelmet kell fordítani a gyermekek és a kiszolgáltatott helyzetben lévő személyek jelenlétére.
20. Ne használja a fűtőtestet olyan kis helyiségben, ahol olyan személyek tartózkodnak, akik nem képesek önállóan elhagyni a helyiséget, kivéve, ha folyamatos felügyelet biztosított.

21. Ne használja a terméket, ha az leesett, vagy ha látható sérülésnyomok vannak rajta.
22. Soha ne próbálkozzon saját kezű javítással. Az elektromos készülékek javítását csak képzett villanyszerelő végezheti. A szakszerűtlen javítás súlyos veszélynek teheti ki a felhasználót, és érvényteleníti a garanciát. Vigye a készüléket szakképzett szerelőhöz.
23. Ne hagyja, hogy takarítórobotok felügyelet nélkül működjenek ugyanabban a helyiségben.
24. A konnektor túlterhelésének elkerülése érdekében nem ajánlott hosszabbítót használni a készülékhez.
25. **FIGYELMEZTETÉS**: Tűzveszély – Ne használja a készüléket hosszabbítóval vagy bármilyen külső kapcsolóeszközzel (például dugaszolható időkapcsolóval vagy távirányítós adapterrel) csatlakoztatva. A fűtőkészülékek nagy áramerősséget vesznek fel a hálózatból; a készülékek kialakításában, csatlakozásaiban vagy alkatrészeiben lévő bármilyen gyengeség könnyen a csatlakozási pontok túlmelegedéséhez vezethet, ami olvadást, alakváltozást, sőt akár tűzveszélyt is okozhat!
26. A hőkioldó véletlen visszaállítása miatti veszélyhelyzetek elkerülése érdekében a készüléket tilos külső kapcsolóeszközről (például időkapcsolóról) táplálni, illetve olyan áramkörhöz csatlakoztatni, amelyet a szolgáltató rendszeresen ki- és bekapcsol.

Figyelem! A terméket nem szabad felnyitni illetéktelen személyeknek.

A termék felnyitására vagy javítására tett bármilyen kísérlet áramütés veszélyével jár, és a termék használata veszélyessé válhat. A készülék nem tartalmaz felhasználó által javítható alkatrészeket.
A szervizelést bízza szakképzett személyre.

Műszaki adatok

Névleges feszültség: 230V ~ 50Hz
Névleges teljesítmény: 2000W
Védelmi osztály: I

Általános tudnivalók

1. Óvatosan vegye ki a fűtőtestet a csomagolásból.
2. Fordítsa a fűtőtestet fejjel lefelé, és helyezze a védőcsomagolásra.
3. Ellenőrizze, hogy sem a fűtőtest, sem a hálózati kábel nem sérült-e meg a szállítás során.
4. Ne használja a fűtőtestet, ha az sérült.
5. Szerelje fel a lábakat a fűtőtestre a használati útmutató szerint. Állítsa a fűtőtestet függőleges helyzetbe; a készülék ezzel készen áll a használatra.

Figyelmeztetés: Ne üzemeltesse a készüléket felszerelt lábak nélkül. A fűtőtestet kizárólag függőleges helyzetben (lábakkal alul, kezelőszervekkel felül) használja. Bármilyen más helyzet veszélyt jelenthet.

Szerkezet és alkatrészek



1. ábra

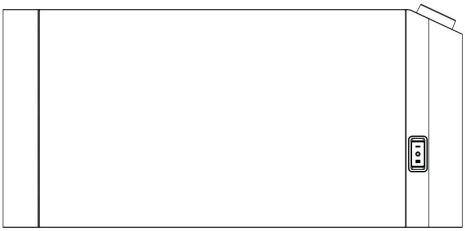

2. ábra



3. ábra

1. ábra – csavarok a lábak rögzítéséhez (4 db)
2. ábra – fűtőtest (1 db)
3. ábra – fűtőtestláb (2 db)

A láb rögzítése

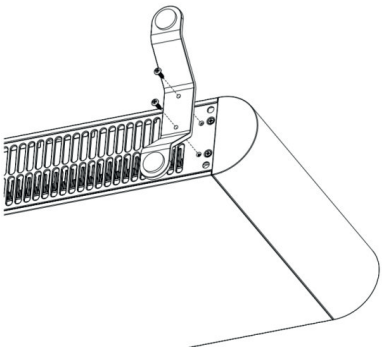

4. ábra

Mindegyik lábhoz csak 2 csavart rögzítsen, az ábrán látható pozíciókban (4. ábra).
Óvatosan fordítsa fejjel lefelé a fűtőtestet, és a mellékelt csavarok segítségével biztonságosan rögzítse a lábakat a készülékhez.
FIGYELMEZTETÉS: Körültekintően helyezze el a fűtőtestet. Ne állítsa hálózati csatlakozóaljzat elé vagy közvetlenül alá. Ügyeljen arra, hogy ne kerüljön polc, függöny vagy egyéb akadály alá.

Első használat

A fűtőtest üzembe helyezéséhez az összeszerelés után egyszerűen csatlakoztassa azt a hálózathoz.
Megjegyzés: A fűtőelem védőbevonattal van ellátva, amely az első néhány percnyi használat során leég; ez némi füstképződéssel járhat. Ez teljesen normális jelenség – a füst nem mérgező, és hamar eloszlik.
Javasoljuk, hogy az első használatkor nyisson ablakot a helyiség szellőztetése érdekében.

Használati utasítás

A megadott helyiségméret csak tájékoztató jellegű, és 2,5 m-es belmagasságú helyiségre vonatkozik. A termék fűtési teljesítményét számos tényező befolyásolhatja, többek között a helyiség szigeteltsége, elrendezése, a szellőzés, az egyéb hőforrások (például közvetlen napfény, főzőkészülékek vagy sütők), valamint a szélsőséges külső hőmérséklet.

A fűtőtestet leszerelt lábakkal szállítjuk. A lábakat a készülék használatba vétele előtt fel kell szerelni.

Használati útmutató

A fűtőtest használata előtt győződjön meg arról, hogy azt sík, stabil felületre helyezte. Kár keletkezhet, ha a fűtőtestet ferde vagy egyenetlen felületen használják.

KDT modell esetén

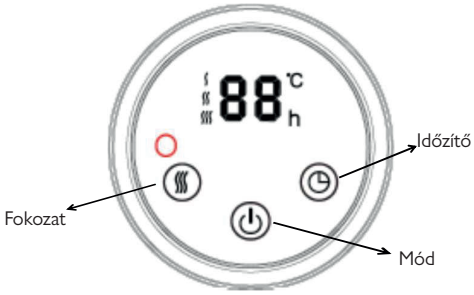

5. ábra

Miután a fűtőtestet megfelelő hálózati aljzathoz csatlakoztatta, a kijelzőn a „--” jelzés jelenik meg, ami azt jelzi, hogy a készülék készenléti üzemmódban van.

BE/KI (ON/OFF) – Nyomja meg a ⏻ gombot a fűtőtest bekapcsolásához. A készülék automatikusan a legalacsonyabb ≀ teljesítményfokozatra kapcsol, a kijelzőn pedig az előre beállított 20°C-os hőmérséklet jelenik meg. A „°C” jelzés és a piros jelzőfény világítani kezd.
Működés közben nyomja meg ismét a BE/KI gombot a készülék kikapcsolásához. A kijelzőn ismét a „--” jelzés látható, ami azt jelzi, hogy a fűtőtest visszatért készenléti üzemmódba.

ÜZEMMÓD BEÁLLÍTÁSA

Nyomja meg egyszer a Mód (Mode) gombot ⏻ a teljesítménybeállítási módba való belépéshez. Első bekapcsoláskor a fűtőtest automatikusan a legalacsonyabb teljesítményfokozaton (Low) indul el. A teljesítményszint módosításához nyomja meg a Mode gombot. A gomb minden egyes megnyomásával léptethet a rendelkezésre álló beállítások között:s:

Teljesítmén	ʃ	ʃʃ	ʃʃʃ
NOVA KDT	800 W	1000 W	2000 W
	Alacsony	Közepes	Magas

HŐMÉRSÉKLET BEÁLLÍTÁSA

Bekapcsolt állapotban forgassa el a vezérlőgombot a hőmérséklet szabályozásához. A hőmérséklet növeléséhez forgassa a gombot az óramutató járásával megegyező, csökkentéséhez pedig azzal ellentétes irányba. A hőmérséklet 5°C és 35°C között állítható be. A kívánt hőmérséklet kiválasztása után a kijelző a beállított értéket mutatja.
Első bekapcsoláskor a fűtőtest automatikusan 20°C-os hőmérsékleten indul el.

IDŐZÍTŐ BEÁLLÍTÁSA – Késleltetett indítás funkció

Készenléti módban az időzítő gomb segítségével beállítható a fűtőtest késleltetett indítási ideje.

Nyomja meg az időzítő gombot ◷ az időzítő beállításaiba való belépéshez. Amikor a kijelző villogni kezd és megjelenik a „h" ikon, forgassa el a vezérlőgombot 1 és 24 óra közötti késleltetési idő kiválasztásához.
A kívánt idő kiválasztása után a kijelzőn látható szám 5 másodpercig villog, mielőtt a beállítás automatikusan mentésre kerülne. Ezt követően a „h" időzítőjelző folyamatosan világít.
A beállított idő letelte után a fűtőtest automatikusan bekapcsol.

IDŐZÍTŐ BEÁLLÍTÁSA – Működési időkorlát (időzítő)

Nyomja meg az időzítő gombot ◷ az időzítő beállítási módjába való belépéshez. Amikor a kijelző villogni kezd és megjelenik a „h" ikon, forgassa el a vezérlőgombot 1 és 24 óra közötti időtartam kiválasztásához.
A kívánt idő kiválasztása után a kijelzőn látható szám 5 másodpercig villog, mielőtt a beállítás automatikusan mentésre kerülne. Ezt követően a „h" időzítőjelző folyamatosan világít, a fűtőtest pedig tovább működik a szokásos módon.
A beállított működési idő letelte után a fűtőtest automatikusan kikapcsol.

Gyerekzár

A gyerekzár aktiválásához nyomja meg és tartsa lenyomva egyszerre 5 másodpercig az Időzítő (Timer) és a Mód (Mode) gombot. A kijelzőn a „CC" felirat jelenik meg.
A gyerekzár kikapcsolásához ismét nyomja meg és tartsa lenyomva egyszerre 5 másodpercig az Időzítő és az Üzemmód gombot. Megjegyzés: A kijelző 30 másodpercnyi inaktivitás után automatikusan elhalványul. A kijelző újbóli aktiválásához érintse meg a kezelőpanel bármelyik gombját.

Memória funkció

Az első beállítást követően a hőmérséklet-beállítás minden módosítása a memóriában tárolódik. Ha a fűtőtestet készenléti üzemmódba kapcsolják, vagy megszakad az áramellátás, a készülék megőrzi a korábban kiválasztott hőmérséklet-beállítást. Újbóli bekapcsoláskor a fűtőtest az utoljára beállított hőmérséklettel folytatja a működést. A teljesítményszint azonban automatikusan az alacsony (Low) fűtési fokozatra áll vissza.

KT modell esetén

Teljesítmény	I	O	II
NOVA KT	1200 W	Ki	2000 W

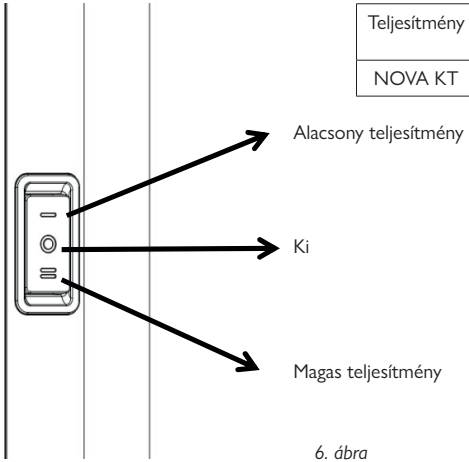

6. ábra

KT Modell kapcsolás funkció:

O	Kikapcsolva A fényjelző ki van kapcsolva.
Alacsony teljesítményű fokozat	Nyomja le a felső kapcsolót, miközben a termosztát forgatógombját a maximális állásba fordítja. A fűtőtest ekkor alacsony teljesítményen üzemel, és a kapcsolón lévő jelzőfény világítani kezd.
Magas teljesítményű fokozat	Nyomja le az alsó kapcsolót, miközben a termosztát forgatógombját a maximális állásba fordítja. A fűtőtest ekkor nagy teljesítményen üzemel, és a kapcsolón lévő jelzőfény világítani kezd.

A KT modell fűtésfokozat-választó kapcsolóval (lásd a 6. ábrát) és szobatermosztáttal (lásd a 7. ábrát) rendelkezik. A táblázat ismerteti az egyes kapcsolóállások teljesítményét.

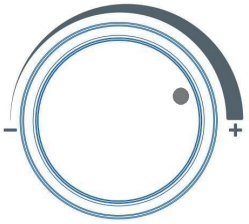

7. ábra: Szobatermosztát-vezérlés

Karbantartás

1. Tisztítás előtt mindig húzza ki a hálózati csatlakozót a konnektorból, és hagyja lehűlni a fűtőtestet.
2. Törölje át a fűtőtestet puha, nedves (nem vizes) ruhával.

FIGYELMEZTETÉS:

- Ne merítse vízbe a fűtőtestet.
- Ne használjon tisztítószereket, például mosogatószert vagy súrolószert.
- Ügyeljen arra, hogy ne kerüljön víz a fűtőtest belsejébe, mivel ez veszélyhelyzetet idézhet elő.

3. Tárolja a fűtőtestet tiszta, száraz helyen.
4. Meghibásodás vagy bizonytalanság esetén ne próbálja meg saját maga megjavítani a fűtőtestet, mivel ez tűzveszélyt vagy áramütést okozhat.

Újrahasznosítás

Elektromos és elektronikus berendezések hulladékának (WEEE) kezelése



Az Európai Unió tagállamaiban és az egyéb, szelektív hulladékgyűjtési rendszerrel rendelkező európai országokban alkalmazandó. A terméken vagy a csomagolásán található szimbólum azt jelzi, hogy a terméket tilos a háztartási hulladékkal együtt kidobni.
Ehelyett az elektromos és elektronikus berendezések újrahasznosítására kijelölt gyűjtőhelyen kell leadni.
A termék megfelelő módon történő ártalmatlanításával segít megelőzni a környezetre és az emberi egészségre gyakorolt esetleges negatív hatásokat, amelyek egyébként a nem megfelelő hulladékkezelésből származhatnának.
Az anyagok újrahasznosítása hozzájárul a természeti erőforrások megőrzéséhez.
A termék újrahasznosításával kapcsolatos további információkért forduljon a helyi önkormányzathoz, a hulladékkezelő szolgáltatóhoz vagy ahhoz a kereskedőhöz, akitől a terméket vásárolta.

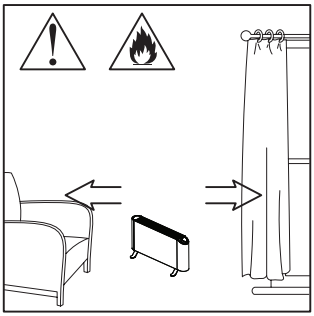

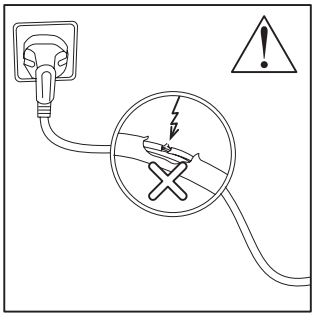

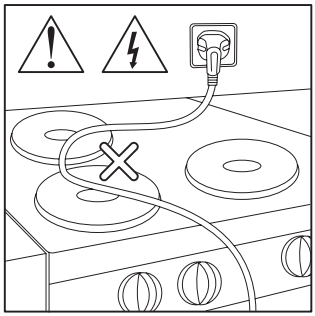

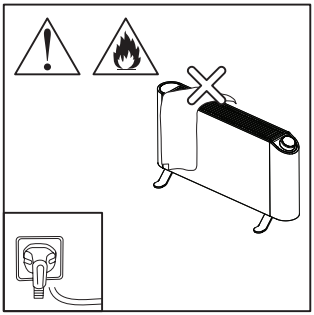

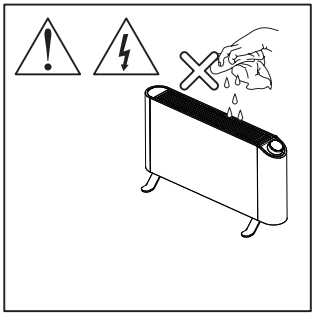

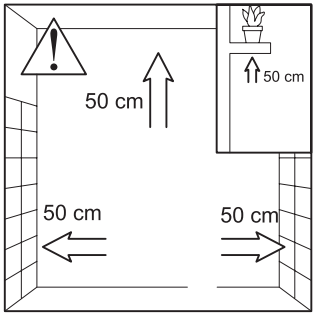



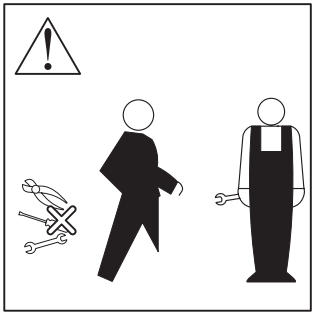

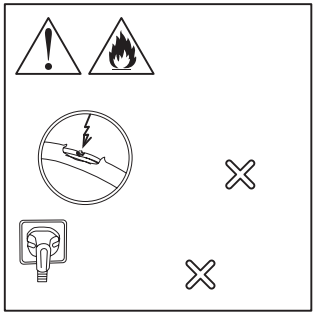



Kérjük jegyezze meg, ez a szimbólum azt jelenti, TILOS LETAKARNI!



Az elektromos helységfűtő berendezésekre vonatkozó információk. (KDT modellek)

Elérhetőség:	A Használati útmutató utolsó oldalán található				
Modell azonosító(i): VG14 20 KDT					
Tétel	Szimbólum	Érték	Egység	Tétel	Egység
Hőteljesítmény				Hőteljesítmény/helyiséghőmérséklet-szabályozás típusa	
Névleges hőteljesítmény	Pnom	2.000	kW		
Minimális hőteljesítmény (indikatív)	Pmin	0.800	kW	Egyfokozatú hőteljesítmény és nincs helyiséghőmérséklet-szabályozás	[nincs]
				Két vagy több manuális fokozat, nincs helyiséghőmérséklet-szabályozás	[nincs]
Maximális folyamatos hőteljesítmény	Pmax,c	2.000	kW	mechanikus termosztáttal történő helyiséghőmérséklet-szabályozás	[nincs]
Áramfogyasztás				elektronikus helyiséghőmérséklet-szabályozás	[van]
Kikapcsolt állapotban	Po	0.00	W	elektronikus helyiséghőmérséklet-szabályozás plusz napi időzítő	[nincs]
Készenléti üzemmódban	Psm	0.17	W	elektronikus helyiséghőmérséklet-szabályozás plusz heti időzítő	[nincs]
Tétlen üzemmódban	Pidle	0.17	W	**Egyéb szabályozási lehetőségek (több választási lehetőség)**	
Hálózati készenlétben	Pnsm	0.00	W	helyiséghőmérséklet-szabályozás, jelenlét-érzékeléssel	[nincs]
				helyiséghőmérséklet-szabályozás, nyitott ablak érzékeléssel	[nincs]
				távolságszabályozó opció	[nincs]
				adaptív indításvezérlés	[nincs]
				működési idő korlátozása	[nincs]
				fekete izzós érzékelő	[nincs]
				öntanuló funkció	[nincs]
				Szabályozási pontosság	[nincs]
Készenléti üzemmód információk és státusz megjelenítésével			Nincs		
Szezonális fűtési energiahatékonyság aktív üzemmódban	nS, on	91.0	%		

Az elektromos helységfűtő berendezésekre vonatkozó információk. (KT modellek)

Elérhetőség:	A Használati útmutató utolsó oldalán található				
Modell azonosító(i): VG14 20 KT					
Tétel	Szimbólum	Érték	Egység	Tétel	Egység
Hőteljesítmény				Hőteljesítmény/helyiséghőmérséklet-szabályozás típusa	
Névleges hőteljesítmény	Pnom	2.000	kW	Egyfokozatú hőteljesítmény és nincs helyiséghőmérséklet-szabályozás	[nincs]
Minimális hőteljesítmény (indikatív)	Pmin	1.200	kW	Két vagy több manuális fokozat, nincs helyiséghőmérséklet-szabályozás	[nincs]
Maximális folyamatos hőteljesítmény	Pmax,c	2.000	kW	mechanikus termosztáttal történő helyiséghőmérséklet-szabályozás	[van]
Áramfogyasztás				elektronikus helyiséghőmérséklet-szabályozás	[nincs]
Kikapcsolt állapotban	Po	0.00	W	elektronikus helyiséghőmérséklet-szabályozás plus napi időzítő	[nincs]
Készenléti üzemmódban	Psm	0.00	W	elektronikus helyiséghőmérséklet-szabályozás plus heti időzítő	[nincs]
Tétlen üzemmódban	Pidle	0.00	W	**Egyéb szabályozási lehetőségek (több választási lehetőség)**	
Hálózati készenlétben	Pnsm	0.00	W	helyiséghőmérséklet-szabályozás, jelenlét-érzékeléssel	[nincs]
				helyiséghőmérséklet-szabályozás, nyitott ablak érzékeléssel	[nincs]
				távolságszabályozó opció	[nincs]
				adaptív indításvezérlés	[nincs]
				működési idő korlátozása	[nincs]
				fekete izzós érzékelő	[nincs]
				öntanuló funkció	[nincs]
				Szabályozási pontosság	[nincs]
Készenléti üzemmód információk és státusz megjelenítésével			Nincs		
Szezonális fűtési energiahatékonyság aktív üzemmódban	nS, on	85.0	%		

Instrucțiuni de utilizare pentru radiatorul portabil VG14 20 KDT alb, VG14 20 KDT negru, VG14 20 KT

Acest produs este adecvat numai pentru spații bine izolate sau pentru utilizare ocazională.

Înainte de a asambla și utiliza produsul, citiți aceste instrucțiuni și păstrați-le pentru consultare ulterioară.
Vă mulțumim că ați ales radiatorul Adax VG14. Pentru a beneficia la maximum de noul dumneavoastră radiator, vă recomandăm să citiți cu atenție aceste instrucțiuni înainte de utilizare. Astfel, veți obține performanțe optime și veți utiliza aparatul în siguranță.

Caracteristici de siguranță

Pentru siguranța dumneavoastră, radiatorul este prevăzut cu un întrerupător de siguranță la răsturnare. Acesta oprește automat radiatorul dacă aparatul se răstoarnă.
Pentru funcționarea corectă, radiatorul trebuie amplasat pe o suprafață fermă și plană.
Radiatorul este prevăzut și cu un sistem de protecție la supraîncălzire, care oprește automat aparatul dacă oricare dintre componente devine excesiv de fierbinte.

Măsuri importante de siguranță

În timpul utilizării produsului, respectați următoarele măsuri de precauție pentru a evita riscul de incendiu, electrocutare sau alte vătămări și pagube materiale..
Citiți cu atenție instrucțiunile înainte de punerea în funcțiune a radiatorului. Utilizarea corectă asigură rezultate optime în condiții de siguranță.

1. Pentru a evita supraîncălzirea, nu acoperiți radiatorul .
2. Asigurați-vă că alimentarea electrică a prizei la care este conectat radiatorul este conformă cu datele de pe eticheta radiatorului și că priza este împământată.
3. Țineți cablul de alimentare departe de corpul fierbinte al radiatorului.
4. Nu utilizați radiatorul în imediata apropiere a unei căzi, a unui duș sau a unei piscine.
5. A se utiliza numai în interior.
6. Nu amplasați radiatorul pe covoare cu fir foarte lung.
7. Utilizați întotdeauna radiatorul pe o suprafață fermă, plană și stabilă.
8. **AVERTISMENT**: Pentru a reduce riscul de incendiu, păstrați materialele textile, perdelele și orice alte materiale inflamabile la o distanță de minimum 1 m de aparat.
9. Radiatorul nu trebuie amplasat direct sub o priză.
10. Radiatorul nu poate fi montat pe perete.
11. Nu introduceți obiecte prin grilele de evacuare a căldurii sau de admisie a aerului ale radiatorului.
12. Nu utilizați radiatorul în spații în care sunt depozitate lichide inflamabile sau unde pot exista vapori inflamabili.
13. Deconectați întotdeauna radiatorul de la priză înainte de a-l muta dintr-o locație în alta.
14. În cazul în care cablul de alimentare este deteriorat, acesta trebuie înlocuit de producător, de agentul său de service sau de o persoană cu calificare similară, pentru a evita orice pericol.
15. Acest aparat poate fi utilizat de copii cu vârsta de minimum 8 ani și de persoane cu capacități fizice, senzoriale sau mintale reduse ori fără experiență și cunoștințe NUMAI DACĂ sunt supravegheate sau au fost instruite cu privire la utilizarea în siguranță a aparatului și înțeleg pericolele implicate de utilizarea acestuia .
16. Copiii nu trebuie să se joace cu aparatul. Curățarea și întreținerea de către utilizator nu trebuie efectuate de copii nesupravegheați.
17. Copiii cu vârsta sub 3 ani trebuie ținuți la distanță, cu excepția cazului în care sunt supravegheați permanent.
18. Copiii cu vârsta între 3 și 8 ani pot doar porni sau opri aparatul, cu condiția ca acesta să fie amplasat sau instalat în poziția normală de funcționare prevăzută, iar copiii să fie supravegheați sau instruiți cu privire la utilizarea în siguranță și să înțeleagă pericolele implicate de aceasta. Copiii cu vârsta între 3 și 8 ani nu trebuie să conecteze aparatul la priză, să îl regleze, să îl curețe sau să efectueze operațiuni de întreținere a acestuia.
19. Unele componente ale produsului se pot încinge și pot provoca arsuri. Este necesară o atenție deosebită în prezența copiilor și a persoanelor vulnerabile.
20. Nu utilizați radiatorul în încăperi mici ocupate de persoane care nu pot părăsi singure încăperea, decât dacă sunt supravegheate permanent.
21. Nu utilizați produsul dacă a fost scăpat sau prezintă semne vizibile de deteriorare.

22. Nu încercați niciodată să reparați singur aparatul. Reparațiile aparatelor electrice trebuie efectuate numai de un electrician calificat. Reparațiile necorespunzătoare pot expune utilizatorul unor riscuri grave și vor anula garanția. Predați aparatul unui centru de reparații autorizat.
23. Nu lăsați roboții de curățenie să funcționeze nesupravegheați în aceeași încăpere.
24. Pentru a evita supraîncărcarea prizei, nu se recomandă utilizarea unui prelungitor cu acest aparat.
25. **AVERTISMENT**: Pericol de incendiu – Nu utilizați aparatul conectat printr-un prelungitor sau printr-un dispozitiv extern de comutare, precum un temporizator de priză sau un adaptor de priză cu telecomandă. Toate aparatele de încălzire consumă curent de intensitate ridicată, iar orice deficiență de proiectare, de conexiune sau a componentelor acestor dispozitive poate provoca supraîncălzirea punctelor de contact, topirea, deformarea și chiar un incendiu!
26. Pentru a evita pericolele cauzate de resetarea accidentală a dispozitivului de protecție termică, aparatul nu trebuie alimentat printr-un dispozitiv extern de comutare, precum un temporizator, și nici conectat la un circuit pornit și oprit periodic de furnizorul de energie.

Avertisment! Produsul nu trebuie deschis de personal neautorizat.

Orice încercare de a deschide sau repara produsul poate provoca electrocutarea și poate face produsul periculos pentru utilizare. În interior nu există componente care pot fi reparate de utilizator.
Pentru reparații, adresați-vă unei persoane calificate.

Specificații tehnice

Tensiune nominală: 230 V ~ 50 Hz
Putere nominală: 2000 W
Clasă de protecție: I

Instrucțiuni generale

1. Scoateți cu grijă radiatorul din ambalaj.
2. Întoarceți radiatorul cu partea de jos în sus și așezați-l pe ambalajul de protecție.
3. Verificați dacă radiatorul sau cablul de alimentare nu s-au deteriorat în timpul transportului.
4. Nu utilizați radiatorul dacă este deteriorat.
5. Montați picioarele pe corpul radiatorului conform manualului de utilizare. Așezați radiatorul în poziție verticală, iar aparatul este gata de utilizare.

Avertisment: Nu utilizați aparatul fără picioarele montate. Utilizați radiatorul numai în poziție verticală (picioarele în partea de jos, comenzile în partea de sus). Orice altă poziție poate genera o situație periculoasă.

Structură și componente



Figura 1

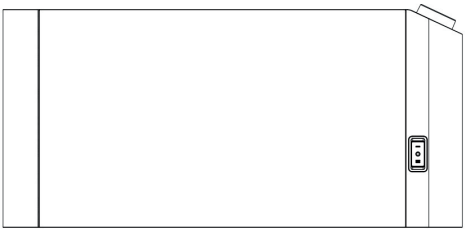

Figura 2



Figura 3

Fig. 1 – șuruburi fixare picioare (4 buc.)
Fig. 2 – radiator (1 buc.)
Fig. 3 – picior radiator (2 buc.)

Montarea picioarelor

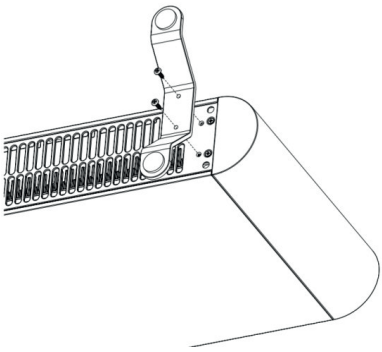

Figura 4

Montați numai câte 2 șuruburi pe fiecare picior, în pozițiile indicate (Figura 4).
Întoarceți cu grijă radiatorul cu partea de jos în sus și fixați bine picioarele cu șuruburile furnizate.
AVERTISMENT: Poziționați radiatorul cu atenție. Nu îl amplasați în fața unei prize sau direct sub aceasta. Asigurați-vă că nu este amplasat sub un raft, sub perdele sau sub orice alt obstacol.

Prima utilizare

După asamblare, pentru a porni radiatorul, conectați-l la priză.

Notă: Elementul de încălzire este acoperit cu o peliculă de protecție care se va arde în primele minute de utilizare, putând produce o cantitate redusă de fum. Acest fenomen este normal; fumul nu este toxic și va dispărea rapid.
La prima utilizare a radiatorului, vă recomandăm să deschideți o fereastră pentru a aerisi încăperea.

Instrucțiuni de utilizare

Dimensiunea încăperii este indicată numai cu titlu orientativ și se bazează pe o înălțime a tavanului de 2,5 m. Performanța de încălzire a produsului poate fi influențată de diverși factori, inclusiv nivelul de izolare al încăperii, configurația acesteia, ventilația, alte surse de căldură (precum lumina directă a soarelui, aparatele de gătit sau cuptoarele) și temperaturile exterioare extreme.
Radiatorul este furnizat cu picioarele nemontate. Picioarele trebuie montate înainte de utilizarea radiatorului.

Instrucțiuni de operare

Înainte de a utiliza radiatorul, asigurați-vă că este amplasat pe o suprafață plană și stabilă. Utilizarea pe o suprafață înclinată sau neuniformă poate provoca deteriorări.

Pentru modelul KDT

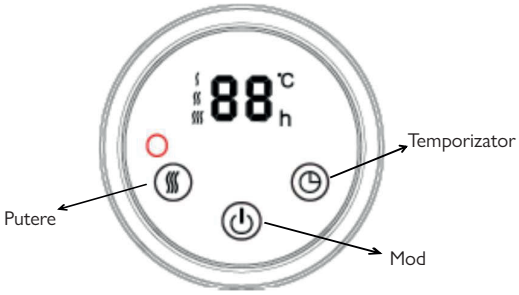

Figura 5

După conectarea radiatorului la o priză adecvată, afișajul va indica „--", ceea ce înseamnă că radiatorul se află în modul de așteptare.

PORNIRE/OPRIRE – apăsați butonul ⏻ pentru a porni radiatorul. Radiatorul va selecta automat cea mai redusă treaptă de putere ≀ iar afișajul va indica temperatura presetată de 20 °C. Indicatorul „°C" și indicatorul luminos roșu se vor aprinde.
În timpul funcționării radiatorului, apăsați din nou butonul PORNIRE/OPRIRE pentru a-l opri. Afișajul va reveni la „--", indicând că radiatorul a intrat din nou în modul de așteptare.
.

SETAREA MODULUI

Apăsați o dată butonul Mod ⏻ pentru a accesa modul de setare a puterii radiatorului. La prima pornire, radiatorul va porni automat la cea mai redusă treaptă de putere (Redusă). Apăsați butonul Mod pentru a modifica treapta de putere. La fiecare apăsare, setările disponibile sunt parcurse succesiv:

Putere	ʃ	ʃʃ	ʃʃʃ
NOVA KDT	800 W	1000 W	2000 W
	Redusă	Medie	Înaltă

SETAREA TEMPERATURII

Când radiatorul este pornit, rotiți butonul de control pentru a regla temperatura. Rotiți butonul în sensul acelor de ceasornic pentru a crește temperatura și în sens invers pentru a o reduce. Temperatura poate fi setată între 5 °C și 35 °C. După selectarea temperaturii dorite, afișajul va indica temperatura setată.
La prima pornire, radiatorul va utiliza automat temperatura implicită de 20 °C.

SETAREA TEMPORIZATORULUI – Funcție de pornire întârziată

În modul de așteptare, temporizatorul poate fi utilizat pentru a seta pornirea întârziată a radiatorului.

Apăsați butonul Temporizator ◷ pentru a accesa modul de setare a temporizatorului. Când afișajul clipește și apare pictograma „h", rotiți butonul de control pentru a selecta o întârziere între 1 și 24 de ore.
După selectarea duratei dorite, numărul corespunzător de pe afișaj va clipi timp de 5 secunde, după care setarea va fi salvată automat. Indicatorul „h" al temporizatorului va rămâne apoi aprins.
La expirarea timpului setat, radiatorul va porni automat.

SETAREA TEMPORIZATORULUI – Limitarea duratei de funcționare (Temporizator)

Apăsați butonul Temporizator ◷ pentru a accesa modul de setare a temporizatorului. Când afișajul clipește și apare pictograma „h", rotiți butonul de control pentru a selecta o durată între 1 și 24 de ore.
După selectarea duratei dorite, numărul corespunzător de pe afișaj va clipi timp de 5 secunde, după care setarea va fi salvată automat. Indicatorul „h" al temporizatorului va rămâne aprins, iar radiatorul va continua să funcționeze normal.
La expirarea duratei de funcționare setate, radiatorul se va opri automat.

BLOCARE PENTRU COPII

Țineți apăsate simultan butoanele Temporizator și Mod timp de 5 secunde pentru a activa blocarea pentru copii. Pe afișaj va apărea „CC".
Pentru a dezactiva blocarea pentru copii, țineți din nou apăsate simultan butoanele Temporizator și Mod timp de 5 secunde. Notă: Afișajul se va estompa automat după 30 de secunde de inactivitate. Atingeți orice buton de pe panoul de comandă pentru a reactiva afișajul.

Funcție de memorare

După configurarea inițială, orice modificare a temperaturii setate va fi memorată. Dacă radiatorul este trecut în modul de așteptare sau alimentarea electrică este întreruptă, acesta va păstra temperatura selectată anterior.
La repornire, radiatorul va relua funcționarea la ultima temperatură setată. Totuși, treapta de putere va reveni automat la modul de încălzire Redusă.

Pentru modelul KT

Putere	I	O	II
NOVA KT	1200 W	Oprit	2000 W

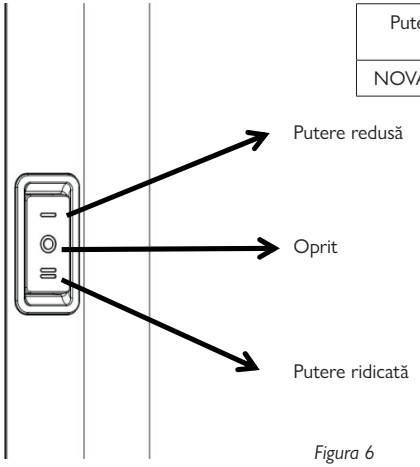

Figura 6

Funcții comutator KT:

O	Oprit Indicatorul luminos este stins.
Treaptă de putere redusă	Apăsați partea superioară a comutatorului și rotiți butonul termostatului în poziția maximă. Radiatorul va funcționa la putere redusă, iar indicatorul luminos al comutatorului se va aprinde.
Treaptă de putere ridicată	Apăsați partea inferioară a comutatorului și rotiți butonul termostatului în poziția maximă. Radiatorul va funcționa la putere ridicată, iar indicatorul luminos al comutatorului se va aprinde.

Modelul KT este prevăzut cu un comutator pentru selectarea treptei de încălzire, consultați Figura 6, și cu un termostat de cameră, consultați Figura 7. Tabelul prezintă funcția fiecărei poziții a comutatorului.

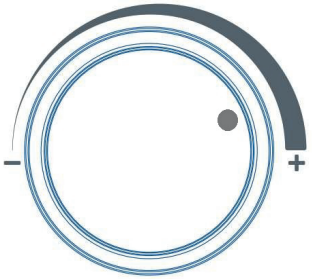

Figura 7: Comanda termostatului de cameră

Întreținere

1. Scoateți întotdeauna ștecherul din priză și lăsați radiatorul să se răcească înainte de curățare.
2. Ștergeți radiatorul cu o lavetă moale și umedă (nu udă).
   AVERTISMENT:
   - Nu scufundați radiatorul în apă.
   - Nu utilizați substanțe chimice de curățare, precum detergenți sau produse abrazive.
   - Nu permiteți pătrunderea apei în interiorul radiatorului, deoarece aceasta poate genera pericole.
3. Depozitați radiatorul într-un loc curat și uscat..
4. În cazul unei defecțiuni sau dacă aveți nelămuriri, nu încercați să reparați singur radiatorul, deoarece există risc de incendiu sau electrocutare

Reciclare

Eliminarea deșeurilor de echipamente electrice și electronice (DEEE)



Aplicabil în statele membre ale Uniunii Europene și în alte țări europene cu sisteme de colectare separată. Acest simbol de pe produs sau de pe ambalaj indică faptul că produsul nu trebuie eliminat împreună cu deșeurile menajere. Acesta trebuie predat unui punct de colectare adecvat pentru reciclarea deșeurilor de echipamente electrice și electronice.

Prin eliminarea corectă a produsului, contribuiți la prevenirea posibilelor consecințe negative asupra mediului și sănătății umane, care ar putea rezulta din gestionarea necorespunzătoare a deșeurilor.

Reciclarea materialelor contribuie la conservarea resurselor naturale.

Pentru informații suplimentare privind reciclarea produsului, contactați autoritatea locală, serviciul de eliminare a deșeurilor sau comerciantul de la care ați achiziționat produsul.

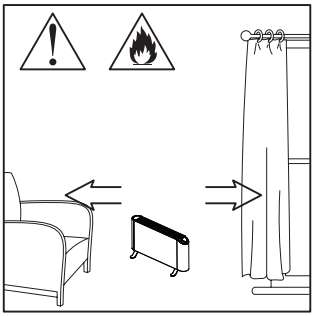

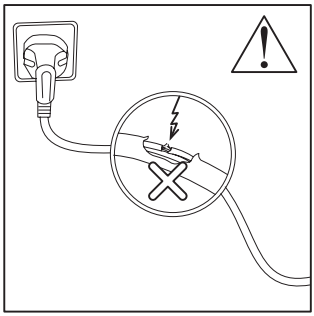

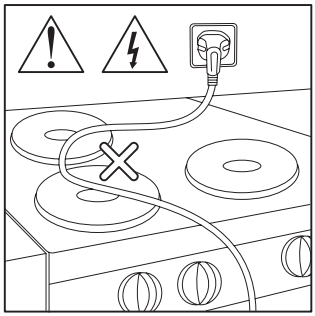

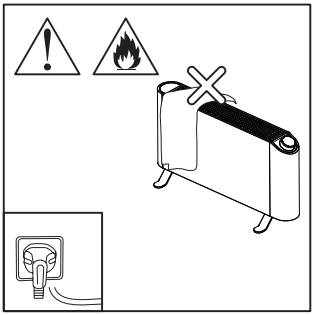

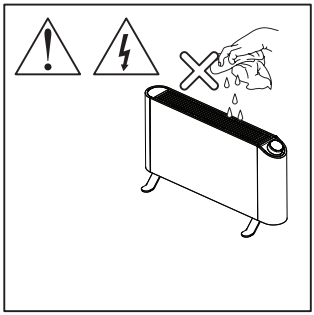

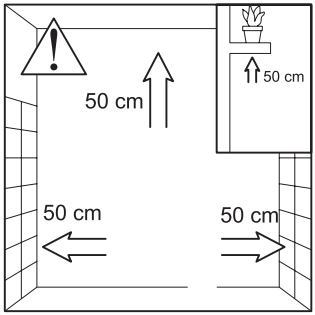



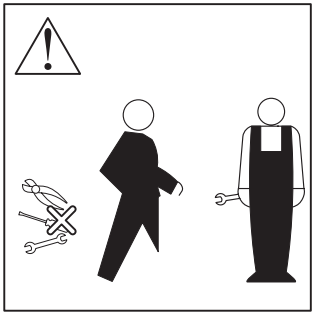

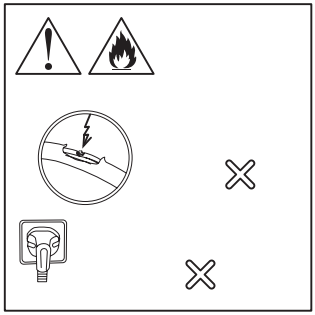



Rețineți că acest simbol înseamnă
NU ACOPERIȚI!



Cerințe privind informațiile pentru aparatele electrice de încălzire locală. (Modele KDT)

Date de contact:	Consultați ultima pagină a manualului de instrucțiuni			
Identificatorul/identificatoarele modelului: VG14 20 KDT				
Element	Simbol	Valoare	Unitate	
Putere termică				
Putere termică nominală	Pnom	2.000	kW	
Putere termică minimă (orientativă)	Pmin	0.800	kW	
Putere termică maximă continuă	Pmax,c	2.000	kW	
Consum de energie				
În modul oprit	Po	0.00	W	
În modul de așteptare	Psm	0.17	W	
În modul inactiv	Pidle	0.17	W	
În modul de așteptare în rețea	Pnsm	0.00	W	
Mod de așteptare cu afișarea informațiilor sau a stării			Nu	
Eficiența energetică sezonieră pentru încălzirea spațiului în modul activ	ηS , *on*	91.0	%	

Element	Unitate
Tipul de putere termică/controlul temperaturii camerei	
Putere termică într-o singură treaptă și fără controlul temperaturii camerei	[nu]
Două sau mai multe trepte manuale, fără controlul temperaturii camerei	[nu]
controlul temperaturii	
cu control mecanic al temperaturii camerei prin termostat	[nu]
cu control electronic al temperaturii camerei	[da]
control electronic al temperaturii camerei plus temporizator zilnic	[nu]
control electronic al temperaturii camerei plus temporizator săptămânal	[nu]
Alte opțiuni de control (se pot selecta mai multe)	
controlul temperaturii camerei, cu detectarea prezenței	[nu]
controlul temperaturii camerei, cu detectarea ferestrei deschise	[nu]
opțiune de control la distanță	[nu]
control adaptiv al pornirii	[nu]
limitarea duratei de funcționare	[nu]
senzor cu glob negru	
funcție de autoînvățare	[nu]
Precizia controlului	[nu]

Cerințe privind informațiile pentru aparatele electrice de încălzire locală. (Modele KT)

Date de contact:	Consultați ultima pagină a manualului de instrucțiuni				
Identificatorul/identificatoarele modelului: VG14 20 KT					
Element	Simbol	Valoare	Unitate	Element	Unitate
Putere termică				Tipul de putere termică/controlul temperaturii camerei	
Putere termică nominală	Pnom	2.000	kW	Putere termică într-o singură treaptă și fără controlul temperaturii camerei	[nu]
Putere termică minimă (orientativă)	Pmin	1.200	kW	Două sau mai multe trepte manuale, fără controlul temperaturii camerei	[nu]
Putere termică maximă continuă	Pmax,c	2.000	kW	cu control mecanic al temperaturii camerei prin termostat	[da]
Consum de energie				cu control electronic al temperaturii camerei	[nu]
În modul oprit	Po	0.00	W	control electronic al temperaturii camerei plus temporizator zilnic	[nu]
În modul de așteptare	Psm	0.00	W	control electronic al temperaturii camerei plus temporizator săptămânal	[nu]
În modul inactiv	Pidle	0.00	W	Alte opțiuni de control (se pot selecta mai multe posibile)	
În modul de așteptare în rețea	Pnsm	0.00	W	controlul temperaturii camerei, cu detectarea prezenței	[nu]
Mod de așteptare cu afișarea informațiilor sau stării			Nu	controlul temperaturii camerei, cu detectarea ferestrei deschise	[nu]
Eficiența energetică sezonieră pentru încălzirea spațiului în modul activ	ηS , *on*	85.0	%	opțiune de control la distanță	[nu]
				control adaptiv al pornirii	[nu]
				limitarea duratei de funcționare	[nu]
				senzor cu glob negru	
				funcție de autoînvățare	[nu]
				Precizia controlului	[nu]

ADAX RS

Korisničko uputstvo za prenosnu grejalicu
VG14 20 KDT bela, VG14 20 KDT crna, VG14 20 KT
Ovaj proizvod je pogodan isključivo za dobro izolovane prostorije ili povremenu upotrebu.

Pre sklapanja i stavljanja ovog proizvoda u upotrebu pažljivo pročitajte ovo uputstvo i sačuvajte ga za buduću upotrebu. Hvala vam što ste izabrali grejalicu Adax VG14. Da biste na najbolji način iskoristili svoju novu grejalicu, preporučujemo da pre njene upotrebe pažljivo pročitate ovo uputstvo. Na taj način obezbedićete najbolje performanse uređaja i njegovu bezbednu upotrebu.

Sigurnosne funkcije

Radi vaše bezbednosti, grejalica je opremljena sigurnosnim prekidačem protiv prevrtanja. Ovaj prekidač automatski isključuje grejalicu ako se ona prevrne.
Da bi pravilno radila, grejalica mora biti postavljena na čvrstu i ravnu površinu.
Grejalica je takođe opremljena sistemom zaštite od pregrevanja koji automatski isključuje uređaj ako bilo koji deo grejalice postane prekomerno vruć.

Važne mere zaštite

Tokom upotrebe ovog proizvoda pridržavajte se sledećih mera predostrožnosti kako biste izbegli rizik od požara, električnog udara, povreda ljudi ili oštećenja predmeta.
Pažljivo pročitajte uputstvo pre puštanja grejalice u rad.
Pravilna upotreba obezbediće najbolje rezultate na bezbedan način.

1. Da biste sprečili pregrevanje, ne prekrivajte grejalicu .
2. Proverite da li napajanje električne utičnice u koju je grejalica priključena odgovara podacima navedenim na oznaci grejalice i da li je utičnica uzemljena.
3. Kabl za napajanje držite dalje od vrućeg kućišta grejalice.
4. Ne koristite ovu grejalicu u neposrednoj blizini kade, tuša ili bazena.
5. Samo za upotrebu u zatvorenom prostoru.
6. Ne postavljajte grejalicu na tepihe sa veoma dugim ili dubokim vlaknima.
7. Grejalicu uvek koristite na čvrstoj, ravnoj i stabilnoj površini.
8. **UPOZORENJE**: Da biste smanjili rizik od požara, držite tekstil, zavese i sve druge zapaljive materijale na udaljenosti od najmanje 1 m od uređaja.
9. Grejalica se ne sme postavljati neposredno ispod električne utičnice.
10. Grejalica se ne može montirati na zid.
11. Ne umećite nikakve predmete kroz rešetke izlaza toplog vazduha ili ulaza vazduha na grejalic.
12. Ne koristite grejalicu u prostorima u kojima se skladište zapaljive tečnosti ili u kojima mogu biti prisutna zapaljiva isparenja.
13. Uvek isključite grejalicu iz električne utičnice pre nego što je premestite na drugo mesto.
14. Ako je kabl za napajanje oštećen, mora ga zameniti proizvođač, njegov serviser ili druga osoba sa odgovarajućim kvalifikacijama, kako bi se izbegla opasnost.
15. Ovaj uređaj mogu koristiti deca uzrasta od 8 godina i starija, kao i osobe sa smanjenim fizičkim, čulnim ili mentalnim sposobnostima, odnosno osobe bez odgovarajućeg iskustva i znanja, SAMO AKO su pod nadzorom ili su dobile uputstva za bezbednu upotrebu uređaja i razumeju moguće opasnosti.
16. Deca se ne smeju igrati uređajem. Deca ne smeju obavljati čišćenje i korisničko održavanje bez nadzora.
17. Decu mlađu od 3 godine treba držati dalje od uređaja, osim ako su pod stalnim nadzorom.
18. Deca uzrasta od 3 godine do manje od 8 godina smeju samo da uključe ili isključe uređaj, pod uslovom da je uređaj postavljen ili instaliran u svom predviđenom normalnom radnom položaju i da su deca pod nadzorom ili su dobila uputstva o bezbednoj upotrebi uređaja i razumeju moguće opasnosti. Deca uzrasta od 3 godine do manje od 8 godina ne smeju priključivati uređaj u utičnicu, podešavati ga, čistiti ga niti obavljati korisničko održavanje.
19. Neki delovi ovog proizvoda mogu postati veoma vrući i izazvati opekotine. Posebna pažnja potrebna je kada su prisutna deca i ranjive osobe.
20. Ne koristite ovu grejalicu u malim prostorijama u kojima se nalaze osobe koje nisu sposobne da samostalno napuste prostoriju, osim ako je obezbeđen stalan nadzor.

21. Ovaj proizvod se ne sme koristiti ako je pao ili ako su na njemu vidljivi znaci oštećenja.
22. Nikada ne pokušavajte sami da popravljate uređaj. Popravke električnih uređaja sme da obavlja isključivo kvalifikovani električar. Nepravilne popravke mogu korisnika izložiti ozbiljnom riziku i poništiće garanciju. Odnesite uređaj kvalifikovanom serviseru.
23. Ne dozvoljavajte robotima za čišćenje da rade u istoj prostoriji bez nadzora.
24. Da biste izbegli rizik od preopterećenja električne utičnice, ne preporučuje se upotreba produžnog kabla sa ovim uređajem.
25. **UPOZORENJE**: Opasnost od požara – ne koristite ovaj uređaj priključen preko produžnog kabla ili bilo kog spoljnog prekidačkog uređaja, kao što su utični tajmer ili utični adapter sa daljinskim upravljanjem. Svi uređaji za grejanje povlače veliku struju iz električne mreže. Svaki nedostatak u konstrukciji, spojevima ili komponentama takvih uređaja može lako izazvati pregrevanje priključnih tačaka, što može dovesti do topljenja, deformacije, pa čak i požara!
26. Da bi se izbegla opasnost usled nenamernog resetovanja termičkog osigurača, ovaj uređaj se ne sme napajati preko spoljnog prekidačkog uređaja, kao što je tajmer, niti priključivati na strujno kolo koje distributer električne energije redovno uključuje i isključuje.

Upozorenje! Ovaj proizvod ne sme otvarati neovlašćeno osoblje.

Svaki pokušaj otvaranja ili popravke proizvoda može izazvati električni udar i učiniti proizvod opasnim za upotrebu. U unutrašnjosti nema delova koje korisnik može samostalno servisirati.
Servisiranje poverite kvalifikovanoj osobi.

Tehničke specifikacije

Nazivni napon: 230 V ~ 50 Hz
Nazivna snaga: 2000 W
Klasa zaštite: I

Opšta uputstva

1. Pažljivo izvadite grejalicu iz ambalaže.
2. Okrenite grejalicu naopako i položite je na zaštitnu ambalažu.
3. Proverite da li su grejalica ili kabl za napajanje na bilo koji način oštećeni tokom transporta.
4. Ne koristite grejalicu ako je oštećena.
5. Pričvrstite nožice na kućište grejalice u skladu sa korisničkim uputstvom. Zatim okrenite grejalicu u uspravan položaj. Uređaj je tada spreman za normalnu upotrebu.

UPOZORENJE: Ne koristite grejalicu bez pravilno postavljenih nožica. Grejalicu koristite isključivo u uspravnom položaju (nožice na dnu, komande na vrhu). Svaki drugi položaj može izazvati opasnu situaciju.

Konstrukcija i delovi



Slika 1

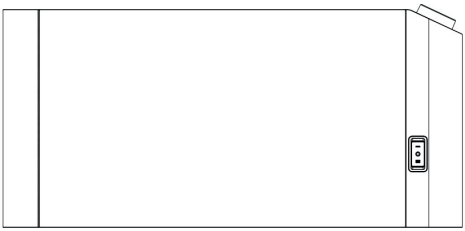

Slika 2



Slika 3

Slika 1 – zavrtnji za pričvršćivanje nožica (4 kom.)
Slika 2 – grejalica (1 kom.)
Slika 3 – nožica grejalice (2 kom.)

Postavljanje nožica

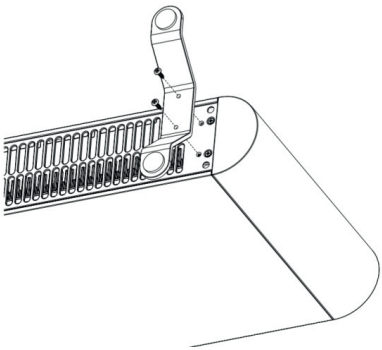

Slika 4

Postavite samo po 2 zavrtnja na svaku nožicu, na mestima prikazanim na slici 4.
Pažljivo okrenite grejalicu naopako i pomoću isporučenih zavrtanja čvrsto pričvrstite nožice na grejalicu.
UPOZORENJE: Pažljivo postavite grejalicu. Ne postavljajte je ispred električne utičnice niti neposredno ispod nje. Uverite se da nije postavljena ispod police, zavesa ili bilo koje druge prepreke

Prva upotreba

Nakon sklapanja, grejalicu aktivirajte tako što ćete njen utikač priključiti u električnu utičnicu.
Napomena: Grejni element je premazan zaštitnim slojem koji će sagoreti tokom prvih nekoliko minuta upotrebe, zbog čega se može pojaviti mala količina isparenja. To je potpuno normalno – isparenja nisu otrovna i brzo će nestati.
Preporučujemo da tokom prve upotrebe grejalice otvorite prozor kako biste provetrili prostoriju.

Uputstvo za upotrebu

Navedena veličina prostorije služi samo kao referentni podatak i zasniva se na prostoriji sa visinom plafona od 2,5 m.
Na učinak grejanja mogu uticati različiti faktori, uključujući nivo izolacije prostorije, raspored prostorije, ventilaciju, druge izvore toplote (kao što su direktna sunčeva svetlost, uređaji za kuvanje ili pećnice) i ekstremne spoljne temperature.

Grejalica se isporučuje sa nepričvršćenim nožicama. Nožice moraju biti pričvršćene pre uključivanja grejalice.

Uputstvo za rukovanje

Pre upotrebe grejalice proverite da li je postavljena na ravnu i stabilnu površinu. Ako se grejalica koristi na nagnutoj ili neravnoj površini, može doći do oštećenja.

Za model KDT

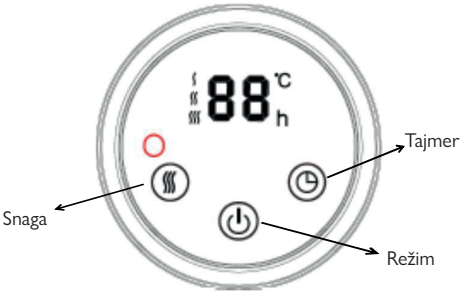

Slika 5

Kada grejalicu priključite u odgovarajuću električnu utičnicu, na ekranu će se prikazati „--“, što označava da je grejalica u režimu pripravnosti.

UKLJUČIVANJE/ISKLJUČIVANJE – pritisnite ⏻ dugme da biste uključili grejalicu. Grejalica će automatski izabrati najniži nivo snage ≀, a na ekranu će se prikazati unapred podešena temperatura od 20 °C. Indikator „°C“ i crvena indikatorska lampica će svetleti.
Dok grejalica radi, ponovo pritisnite dugme za uključivanje/isključivanje da biste je isključili. Na ekranu će se ponovo prikazati „--“, što označava da se grejalica vratila u režim pripravnosti.

PODEŠAVANJE REŽIMA

Jednom pritisnite ⏻ dugme Mode da biste pristupili podešavanju snage grejalice. Kada se grejalica uključi prvi put, automatski će početi da radi na najnižem nivou snage (Low). Pritiskajte dugme Mode da biste promenili nivo snage. Svakim pritiskom prelazi se na sledeću dostupnu postavku:

Snaga	S	SS	SSS
NOVA KDT	800 W	1000 W	2000 W
	Niska	Srednja	Visoka

PODEŠAVANJE TEMPERATURE

Kada je grejalica uključena, okrećite regulator da biste podesili temperaturu. Okrećite regulator u smeru kazaljke na satu da biste povećali temperaturu, a suprotno smeru kazaljke na satu da biste je smanjili. Temperatura se može podesiti između 5 °C i 35 °C. Nakon izbora željene temperature, na ekranu će se prikazati podešena temperatura.
Kada se grejalica uključi prvi put, automatski će biti podešena temperatura od 20 °C.

PODEŠAVANJE TAJMERA – funkcija odloženog uključivanja

Dok je grejalica u režimu pripravnosti, pomoću tajmera može se podesiti vreme odloženog uključivanja grejalice.

Pritisnite dugme ◷ dugme Timer da biste pristupili podešavanju tajmera. Kada ekran počne da treperi i pojavi se oznaka „h“, okrećite regulator da biste izabrali vreme odlaganja između 1 i 24 sata.
Nakon izbora željenog vremena, odgovarajući broj na ekranu treperiće 5 sekundi, nakon čega će podešavanje biti automatski sačuvano. Indikator tajmera „h“ zatim će ostati uključen.
Po isteku podešenog vremena grejalica će se automatski uključiti

.

PODEŠAVANJE TAJMERA – ograničenje vremena rada (tajmer)

Pritisnite dugme ◷ dugme Timer da biste pristupili podešavanju tajmera. Kada ekran počne da treperi i pojavi se oznaka „h“, okrećite regulator da biste izabrali period rada između 1 i 24 sata.
Nakon izbora željenog vremena, odgovarajući broj na ekranu treperiće 5 sekundi, nakon čega će podešavanje biti automatski sačuvano. Indikator tajmera „h“ zatim će ostati uključen, a grejalica će nastaviti normalno da radi.
Po isteku podešenog vremena rada grejalica će se automatski isključiti.

ZAŠTITA ZA DECU

Istovremeno pritisnite i držite dugmad Timer i Mode 5 sekundi da biste aktivirali zaštitu za decu. Na ekranu će se prikazati „CC“.
Da biste deaktivirali zaštitu za decu, ponovo istovremeno pritisnite i držite dugmad Timer i Mode 5 sekundi.
Napomena: Ekran će se automatski zatamniti nakon 30 sekundi neaktivnosti. Dodirnite bilo koje dugme na upravljačkoj ploči da biste ponovo aktivirali ekran.

Funkcija memorije

Nakon početnog podešavanja, sve izmene podešene temperature biće sačuvane u memoriji. Ako se grejalica postavi u režim pripravnosti ili ako dođe do prekida napajanja, grejalica će zadržati prethodno izabranu temperaturu.
Kada se grejalica ponovo uključi, nastaviće da radi sa poslednjom podešenom temperaturom. Međutim, nivo snage će se automatski vratiti na režim niske snage.

Za model KT

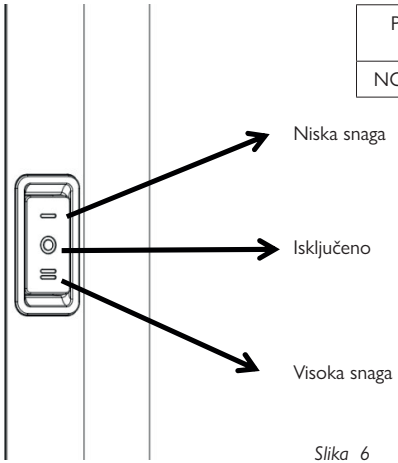

Power	I	O	II
NOVA KT	1200 W	Off	2000 W

Slika 6

Funkcije prekidača modela KT

O	Isključeno Indikatorska lampica je isključena.
Nizak nivo snage grejanja	Pritisnite gornji deo prekidača nadole i istovremeno okrenite regulator termostata u maksimalni položaj. Grejalica će zatim raditi na niskoj snazi, a indikatorska lampica na prekidaču će svetleti.
Visok nivo snage grejanja	Pritisnite donji deo prekidača nadole i istovremeno okrenite regulator termostata u maksimalni položaj. Grejalica će zatim raditi na visokoj snazi, a indikatorska lampica na prekidaču će svetleti.

Model KT opremljen je prekidačem za izbor snage grejanja, pogledajte sliku 6, i sobnim termostatom, pogledajte sliku 7. U prikazanoj tabeli objašnjen je način rada svakog položaja prekidača.

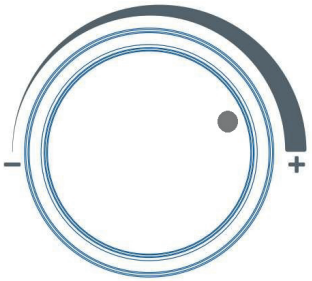

Figure 7: Room Thermostat Control

Održavanje

1. Pre čišćenja uvek izvucite utikač iz električne utičnice i sačekajte da se grejalica ohladi.
2. Obrišite grejalicu mekom i vlažnom, ali ne mokrom krpom.
   UPOZORENJE:
   - Ne potapajte grejalicu u vodu.
   - Ne koristite hemijska sredstva za čišćenje, kao što su deterdženti ili abrazivna sredstva.
   - Ne dozvolite da voda dospe u unutrašnjost grejalice, jer to može izazvati opasnos.
3. Čuvajte grejalicu na čistom i suvom mestu.
4. U slučaju kvara ili ako niste sigurni u ispravnost uređaja, ne pokušavajte sami da popravljate grejalicu, jer to može izazvati požar ili električni udar

Reciklaža

Odlaganje otpadne električne i elektronske opreme (WEEE)



Primenjuje se u državama članicama Evropske unije i drugim evropskim zemljama koje imaju sisteme odvojenog prikupljanja otpada.
Ovaj simbol na proizvodu ili njegovoj ambalaži označava da se proizvod ne sme odlagati zajedno sa kućnim otpadom. Umesto toga, proizvod treba odneti na odgovarajuće mesto za prikupljanje i reciklažu otpadne električne i elektronske opreme.

Pravilnim odlaganjem ovog proizvoda pomoći ćete u sprečavanju mogućih negativnih posledica po životnu sredinu i zdravlje ljudi koje bi mogle nastati usled nepravilnog postupanja sa otpadom.
Reciklaža materijala doprinosi očuvanju prirodnih resursa.
Za više informacija o reciklaži ovog proizvoda obratite se lokalnoj upravi, službi za odlaganje otpada ili prodavcu kod kojeg ste kupili proizvod.

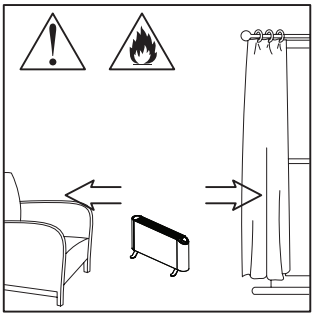

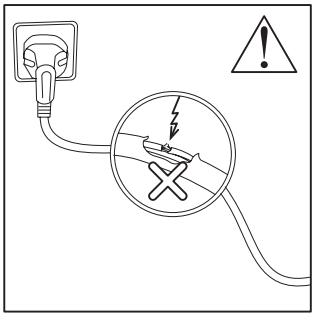

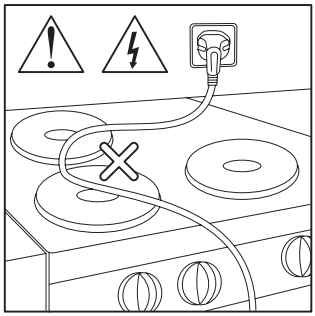

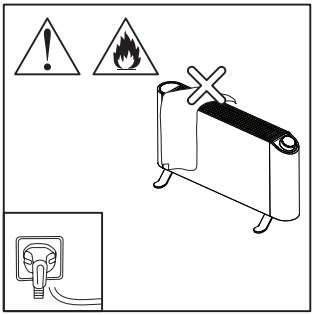

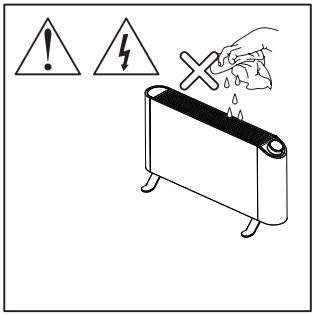

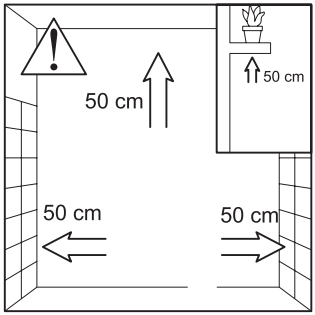



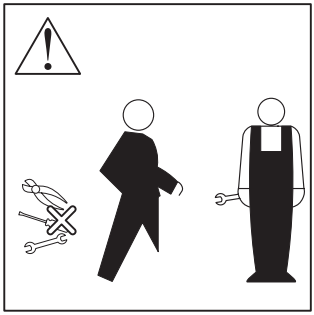

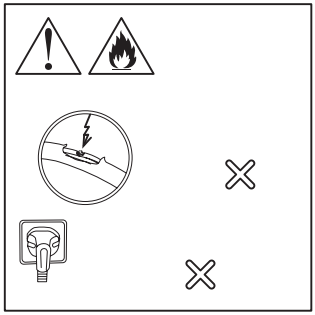



Imajte na umu da ovaj simbol znači: NE PREKRIVATI!



Zahtevi u pogledu informacija za električne lokalne grejalice prostora (modeli KDT)

Kontakt podaci:	pogledajte poslednju stranicu uputstva za upotrebu				
Identifikaciona oznaka modela: VG14 20 KDT					
Stavka	**Simbol**	**Vrednost**	**Jedinica**	**Stavka**	**Jedinica**
Toplotna snaga				Vrsta toplotne snage / regulacije temperature prostorije	
Nazivna toplotna snaga	Pnom	2.000	kW	Jednostepena toplotna snaga bez regulacije temperature prostorije	[ne]
Minimalna toplotna snaga (indikativno)	Pmin	0.800	kW	Dva ili više ručno podesivih stepena, bez regulacije temperature prostorije	[ne]
Maksimalna kontinuirana toplotna snaga	Pmax,c	2.000	kW	Regulacija temperature prostorije pomoću mehaničkog termostata	[ne]
Potrošnja električne energije				Elektronska regulacija temperature prostorije	[da]
U isključenom stanju	Po	0.00	W	Elektronska regulacija temperature prostorije sa dnevnim tajmerom	[ne]
U režimu pripravnosti	Psm	0.17	W	Elektronska regulacija temperature prostorije sa nedeljnim tajmerom	[ne]
U stanju mirovanja	Pidle	0.17	W	**Druge mogućnosti upravljanja (moguć je višestruki izbor)**	
U mrežnom režimu pripravnosti	Pnsm	0.00	W	Regulacija temperature prostorije sa detekcijom prisutnosti	[ne]
Režim pripravnosti sa prikazom informacija ili statusa			Ne	Regulacija temperature prostorije sa detekcijom otvorenog prozora	[ne]
Sezonska energetska efikasnost grejanja prostora u aktivnom režimu	ηS,on	91.0	%	Mogućnost upravljanja na daljinu	[ne]
				Prilagodljivo upravljanje pokretanjem	[ne]
				Ograničenje vremena rada	[ne]
				Senzor crne kugle	
				Funkcija samoučenja	[ne]
				Tačnost regulacije	[ne]

Zahtevi u pogledu informacija za električne lokalne grejalice prostora (model KT)

Kontakt podaci: pogledajte poslednju stranicu uputstva za upotrebu					
Identifikaciona oznaka modela: VG14 20 KT					
Stavka	**Simbol**	**Vrednost**	**Jedinica**	**Stavka**	**Jedinica**
Toplotna snaga				Vrsta toplotne snage / regulacije temperature prostorije	
Nazivna toplotna snaga	Pnom	2.000	kW	Jednostepena toplotna snaga bez regulacije temperature prostorije	[ne]
Minimalna toplotna snaga (indikativno)	Pmin	1.200	kW	Dva ili više ručno podesivih stepena, bez regulacije temperature prostorije	[ne]
Maksimalna kontinuirana toplotna snaga	Pmax,c	2.000	kW	Regulacija temperature prostorije pomoću mehaničkog termostata	[da]
Potrošnja električne energije				Elektronska regulacija temperature prostorije	[ne]
U isključenom stanju	Po	0.00	W	Elektronska regulacija temperature prostorije sa dnevnim tajmerom	[ne]
U režimu pripravnosti	Psm	0.00	W	Elektronska regulacija temperature prostorije sa nedeljnim tajmerom	[ne]
U stanju mirovanja	Pidle	0.00	W	Druge mogućnosti upravljanja (moguć je višestruki izbor)	
U mrežnom režimu pripravnosti	Pnsm	0.00	W	Regulacija temperature prostorije sa detekcijom prisutnosti	[ne]
Režim pripravnosti sa prikazom informacija ili statusa			Ne	Regulacija temperature prostorije sa detekcijom otvorenog prozora	[ne]
Sezonska energetska efikasnost grejanja prostora u aktivnom režimu	ηS,on	85.0	%	Mogućnost upravljanja na daljinu	[ne]
				Prilagodljivo upravljanje pokretanjem	[ne]
				Ograničenje vremena rada	[ne]
				Senzor crne kugle	
				Funkcija samoučenja	[ne]
				Tačnost regulacije	[ne]

ADAX

NORWEGIAN DESIGN SINCE 1948

Glen Dimplex Nordic AS
Sørumsgata 11A, 2000
Lillestrøm NORWAY
Email
support@glendimplex.no

www.adax.no