ADAX

NOVA

Portable Heater
2000W
Wi-Fi





Installation & User Instruction:
VG14 20 KWT

62943 Rev. 0

User instruction for portable heater
VG14 20 KWT White, VG14 20 KWT Black
This product is only suitable for well-insulated spaces or occasional use.

Before assembling and putting this product into use, please read these instructions and keep them for future reference.
Thank you for choosing this Adax VG14 heater. To get the very best out of your new heater we advise you to read these instructions thoroughly before using the heater. This will ensure that you get the best performance from the appliance and that you use it safely.

Safety Features
For your safety, the heater is equipped with a tip-over safety switch located in the base. This switch automatically turns the heater off if it is knocked over.
To operate correctly, the heater must be placed on a firm, level surface.
The heater is also equipped with an overheat protection system that automatically switches the appliance off if any part of the heater becomes excessively hot.

Important safeguards
When this product is in use please be aware of the following precautions to avoid risk of fire, electric shock or other harm to people and objects.

Read the instructions carefully before the radiator is put into operation.
Correct use will ensure the best result in a safe manner.

1. To avoid overheating, do not cover the heater. 
2. Connect only to an earthed socket with a supply matching the rating label.
3. Keep the power cable away from the hot body of the heater.
4. Do not use the heater in the immediate surroundings of a bath, shower or swimming pool.
5. Indoor use only.
6. Always use the heater upright on a firm, level and stable surface.
7. Keep textiles, curtains and other flammable materials at least 1m away.
8. Do not locate the heater immediately below a socket-outlet.
9. Do not wall-mount this portable appliance.
10. Do not insert objects through the air inlet or heat outlet grilles.
11. Do not use where flammable liquids are stored or flammable vapors may be present.
12. Unplug the heater before moving it.
13. If the supply cord is damaged, it must be replaced by the manufacturer, its service agent or a similarly qualified person.
14. Children aged 8 years and above and persons with reduced capabilities may use the appliance only with appropriate supervision or instruction and an understanding of the hazards.
15. Children must not play with the appliance. Cleaning and user maintenance must not be performed by children without supervision.
16. Keep children under 3 years away unless continuously supervised.
17. Children aged 3 to under 8 years may only switch the appliance on or off when it is in its intended operating position and they are supervised or instructed. They must not plug in, regulate, clean or maintain the appliance.
18. Some parts become very hot and can cause burns. Take particular care when children or vulnerable persons are present.
19. Do not use in small rooms occupied by people unable to leave without assistance unless constant supervision is provided.

20. Do not use the appliance if it has been dropped or shows visible damage.
21. Do not attempt repairs. Servicing must be carried out by qualified personnel.
22. Do not allow cleaning robots to operate in the same room without supervision.
23. Do not use an extension lead, plug-in timer, remote-control adaptor or external switching device.
24. Do not connect the appliance to a circuit that is regularly switched on and off by the utility.

Warning! This product must not be opened by non-authorized personnel.

Any attempt to open or repair the product might cause risk of electric shock and result in the product being hazardous to use. There are no user-serviceable parts inside.

Refer servicing to qualified person.

Technical specifications

Rated voltage: 230V ~ 50Hz
Rated power: 2000W
Protection class: I

Structure and parts



Figure 1

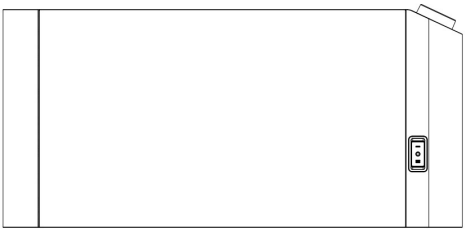

Figure 2



Figure 3

Figure 1 – screws for fixing feet (4 pcs)
Figure 2 – heater (1 pcs)
Figure 3 – heater foot (2 pcs)

Instructions for use

The appliance is intended for indoor household use as a portable room heater. Do not use it outdoors, in wet locations, or for any other purpose than room heating.
The heater is supplied with the feet unattached. The feet must be attached before the heater is operated.
WARNING: Do not operate the heater without the feet attached. The heater must only be used in an upright position (with the feet at the bottom). Using the heater in any other position may create a hazardous situation.

Unpacking and assembly

1. Remove the heater and all accessories carefully from the packaging.
2. Check the heater, plug and power cable for transport damage. Do not use the appliance if it is damaged.
3. Place the heater upside down on the protective packaging.
4. Attach each foot using two of the supplied screws in the designated positions.
5. Tighten the screws securely, then return the heater to the upright position.

Fitting the feet

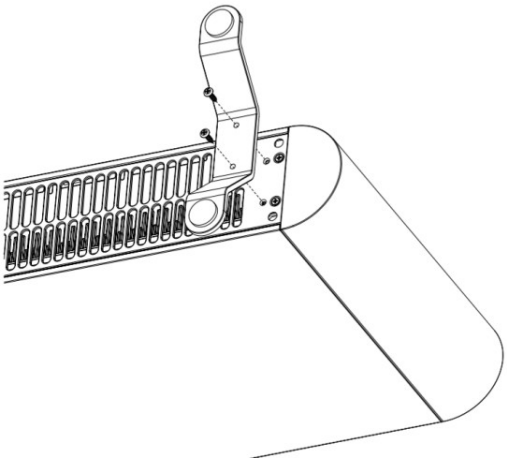

Figure 4

Fit only 2 screws to each foot in the positions shown.
Carefully turn the heater upside down and use the supplied screws to securely attach the feet to the heater.
WARNING: Carefully position the heater. Do not place it in front of or directly below a power socket. Ensure that it is not positioned beneath a shelf, curtains, or any other obstruction.

Using for the first time

To activate the heater, after assembly, simply plug it in.
Note: The element has been coated with a protective film which will burn off during the first few minutes of use, this may cause a small amount of fuming. This is quite normal – the fumes are non-toxic and will quickly disappear.
We recommend that you open a window to ventilate the room when using the heater for the first time.

1. Ensure both feet are installed and the heater is upright on a stable surface.
2. Connect the plug directly to a suitable earthed wall socket that matches the rating label.
3. The display shows "--", indicating standby mode.
4. Press the Standby button. On initial start-up, the heater defaults to the Low heating level (800 W) and a temperature set-point of 20°C.

Main functions

- Electronic thermostat with a temperature range of 5°C to 35°C.
- Three selectable power setting modes: 800 W, 1200 W and 2000 W.
- Digital display, rotary temperature control and touch controls.
- Wi-Fi connectivity and control through the Adax Wi-Fi app.
- Child lock can be enabled and disabled either on the heater or through the Adax Wi-Fi app.
- Heating schedules and smart heating functions available through the Adax Wi-Fi app.
- Tip-over switch and overheat protection.

Controls and indicators

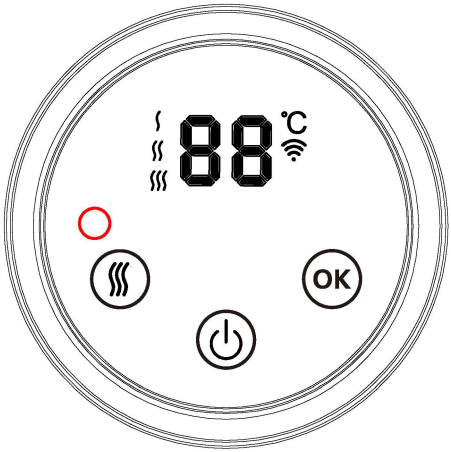

Figure 5

Control / indicator	Function
Standby button	Switches between operating and standby modes.
Mode button	Cycles through the available power setting modes.
OK button	Starts Wi-Fi pairing; used together with other controls for selected functions.
Rotary control	Clockwise increases and counterclockwise decreases the temperature setpoint.
Display	Shows the temperature setpoint, heating mode and status information.

After approximately 30 seconds of inactivity, the display and red heating indicator dim. Press any button or rotate the control knob to wake the display.

Symbols and terms

Term / display	Meaning
- -	Standby mode
°C	Temperature setpoint
Red Heating indicator	Heating element is energized
Blue Wi-Fi indicator	Wi-Fi connection status
CC	Child lock active
rE	Factory reset indication

Selecting heating level

Press the Mode button to change the power level. Each press cycles through the available settings:

Level	Rated output	Typical use
Low	800 W	Lower heat demand or maintaining temperature
Medium	1200 W	Moderate heat demand
High	2000 W	Maximum heat output

Setting the temperature

With the heater operating, rotate the control knob clockwise to increase the temperature set-point or counterclockwise to decrease it. The selectable range is 5°C to 35°C. When the minimum value of 5°C is reached, a further counterclockwise rotation switches the heater to Standby mode (- -).

Pairing the heater with the Adax Wi-Fi app

1. Download the Adax WiFi app from the Apple App Store or Google Play.
2. Enable Wi-Fi pairing on the heater by pressing and holding the OK button for 5 seconds, until the blue Wi-Fi indicator starts flashing.
3. Follow the instructions in the app to add the heater.

Note: The network must support 2.4 GHz Wi-Fi. Schedules and other connected features are available only after the heater has been added to and configured in the Adax Wi-Fi app.

Additional functions

Child lock

Press and hold the OK and Mode button simultaneously for 5 seconds until "CC" flashes on the display. Repeat the procedure to deactivate the lock. When the child lock is active, the heater controls are disabled until the lock is deactivated. Once the heater has been added to the Adax Wi-Fi app, the child lock can also be enabled or disabled through the app.

Factory reset

Press and hold the Standby and OK buttons simultaneously for 5 seconds until "rE" flashes on the display. The heater then returns to its default settings: a temperature setpoint of 20°C and the low power level (800 W).

Power interruption and memory

After a power interruption, the heater resumes operation according to its previous state. If the heater was operating before the power interruption, the last temperature setpoint is restored and the power level defaults to Low (800 W). If the heater was in Standby mode, it returns to Standby mode. If the heater has been added to the Adax Wi-Fi app, it automatically attempts to reconnect to Wi-Fi.

Maintenance

1. Always remove the plug from the socket outlet and allow the heater to cool down before cleaning.
2. Wipe the heater with a soft, damp (not wet) cloth.

WARNING:

- Do not immerse the heater in water.
- Do not use cleaning chemicals such as detergents or abrasive cleaners.
- Do not allow water to enter the interior of the heater, as this may create a hazard.

3. Before storing the heater, neatly store the power cord and keep the heater in a clean, dry place.
4. In the event of a malfunction or if in doubt, do not attempt to repair the heater yourself, as this may result in a fire hazard or electric shock.

Recycling

Disposal of Waste Electrical and Electronic Equipment (WEEE)

Applicable in European Union Member States and other European countries with separate collection systems.
This symbol on the product or its packaging indicates that the product must not be disposed of with household waste. Instead, it should be taken to an appropriate collection point for the recycling of waste electrical and electronic equipment.
By ensuring that this product is disposed of correctly, you will help prevent potential negative consequences for the environment and human health that could otherwise result from inappropriate waste handling.
The recycling of materials helps to conserve natural resources.
For more information about the recycling of this product, please contact your local municipality, waste disposal service, or the retailer from whom the product was purchased.



Information requirements for the electric local space heaters. (KWT models)

Contact details:	Please see the Instruction Manual final page				
Model identifier(s): VG14 20 KWT					
Item	Symbol	Value	Unit	Item	Unit
Heat output				Type of heat output/room temperature control	
Nominal heat output Minimum heat output (indicative)	Pnom	2.000	kW	Single stage heat output and no room temperature control	[no]
	Pmin	0.800	kW	Two or more manual stages, no room temperature control	[no]
Maximum continuous heat output	Pmax,c	2.000	kW	Temperature control with mechanic thermostat room	[no]
Power consumption				With electronic room temperature control	[yes]
In off mode	Po	0.00	W	electronic room temperature control plus day timer	[no]
In standby mode	Psm	0.34	W	electronic room temperature control plus week timer	[no]
In idle mode	Pidle	0.69	W	**Other control options (multiple selections possible)**	
In network standby	Pnsm	0.48	W	room temperature control, with presence detection	[no]
Standby mode with display of information or status			No	room temperature control, with open window detection	[no]
Seasonal space heating energy efficiency in active mode	ηS, on	91	%	distance control option	[no]
				adaptive start control	[no]
				working time limitation	[no]
				black bulb sensor	
				self-learning functionality	[no]
				Control accuracy	[no]

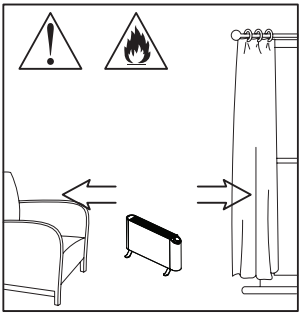

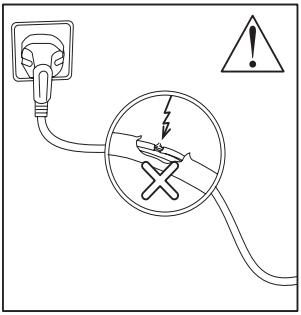

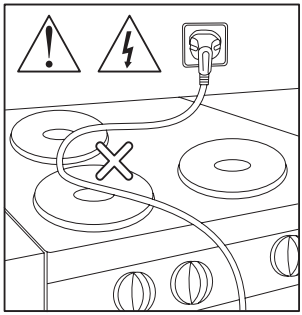

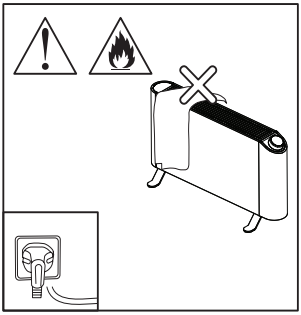

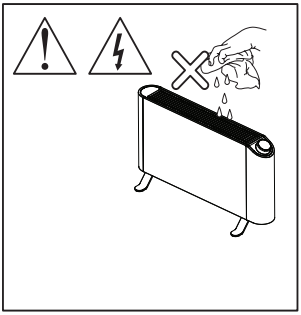

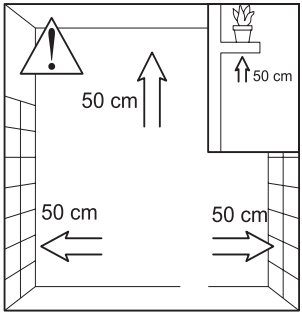

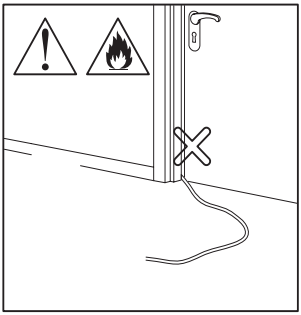

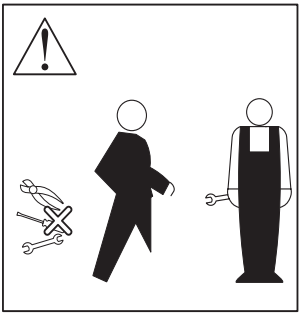



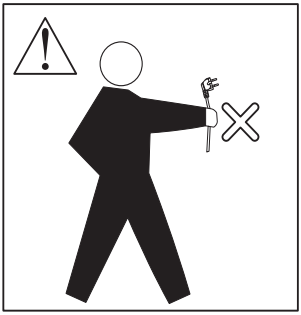

Please note that this symbol means DO NOT COVER!



Käyttöohjeet siirrettävälle lämmittimelle
VG14 20 KWT valkoinen, VG14 20 KWT musta
Tämä tuote soveltuu vain hyvin eristettyihin tiloihin tai satunnaiseen käyttöön.

Lue nämä ohjeet ennen tämän tuotteen kokoamista ja käyttöä ja säilytä ohjeet tulevaa tarvetta varten. Kiitos, että olet valinnut tämän Adax VG14 -lämmittimen. Jotta saat uudesta lämmittimestäsi kaiken irti, suosittelemme lukemaan nämä ohjeet huolellisesti läpi ennen lämmittimen käyttöä. Tämä takaa sen, että saat laitteen suorituskyvystä kaiken irti ja käytät sitä turvallisesti.

Turvatoiminnot

Turvallisuussyistä lämmitin on varustettu kaatumisturvakytkimellä, joka sijaitsee laitteen pohjassa. Tämä kytkin sammuttaa lämmittimen automaattisesti, jos se kaatuu.
Jotta lämmitin toimii oikein, on se sijoitettava kiinteälle ja tasaiselle pinnalle.
Lämmitin on varustettu myös ylikuumenemissuojalla, joka sammuttaa laitteen automaattisesti, jos lämmittimen jokin osa kuumenee liikaa.

Tärkeitä varotoimenpiteitä

Huomioithan seuraavat varotoimenpiteet, kun tuote on käytössä, jotta vältetään tulipalo- ja sähköiskuvaara sekä muut vahingot ihmisille ja esineille.

Lue ohjeet huolellisesti ennen lämmittimen käytön aloitusta. Asianmukainen käyttö takaa parhaan tuloksen turvallisesti.

1. Älä peitä lämmitintä, jotta se ei ylikuumene. 
2. Kytke laite vain maadoitettuun pistorasiaan, jonka teho vastaa laitteen merkintöjä.
3. Pidä virtajohto erillään lämmittimen kuumasta rungosta.
4. Älä käytä lämmitintä kylpyammeen, suihkun tai uima-altaan lähellä.
5. Vain sisäkäyttöön.
6. Käytä lämmitintä aina pystyasennossa kiinteällä, tasaisella ja vakaalla pinnalla.
7. Pidä tekstiilit, verhot ja muut syttyvät materiaalit vähintään 1 metrin päässä.
8. Älä sijoita lämmitintä suoraan pistorasian alapuolelle.
9. Älä kiinnitä tätä siirrettävää laitetta seinään.
10. Älä laita ilmanottoaukkoon tai lämmön ulostuloritilöihin mitään esineitä.
11. Älä käytä lämmitintä paikoissa, joissa säilytetään syttyviä nesteitä tai joissa voi olla syttyviä höyryjä.
12. Irrota lämmitin virtapistokkeesta ennen sen siirtämistä.

13. Jos virtajohto vaurioituu, johto pitää vaihtaa valmistajan, sen huoltotoimijan tai muun vastaavan pätevän henkilön toimesta.
14. Vähintään 8-vuotiaat lapset sekä ihmiset, joiden kyvyt ovat rajoittuneet, saavat käyttää tätä laitetta vain asianmukaisen valvonnan tai ohjauksen alaisena ymmärtäen laitteen käyttöön liittyvät vaarat.

15. Lapset eivät saa leikkiä laitteella. Lapset eivät saa puhdistaa tai huoltaa laitetta ilman valvontaa.
16. Alle 3-vuotiaat lapset on pidettävä poissa laitteen ulottuvilta ilman jatkuvaa valvontaa.
17. 3-8-vuotiaat lapset saavat vain käynnistää tai sammuttaa laitteen sillä edellytyksellä, että laite on sijoitettu tarkoitettuun käyttöasentoon, ja että lapsia valvotaan ja ohjeistetaan. Lapset eivät saa kytkeä laitetta virtapistokkeeseen, säätää tai puhdistaa laitetta tai suorittaa ylläpitotoimenpiteitä.
18. Joistakin tämän tuotteen osista tulee hyvin kuumia ja ne voivat aiheuttaa palovammoja. Asiaan on kiinnitettävä erityistä huomiota, kun läsnä on lapsia ja haavoittuvassa asemassa olevia henkilöitä.
19. Älä käytä laitetta pienissä huoneissa, jos huoneessa on henkilöitä, jotka eivät kykene poistumaan huoneesta omin voimin, paitsi jos paikalla on jatkuva valvonta.

20. Älä käytä laitetta, jos se on pudotettu tai siinä on näkyviä vaurioita.
21. Älä yritä korjata laitetta. Huollon saa suorittaa vain pätevä henkilö.
22. Älä anna robotti-imurien toimia samassa tilassa ilman valvontaa.
23. Älä käytä jatkojohtoa, pistokeajastinta, kauko-ohjattavaa pistoketta tai ulkoista kytkinlaitetta.
24. Älä kytke laitetta virtapiiriin, jonka laitteet säännöllisesti käynnistävät ja sammuttavat.

Varoitus! Valtuuttamattomat henkilöt eivät saa avata tätä tuotetta.

Tuotteen avaamis- tai korjausyritykset voivat aiheuttaa sähköiskuvaaran ja johtaa siihen, että tuotteen käyttäminen on vaarallista. Laitteen sisällä ei ole osia, joita käyttäjä voisi itse huoltaa.

Anna valtuutettujen henkilöiden huoltaa laite.

Tekniset tiedot

Nimellisjännite: 230 V ~ 50
Hz nimellisteho: 2 000 W
Suojausluokka: I

Rakenne ja osat



Kuva 1

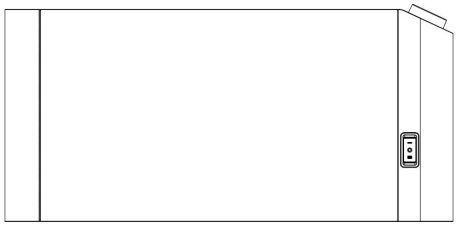

Kuva 2



Kuva 3

Kuva 1 – ruuvit jalkojen kiinnittämistä varten (4 kpl)
Kuva 2 – lämmitin (1 kpl)

Kuva 3 – lämmittimen jalka (2 kpl)

Käyttöohjeet

Tämä laite on tarkoitettu sisäkäyttöön kotitalouksissa siirrettävänä tilalämmittimenä. Älä käytä laitetta ulkotiloissa, märissä paikoissa tai muuhun tarkoitukseen kuin tilan lämmittämiseen.
Lämmitin toimitetaan jalat irrallaan. Jalat on kiinnitettävä laitteeseen ennen lämmittimen käyttöä.
VAROITUS: Älä käytä lämmitintä, jos jalkoja ei ole kiinnitetty. Lämmitintä saa käyttää vain pystyasennossa (jalkojen ollessa laitteen pohjalla). Lämmittimen käyttö muissa asennoissa voi aiheuttaa vaaratilanteen.

Pakkauksen purkaminen ja laitteen kokoaminen

1. Ota lämmitin ja kaikki lisävarusteet varovasti pakkauksesta.
2. Tarkista, että lämmitin, pistoke ja virtajohto eivät ole vaurioituneet kuljetuksen aikana. Jos laite on vaurioitunut, älä käytä sitä.
3. Aseta lämmitin ylösalaisin suojapakkauksen päälle.
4. Kiinnitä kumpikin jalka kahdella mukana toimitetulla ruuvilla merkittyihin kohtiin.
5. Kiristä ruuvit ja palauta lämmitin pystyasentoon.

Jalkojen asentaminen

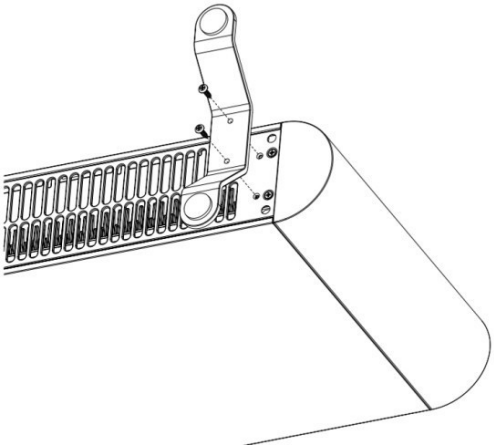

Kuva 4

Asenna vain 2 ruuvia kuhunkin jalkaan kuvassa näytettyihin kohtiin.
Käännä lämmitin varovasti ylösalaisin ja kiinnitä jalat lämmittimeen mukana toimitetuilla ruuveilla tiukasti.
VAROITUS: Valitse lämmittimen paikka huolellisesti. Älä aseta sitä suoraan virtapistokkeen eteen tai alapuolelle. Varmista, että lämmitin ei sijaitse hyllyn, verhojen tai minkään muun esteen alapuolella.

Ensimmäinen käyttökerta

Aktivoi lämmitin kokoamisen jälkeen kytkemällä virtajohto pistokkeeseen.
Huomaa: Elementti on päällystetty suojakalvolla, joka palaa pois ensimmäisten käyttöminuuttien aikana. Tämä voi aiheuttaa pientä savuamista. Tämä on täysin normaalia. Savu on myrkytöntä ja katoaa nopeasti.
Suosittelemme avaamaan ikkunan, jotta ilma vaihtuu huoneessa, kun lämmitintä käytetään ensimmäisen kerran.

1. Varmista, että molemmat jalat on asennettu, ja että lämmitin on pystyasennossa vakaalla pinnalla.
2. Yhdistä virtapistoke suoraan soveltuvaan maadoitettuun pistorasiaan, joka vastaa laitteen merkintöjä.
3. Näytössä näkyy “--”, mikä tarkoittaa, että laite on lepotilassa.
4. Paina lepotila-painiketta. Kun laite käynnistetään, lämmittimen oletusasetuksena on matala lämmitystaso (800 W) ja lämpötilana 20 °C.

Tärkeimmät toiminnot

- Elektroninen termostaatti, jonka lämpötila-alue on 5 °C – 35 °C.
- Kolme valittavaa tehoasetusta: 800 W, 1 200 W ja 2 000 W.
- Digitaalinäyttö, pyörivä lämpötilan säätö sekä kosketuspainikkeet.
- Wi-Fi-yhteys ja -ohjaus Adax Wi-Fi -sovelluksen kautta.
- Lapsilukko voidaan ottaa käyttöön ja poistaa käytöstä lämmittimestä tai Adax Wi-Fi -sovelluksesta.
- Lämmityksen ajastaminen ja älykkäät lämmitystoiminnot ovat käytettävissä Adax Wi-Fi -sovelluksen kautta.
- Kaatumiskytkin ja ylikuumenemissuoja.

Ohjaimet ja merkkivalot



Kuva 5

Ohjain / merkkivalo	Toiminto
Lepotila-painike ⏻	Vaihtaa käyttö- ja lepotilan välillä.
Tila-painike	Käy läpi käytettävissä olevat tehoasetukset.
OK-painike OK	Aloittaa Wi-Fi-pariliitoksen; käytetään yhdessä muiden painikkeiden kanssa valituissa toiminnoissa.
Pyörivä ohjain	Myötäpäivään nostaa asetettua lämpötilaa ja vastapäivään laskee sitä.
Näyttö	Näyttää asetetun lämpötila, lämmitystilan ja tilan tiedot.

Näyttö ja punainen lämmityksen merkkivalo himmenevät noin 30 sekunnin toimettomuuden jälkeen. Herätä näyttö painamalla mitä tahansa painiketta tai kääntämällä ohjainpainiketta.

Symbolit ja termit

Termi / näyttö	Merkitys
- -	Lepotila
°C	Asetettu lämpötila
Punainen lämmitysmerkkivalo	Lämpöelementti käyttää virtaa
Sininen Wi-Fi-merkkivalo	Wi-Fi-yhteyden tila
CC	Lapsilukko päällä
rE	Tehdasasetusten palautuksen merkki

Lämmitystason valinta

Paina tila-painiketta valitaksesi tehotason. Yksi painallus vie aina yhden tason eteenpäin käytettävissä olevissa asetuksissa:

Taso	Nimellisteho	Tyypillinen käyttö
Matala	800 W	Matala lämmöntarve tai lämpötilan ylläpito
Keskitaso	1200 W	Kohtuullinen lämmöntarve
Korkea	2000 W	Maksimaalinen lämmön tuotto

Lämpötilan asettaminen

Kun lämmitin on toiminnassa, kierrä ohjainnuppia myötäpäivään asetetun lämpötilan nostamiseksi tai vastapäivään sen laskemiseksi. Valittavissa oleva vaihteluväli on 5 °C – 35 °C. Kun minimiarvo 5 °C on saavutettu, ohjaimen kääntäminen edelleen vastapäivään kytkee lämmittimen lepotilaan (- -).

Lämmittimen yhdistäminen Adax Wi-Fi -sovellukseen

1. Lataa Adax WiFi -sovellus Apple App Storesta tai Google Play -kaupasta.
2. Ota Wi-Fi-pariliitoksen muodostaminen käyttöön painamalla lämmittimen OK-painiketta pohjassa 5 sekuntia, kunnes sininen Wi-Fi-merkkivalo alkaa vilkkua.
3. Noudata sovelluksen ohjeita lämmittimen lisäämiseksi.

Huomaa: verkon on tuettava 2,4 GHz Wi-Fi-verkkoa. Ajastukset ja muut yhteyteen perustuvat toiminnot ovat käytettävissä vasta, kun lämmitin on lisätty ja otettu käyttöön Adax Wi-Fi -sovelluksessa.

Lisätoiminnot

Lapsilukko

Paina OK- ja tila-painikkeita yhtä aikaa 5 sekunnin ajan, kunnes näytöllä vilkkuu "CC".
Toista toimenpide lukituksen avaamiseksi. Kun lapsilukko on käytössä, lämmittimen ohjaimet eivät ole käytettävissä ennen lukituksen poistoa. Kun lämmitin on lisätty Adax Wi-Fi -sovellukseen, lapsilukko on kytkettävissä ja avattavissa myös sovelluksen kautta.

Tehdasasetusten palauttaminen

Paina lepotila- ja OK-painikkeita yhtä aikaa 5 sekunnin ajan, kunnes näytöllä vilkkuu "rE". Tämän jälkeen lämmitin palautuu oletusasetuksiin: asetettu lämpötila on 20 °C ja tehotasona on matala teho (800 W).

Sähkökatko ja muistitoiminto

Sähkökatkon jälkeen lämmitin jatkaa toimintaansa aiemman tilansa perusteella. Jos lämmitin oli toiminnassa ennen sähkökatkoa, viimeisin asetettu lämpötila palautetaan ja tehotaso palautuu oletuksena matalaksi (800 W). Jos lämmitin oli lepotilassa, se palaa lepotilaan. Jos lämmitin on yhdistetty Adax Wi-Fi -sovellukseen, se pyrkii automaattisesti muodostamaan Wi-Fi-yhteyden uudelleen.

Ylläpito

1. Irrota aina pistoke virtapistokkeesta ja anna lämmittimen jäähtyä ennen puhdistusta.
2. Pyyhi lämmitin pehmeällä ja kostealla (ei märällä) liinalla.

VAROITUS:

- Älä upota lämmitintä veteen.
- Älä käytä puhdistuskemikaaleja, kuten pesuaineita tai hankaavia puhdistusaineita.
- Älä päästä vettä lämmittimen sisälle, tämä voi aiheuttaa vaaratilanteen.

3. Laita virtajohto siististi talteen ennen lämmittimen varastointia ja säilytä lämmitintä puhtaassa ja kuivassa paikassa.
4. Mikäli laitteeseen tulee toimintahäiriö tai epäilet toimintahäiriötä, älä yritä korjata lämmitintä itse, sillä se voi aiheuttaa tulipalo- tai sähköiskuvaaran.

Kierrättäminen

Sähkö- ja elektroniikkalaiteromun (WEEE) hävittäminen

Koskee Euroopan unionin jäsenvaltioita ja muita Euroopan maita, joilla on erillinen jätteenkeräysjärjestelmä. Tämä symboli tuotteessa tai sen pakkauksessa kertoo, että tuotetta ei saa hävittää kotitalousjätteen mukana. Sen sijaan se on vietävä asianmukaiseen keräyspisteeseen sähkö- ja elektroniikkalaiteromun kierrättämistä varten.
Varmistamalla, että tämä tuote hävitetään asianmukaisesti, autat ehkäisemään ympäristöön ja ihmisten terveyteen kohdistuvia haittavaikutuksia, joita epäasianmukainen jätteenkäsittely voisi aiheuttaa. Materiaalien kierrättäminen auttaa säästämään luonnonvaroja.
Lisätietoja tämän tuotteen kierrättämisestä saat ottamalla yhteyttä paikallisviranomaisiin, jätehuoltopalveluun tai jälleenmyyjään, jolta tuote on ostettu.



Tietovaatimukset sähkökäyttöisille paikallisille tilanlämmittimille. (KWT-mallit)]

Yhteystiedot:	Katso käyttöoppaan viimeinen sivu				
Mallitunniste(et): VG14 20 KWT					
Nimike	Symboli	Arvo	Yksikkö	Nimike	Yksikkö
Lämpöteho				Lämpötehon/huonelämpötilan ohjaustyyppi	
Nimellislämpöteho	Pnom	2,000	kW	Yksivaiheinen lämpötehon ohjaus, ei huonelämpötilan ohjausta	[ei]
Minimilämpöteho (ohjeellinen)	Pmin	0,800	kW	Vähintään kaksi manuaalista vaihetta, ei huonelämpötilan ohjausta	[ei]
Jatkuva maksimi-lämpöteho	Pmax,c	2,000	kW	mekaanisella huonelämpötilan ohjaustermostaatilla	[ei]
Virrankulutus				sähköisellä huonelämpötilan ohjauksella	[kyllä]
Off-tilassa	Po	0,00	W	sähköisellä huonelämpötilan ohjauksella ja vuorokausiajastimella	[ei]
Lepotilassa	Psm	0,34	W	sähköisellä huonelämpötilan ohjauksella ja viikkoajastimella	[ei]
Valmiustilassa	Pidle	0,69	W	**Muut ohjausvaihtoehdot (useita valittavissa)**	
Verkkolepotilassa	Pnsm	0,48	W	huonelämpötilan ohjaus läsnäolotunnistimella	[ei]
Lepotilassa tietoja tai tilaa näyttäen			Ei	huonelämpötilan ohjaus avoimen ikkunan tunnistimella	[ei]
Kausitilalämmittimen energiatehokkuus aktiivisessa tilassa	ηS , on	91	%	etäohjausmahdollisuus	[ei]
				säädettävä käynnistyksenohjaus	[ei]
				toiminta-ajan rajoitus	[ei]
				lämpösäteilyanturi itseoppimistoiminto	[ei]
				Ohjaustarkkuus	[ei]

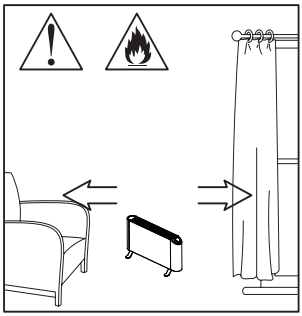

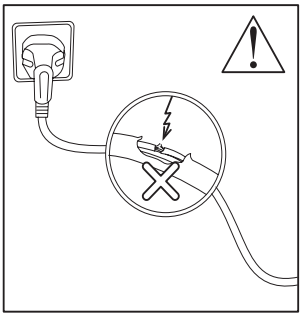

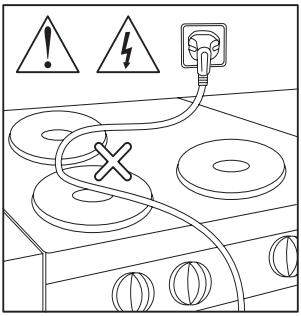

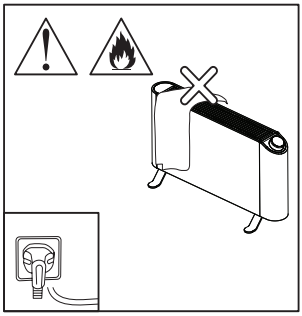

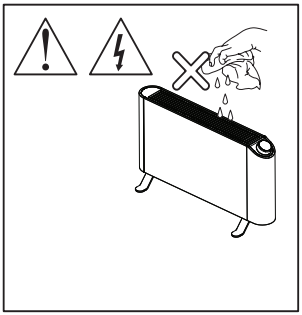

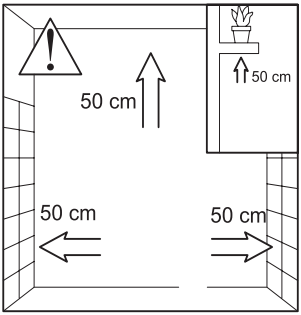

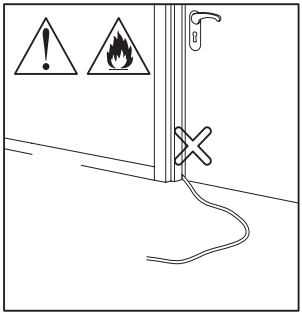

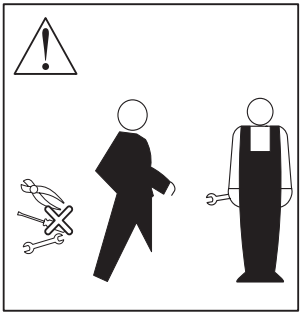

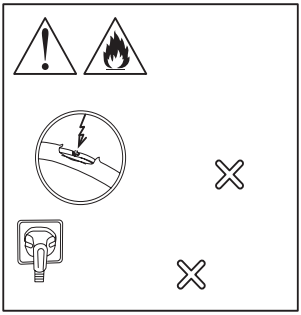

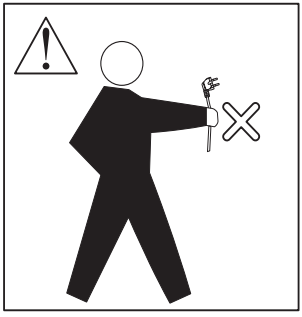

Huomaa, että tämä symboli tarkoittaa EI SAA PEITTÄÄ!



Bruksanvisning for frittstående varmeovn
VG14 20 KWT Hvit, VG14 20 KWT Svart
Dette produktet er kun egnet for godt isolerte rom eller sporadisk bruk.

Før du monterer og tar dette produktet i bruk, må du lese disse instruksjonene og ta vare på dem for senere referanse.
Takk for at du valgte denne Adax VG14-ovnen. For å få mest mulig ut av din nye ovn anbefaler vi at du leser disse instruksjonene nøye før du bruker ovnen. Dette vil sikre at du får best mulig ytelse fra apparatet og at du bruker det på en trygg måte.

Sikkerhetsfunksjoner
For din sikkerhet er varmeovnen utstyrt med en veltesikringsbryter i bunnen. Denne bryteren slår automatisk av varmeovnen hvis den veltes.

For å fungere riktig må varmeovnen plasseres på en fast, jevn overflate.

Varmeovnen er også utstyrt med et overopphetingsvern som automatisk slår av apparatet hvis noen del av varmeovnen blir for varm.

Viktige sikkerhetstiltak
Når dette produktet er i bruk, vær oppmerksom på følgende forholdsregler for å unngå risiko for brann, elektrisk støt eller annen skade på personer og gjenstander.

Les bruksanvisningen nøye før radiatoren tas i bruk. Riktig bruk vil sikre best resultat på en sikker måte.

1. For å unngå overoppheting, ikke dekk til varmeovnen 
2. Koble kun til en jordet stikkontakt med en strømforsyning som samsvarer med klassifiseringen på etiketten.
3. Hold strømledningen unna varmeovnens varme enhet.
4. Ikke bruk varmeovnen i umiddelbar nærhet av badekar, dusj eller svømmebasseng.
5. Kun innendørs bruk.
6. Bruk alltid varmeovnen stående på en fast, jevn og stabil overflate.
7. Hold tekstiler, gardiner og andre brennbare materialer minst 1 meter unna.
8. Ikke plasser varmeovnen rett under en stikkontakt.
9. Ikke monter varmeovnen på veggen.
10. Ikke stikk gjenstander inn gjennom luftinntaks- eller varmeutløpsgitteret.
11. Ikke bruk der det oppbevares brennbare væsker eller der det kan være brennbare damper til stede.
12. Trekk ut støpselet til varmeovnen før du flytter den.
13. Hvis strømledningen er skadet, må den byttes ut av produsenten, en servicerepresentant eller en tilsvarende kvalifisert person.
14. Barn fra 8 år og oppover og personer med reduserte funksjonsevner kan kun bruke apparatet med tilstrekkelig tilsyn eller instruksjon og forståelse av farene.
15. Barn må ikke leke med apparatet. Rengjøring og vedlikehold må ikke utføres av barn uten tilsyn.
16. Hold barn under 3 år unna med mindre de er under kontinuerlig tilsyn.
17. Barn i alderen 3 til under 8 år skal kun slå apparatet av eller på når det er i tiltenkt driftsposisjon og de er under oppsyn eller har fått opplæring. De skal ikke koble til, regulere, rengjøre eller vedlikeholde apparatet.
18. Enkelte deler blir svært varme og kan forårsake brannskader. Vær spesielt forsiktig når barn eller sårbare personer er i nærheten.
19. Ikke bruk produktet i små rom der personer ikke kan forlate rommet uten hjelp, med mindre de er under konstant tilsyn

20. Ikke bruk apparatet hvis det har blitt mistet i bakken eller viser synlige skader.
21. Ikke forsøk å reparere. Service må utføres av kvalifisert personell.
22. Ikke la rengjøringsroboter operere i samme rom uten tilsyn.
23. Ikke bruk skjøteledning, timer, fjernkontrolladapter eller ekstern bryter.
24. Ikke koble apparatet til en krets som regelmessig slås av og på av strømleverandøren.

Advarsel! Dette produktet må ikke åpnes av uautorisert personell.
Ethvert forsøk på å åpne eller reparere produktet kan føre til risiko for elektrisk støt og føre til at produktet er farlig å bruke. Det er ingen deler inni som kan repareres av brukeren.
Overlat service til kvalifisert personell.

Tekniske spesifikasjoner

Nominell spenning (Volt):
230V ~ 50Hz
Effekt (Watt): 2000W
Beskyttelsesklasse: I

Struktur og deler



Figur 1

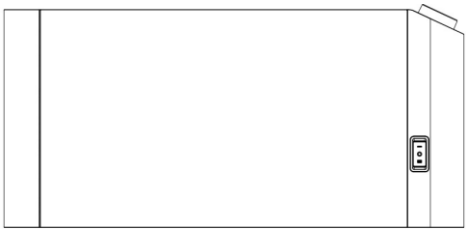

Figur 2



Figur 3

Figur 1 ï skruer for feste av fßttene (4 stk.)
Figur 2 ï varmeovn (1 stk.)
Figur 3 ï fot (2 stk.)

Bruksanvisning

Apparatet er beregnet for innendørs bruk i som en frittstående varmeovn. Ikke bruk den utendørs, på våte steder eller til noe annet formål enn romoppvarming.

Ovnen leveres uten føtter. Føttene må festes før den brukes.
ADVARSEL: Ikke bruk varmeovnen uten føtter. Varmeovnen må kun brukes i oppreist stilling (med føttene nederst). Bruk av varmeovnen i en annen stilling kan skape en farlig situasjon.

Utpakking og montering

1. Ta varmeovnen og alt tilbehør forsiktig ut av emballasjen.
2. Kontroller varmeovnen, støpselet og strømledningen for transportskader. Ikke bruk apparatet hvis det er skadet.
3. Plasser varmeovnen opp ned på den beskyttende emballasjen.
4. Fest hver fot med to av de medfølgende skruene i de angitte posisjonene.
5. Stram skruene godt til, og sett deretter varmeovnen tilbake i oppreist stilling.

Feste føttene

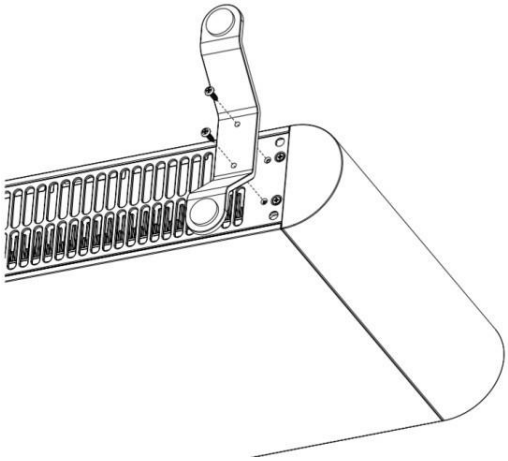

Figur 4

Monter kun 2 skruer på hver fot i de viste posisjonene.
Snu varmeovnen forsiktig opp ned og bruk de medfølgende skruene til å feste føttene ordentlig til varmeovnen.
ADVARSEL: Plasser varmeovnen forsiktig. Ikke plasser den foran eller rett under en stikkontakt. Sørg for at den ikke er plassert under en hylle, gardiner eller andre hindringer.

Brukes for første gang

For å aktivere varmereovnen , kobler du den bare til stikkontakten etter montering.
Merk: Elementet er belagt med en beskyttende film som vil brenne av i løpet av de første minuttene av bruk. Dette kan forårsake litt røykutvikling. Dette er helt normalt – røyken er giftfri og vil raskt forsvinne.
Vi anbefaler at du åpner et vindu for å lufte ut rommet når du bruker varmeovnen for første gang.

1. Sørg for at begge føttene er montert og at varmeovnen står oppreist på en stabil overflate.
2. Koble støpselet direkte til en passende jordet stikkontakt som samsvarer med typeskiltet.
3. Displayet viser «--», som indikerer standby-modus.
4. Trykk på Standby-knappen. Ved første gangs oppstart vil varmeovnen gå tilbake til lavt varmenivå (800 W) og en temperaturinnstilling på 20 °C.

Hovedfunksjoner

- Elektronisk termostat med et temperaturområde fra 5 °C til 35 °C.
- Tre valgbare effektinnstillinger: 800 W, 1200 W eller 2000 W.
- Digitalt display, roterende temperaturkontroll og berøringskontroller.
- Wi-Fi-tilkobling og -kontroll via Adax Wi-Fi-appen.
- Barnesikringen kan aktiveres og deaktiveres enten på varmeovnen eller via Adax Wi-Fi-appen.
- Ukesplaner og smarte oppvarmingsfunksjoner er tilgjengelige via Adax Wi-Fi-appen.
- Veltebryter og overopphetingsbeskyttelse.

Kontroller og indikatorer



Figure 5

Kontroll / Indikator	Funksjon
Standby-knapp ⏻	Veksler mellom drifts- og standby-modus.
Modus-knapp	Blar gjennom de tilgjengelige effektinnstillingsmodusene.
OK-knapp (OK)	Starter Wi-Fi-paring; brukes sammen med andre kontroller for utvalgte funksjoner
Roterende-kontroll	Med klokken ßker og mot klokken reduserer temperaturinnstillingen
Display	Viser temperaturinnstilling, oppvarmingsmodus og statusinformasjon.

Etter ca. 30 sekunder uten aktivitet, vil displayet og den røde varmeindikatoren svekkes. Trykk på en hvilken som helst knapp eller roter kontrollknappen for å vekke displayet.

Symboler og termer

Term / Display	Betydning
- -	Standby-modus
°C	Temperaturinnstilling
Rßd oppvarmingsindikator	Varmeelementet er aktivert
Bl¬ Wi-Fi-indikator	Status for Wi-Fi-tilkobling
CC	Barnesikring aktiv
rE	Indikasjon for tilbakestilling til fabrikkinnstillinger

Valg av varmenivå

Trykk på modusknappen for å endre effektnivået. Hvert trykk blar gjennom de tilgjengelige innstillingene:

Nivå	Effekt (Watt)	Typisk bruk
Lav	800 W	Lavere varmebehov eller opprettholdelse av temperatur
Medium	1200 W	Moderat varmebehov
Hßy	2000 W	Maksimal varmebehov

Temperaturinnstillingen

Mens varmeovnen er i gang, roter kontrollknappen med klokken for å øke temperaturinnstillingen eller mot klokken for å redusere den. Det valgbare området er 5 °C til 35 °C. Når minimumsverdien på 5 °C er nådd, setter en ytterligere rotasjon mot klokken varmeovnen i standby-modus (- -).

Koble varmeovnen til Adax Wi-Fi-appen

1. Last ned Adax WiFi-appen fra Apple Store eller Google Play.
2. Aktiver Wi-Fi-paring på varmeovnen ved å trykke og holde inne OK-knappen i 5 sekunder, til den blå Wi-Fi-indikatoren begynner å blinke.
3. Følg instruksjonene i appen for å legge til varmeovnen.

Merk: Nettverket må støtte 2,4 GHz Wi-Fi. Tidsplaner og andre tilkoblede funksjoner er kun tilgjengelige etter at varmeovnen er lagt til og konfigurert i Adax Wi-Fi-appen.

Tilleggsfunksjoner

Barnesikring

Trykk og hold inne OK- og Modus-knappen samtidig i 5 sekunder til «CC» blinker på displayet. Gjenta prosedyren for å deaktivere låsen. Når barnesikringen er aktiv, er varmekontrollene deaktivert inntil låsen deaktiveres. Når varmeovnen er lagt til Adax Wi-Fi-appen, kan barnesikringen også aktiveres eller deaktiveres via appen.

Tilbakestill til fabrikkinnstilling

Trykk og hold inne Standby- og OK-knappene samtidig i 5 sekunder til «rE» blinker på displayet. Varmeapparatet går deretter tilbake til standardinnstillingene: en temperatur på 20 °C og lavt effektnivå (800 W).

Strømbrudd og minne

Etter et strømbrudd gjenopptar varmeovnen driften i henhold til sin forrige tilstand. Hvis varmeovnen var i drift før strømbruddet, gjenopprettes den siste temperaturinnstillingen, og effektnivået settes som standard til Lav (800 W). Hvis varmeovnen var i standby-modus, går den tilbake til standby-modus. Hvis varmeovnen er lagt til i Adax Wi-Fi-appen, prøver den automatisk å koble til Wi-Fi igjen.

Vedlikehold

1. Trekk alltid støpselet ut av stikkontakten og la varmeovnen avkjøles før rengjøring.
2. Tørk av varmeovnen med en myk, fuktig (ikke våt) klut.

ADVARSEL:

- Ikke senk varmeovnen ned i vann.
- Ikke bruk rengjøringskjemikalier som vaskemidler eller slipende rengjøringsmidler.
- Ikke la vann komme inn i varmeovnen, da dette kan forårsake fare.

3. Før du setter bort varmeovnen, må du oppbevare strømledningen pent og oppbevare varmeovnen på et rent og tørt sted.
4. Ikke forsøk å reparere varmeovnen selv ved funksjonsfeil eller hvis du er i tvil, da dette kan føre til brannfare eller elektrisk støt.

Gjenvinning

Avhending av elektrisk og elektronisk avfall (EE-avfall)

Gjelder i EU-land og andre europeiske land med separate innsamlingssystemer. Dette symbolet på produktet eller emballasjen indikerer at produktet ikke må kastes i husholdningsavfallet. I stedet bør det leveres til et passende innsamlingssted for gjenvinning av elektrisk og elektronisk avfall.

Ved å sørge for at dette produktet kastes på riktig måte, bidrar du til å forhindre potensielle negative konsekvenser for miljøet og menneskers helse som ellers kan oppstå ved feil avfallshåndtering. Gjenvinning av materialer bidrar til å bevare naturressurser.
For mer informasjon om gjenvinning av dette produktet, vennligst kontakt din lokale kommune, renovasjonstjeneste eller forhandleren du kjøpte produktet fra.



Informasjonskrav for elektriske varmeovner. (KWT-modeller)

Kontaktinformasjon:	Se bruksanvisningens siste side		
Modellidentifikator(er): VG14 20 KWT			
Vare	Symbol	Verdi	Enhet
Varmeeffekt			
Nominell varmeeffekt	Pnom	2.000	kW
Minimum varmeeffekt (veiledende)	Pmin	0.800	kW
Maksimal kontinuerlig varmeeffekt	Pmax,c	2.000	kW
Strßmforbruk			
I av-modus	Po	0.00	W
I standby-modus	Psm	0.34	W
I hvilemodus	Pidle	0.69	W
I nettverksstandby	Pnsm	0.48	W
Standby-modus med visning av informasjon eller status			Nei
Sesongbasert energieffektivitet for romoppvarming i aktiv modus	ηS , *on*	91	%

Vare	Enhet
Type varmeeffekt/romtemperaturkontroll	
En-trinns varmeeffekt og ingen romtemperaturkontroll	[nei]
To eller flere manuelle trinn, ingen romtemperaturkontroll	[nei]
temperaturkontroll	[nei]
med mekanisk termostatrom	
med elektronisk romtemperaturkontroll	[ja]
elektronisk romtemperaturkontroll pluss dag timer	[nei]
elektronisk romtemperaturkontroll pluss ukas timer	[nei]
Andre kontrollalternativer (flere valg mulig)	
romtemperaturkontroll, med nÞrvÞrsdeteksjon	[nei]
Temperaturkontroll, med ¬pent vindu-deteksjon	[nei]
opsjon for fjernkontroll	[nei]
adaptiv startkontroll	[nei]
begrensning av arbeidstid	[nei]
svart pÞresensor	
selvlÞringsfunksjonalitet	[nei]
Kontrollnßyaktighet	[nei]

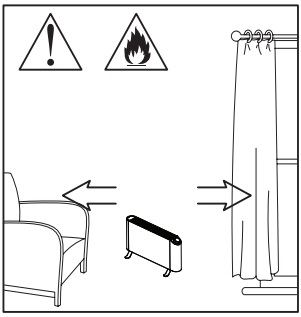

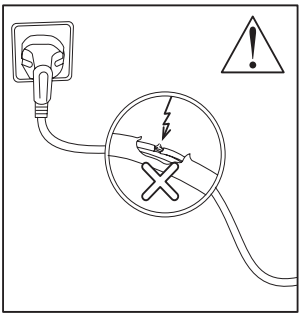

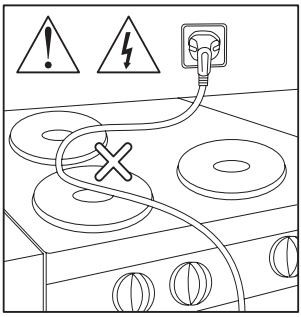

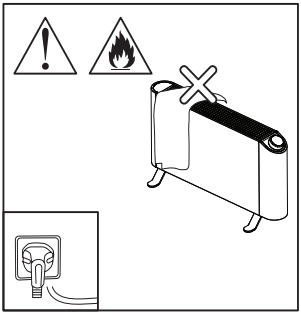

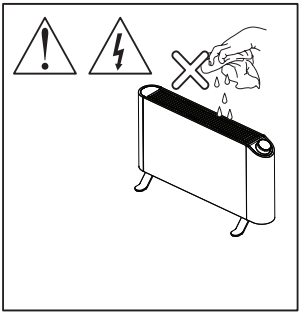

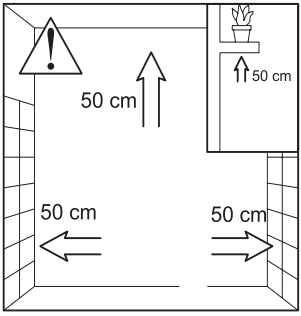

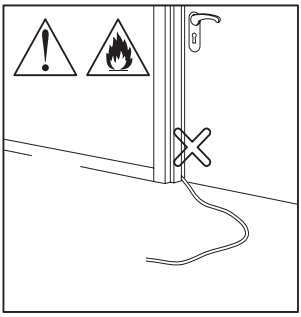

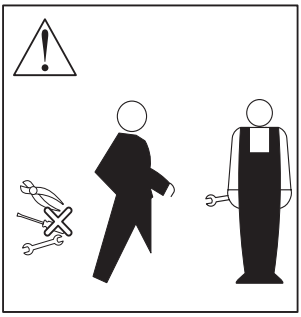

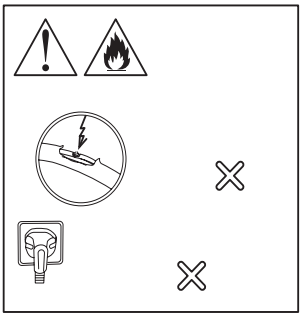

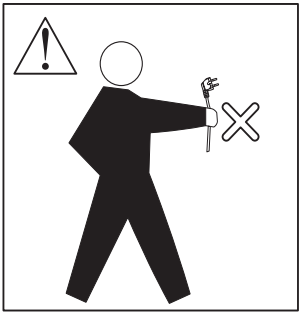

Vær oppmerksom på at dette symbolet betyr IKKE DEKK TIL!



Bruksanvisning för fristående radiator
VG14 20 KWT Vit, VG14 20 KWT Svart

Denna produkt ska endast användas i välisolerade utrymmen eller brukas för tillfällig användning.

Läs igenom dessa instruktioner innan du monterar och använder produkten och spara denna bruksanvisning för framtida bruk.
Tack för att du valt radiatorn Adax VG14. För att få ut det mesta av din nya radiator rekommenderar vi att du läser igenom instruktionerna noggrant innan användning. Detta säkerställer att apparaten presterar på möjliga sätt och att du använder den på ett säkert sätt.

Säkerhetsfunktioner

För din säkerhet är radiatorn utrustad med en tippskyddsbrytare i basen. Denna brytare stänger automatiskt av radiatorn om den skulle vältas.
För att fungera korrekt måste radiatorn placeras på en fast, jämn yta.
Radiatorn är också utrustad med ett överhettningsskydd som automatiskt stänger av apparaten om någon del av radiatorn blir för varm.

Viktiga säkerhetsåtgärder

För att undvika brandrisk, elektriska stötar och andra skador på människor och föremål, ta hänsyn till nedan försiktighetsåtgärder vid användning av denna produkt.
Läs instruktionerna noggrant innan radiatorn tas i bruk.
Korrekt användning säkerställer bäst resultat och största säkerhet.

1. Undvik att täcka över radiatorn för att undvika överhettning. 
2. Anslut endast till ett jordat uttag med en strömförsörjning som matchar etikettmärkningen.
3. Håll strömkabeln borta från radiatorns varma delar.
4. Använd inte radiatorn i omedelbar närhet av badkar, dusch eller simbassäng.
5. Endast för inomhusbruk.
6. När radiatorn är i bruk ska den alltid stå på en fast, jämn och stabil yta.
7. Håll textilier, gardiner och andra brandfarliga material på minst 1 m avstånd.
8. Radiatorn får inte placeras direkt under ett eluttag.
9. Denna fristående apparat ska inte väggmonteras.
10. Föremål får inte föras genom gallren för luftintag eller värmeutlopp.
11. Undvik användning i närheten av förvaring av brandfarliga vätskor eller där brandfarliga ångor kan förekomma.
12. Dra ur radiatorns sladd om du ska flytta den.
13. Om nätsladden är skadad ska den bytas ut av tillverkaren, dennes servicerepresentant eller en adekvat kvalificerad person.
14. Barn från 8 år och uppåt och personer med nedsatt funktionsförmåga får endast använda apparaten under övervakning eller med lämpliga instruktioner och förståelse för farorna.
15. Barn får inte leka med apparaten. Rengöring och underhåll får inte utföras av barn utan tillsyn.
16. Barn under 3 år som inte övervakas kontinuerligt ska hållas borta från apparaten.
17. Barn i åldern 3 till 8 år får endast slå på eller av apparaten när den är placerad i bruksläge och de övervakas eller instrueras. De får inte ansluta, reglera, rengöra eller underhålla apparaten.
18. Vissa delar blir mycket varma och kan orsaka brännskador. Var särskilt försiktig när barn eller känsliga personer befinner sig i närheten.
19. Apparaten ska inte användas i små rum där personer som inte kan lämna rummet utan hjälp vistas, om inte ständig övervakning kan tillses.

20. Undvik användning av apparaten om den har tappats eller uppvisar synliga skador.
21. Försök inte reparera apparaten. Service ska utföras av kvalificerad personal.
22. Låt inte städrobotar arbeta i samma rum utan övervakning.
23. Apparaten får inte användas med förlängningssladd, timer, fjärrkontrolladapter eller extern strömbrytare.
24. Apparaten får inte anslutas till en krets som regelbundet slås på och av av elnätet.
Varning! Produkten får inte öppnas av obehörig personal.
Alla försök att öppna eller reparera produkten kan innebära risk för elektriska stötar och göra att produkten blir farlig att använda. Det finns inga delar inuti som kan repareras av användaren.
All service ska utföras av kvalificerad personal.

Tekniska specifikationer

Märkspänning: 230V ~ 50Hz
Märkeffekt: 2000W
Skyddsklass: I

Struktur och delar



Figur 1

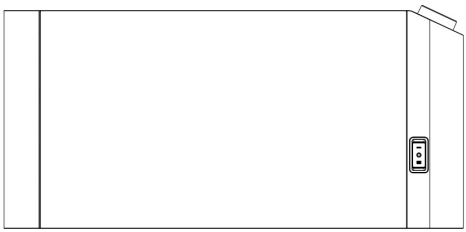

Figur 2



Figur 3

Figur 1 – skruvar för fästfötter (4 st)
Figur 2 – radiator (1 st)
Figur 3 – radiatorfot (2 st)

Bruksanvisning

Apparaten är avsedd för inomhusbruk som en fristående rumsradiator. Den ska inte användas utomhus, i våta utrymmen eller för något annat ändamål än rumsuppvärmning.
Radiatorn levereras med omonterade fötter. Fötterna ska monteras innan radiatorn används.
VARNING: Använd inte radiatorn utan fötterna monterade. Radiatorn får endast användas i stående läge (med fötterna nedåt). Att använda radiatorn i något annat läge kan leda till risk och fara.

Uppackning och montering

1. Ta försiktigt ut radiatorn och alla tillbehör ur förpackningen.
2. Säkerställ att inga transportskador finns på radiatorn, kontakten och nätsladden. Använd inte apparaten om den är skadad.
3. Placera radiatorn upp och ner på skyddsförpackningen.
4. Fäst varje fot med två av de medföljande skruvarna på de avsedda platserna.
5. Dra åt skruvarna ordentligt och ställ sedan tillbaka radiatorn i stående läge.

Montering av fötterna

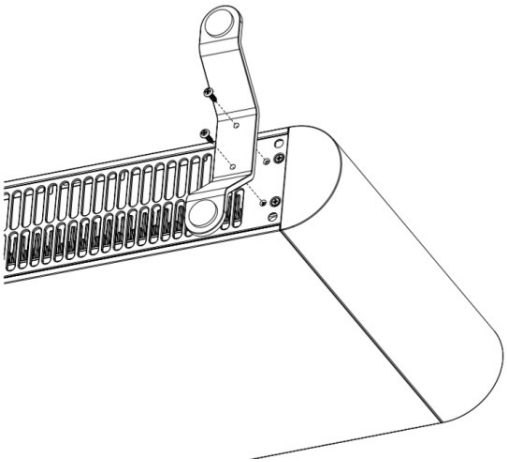

Figur 4

Montera endast 2 skruvar på varje fot på de angivna positionerna.
Vänd försiktigt radiatorn upp och ner och använd de medföljande skruvarna för att fästa fötterna ordentligt på radiatorn.

VARNING: Ställ försiktigt radiatorn på den plats där den ska brukas. Den får inte stå framför eller direkt under ett eluttag.

Se noga till att den inte står under en hylla eller nära gardiner eller att något annat finns i vägen.

Första användningen

För att slå på radiatorn efter montering behöver du bara koppla in den i ett nätuttag.
Obs: Radiatorn är belagd med en skyddande film som kommer att brännas bort under de första minuterna av användningen. Detta kan leda till lite ångbildning. Detta är helt normalt – ångorna är giftfria och försvinner snabbt.
Vi rekommenderar att du öppnar ett fönster för att ventilera rummet när du använder radiatorn för första gången.

1. Se till att båda fötterna är monterade och att radiatorn står upprätt på en stabil yta.
2. Anslut kontakten direkt i ett lämpligt jordat vägguttag som matchar etikettmärkningen.
3. Displayen visar "--", vilket indikerar standbyläge.
4. Tryck på standby-knappen. Vid första uppstarten är radiatorn inställd på låg värmenivå (800 W) och på en temperatur på 20 °C.

Huvudfunktioner

- Elektronisk termostat med ett temperaturintervall på 5 °C till 35 °C.
- Tre valbara effektlägen: 800 W, 1200 W och 2000 W.
- Digital display, roterande temperaturkontroll och touchkontroller.
- Wi-Fi-anslutning och styrning via Adax Wi-Fi-appen.
- Barnlås kan aktiveras och inaktiveras både på radiatorn och via Adax Wi-Fi-appen.
- Värmescheman och smarta värmefunktioner finns tillgängliga i Adax Wi-Fi-appen.
- Tippskydd och överhettningsskydd.

Kontroller och indikatorer

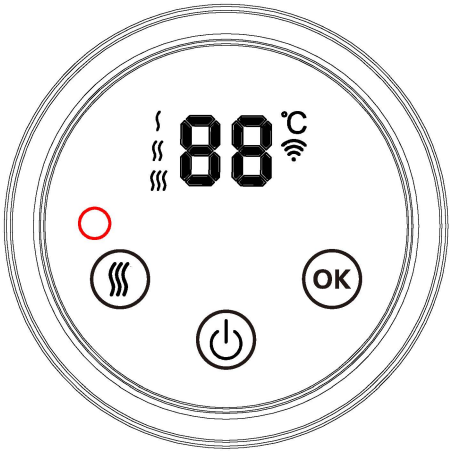

Figur 5

Kontroll/indikator	Funktion
Standby-knapp ⏻	Växlar mellan drift- och standbyläge.
Lägesknapp	Bläddrar igenom tillgängliga effektlägen.
OK-knapp OK	Startar Wi-Fi-parkoppling; används tillsammans med andra kontroller för valda funktioner.
Vridreglage	Medurs ökar och moturs minskar temperaturinställningen.
Display	Visar temperaturinställning, värmeläge och statusinformation.

Efter cirka 30 sekunders inaktivitet tonas displayen och den röda värmeindikatorn ner. Tryck på valfri knapp eller vrid kontrollratten för att väcka displayen.

Symboler och betydelser

Symbol/display	Betydelse
- -	Standby-läge
°C	Inställd temperatur
Röd värmeindikator	Radiatorn är aktiverad
Blå Wi-Fi-indikator	Status på Wi-Fi-anslutning
CC	Barnlås aktivt
rE	Fabriksåterställningsindikation

Så väljer du värmenivå

Tryck på lägesknappen för att ändra effektnivån. Varje tryckning växlar mellan tillgängliga inställningar:

Nivå	Rated output	Typical use
Låg	800 W	Vid lägre värmebehov eller temperaturhållning
Mellan	1200 W	För medelvärme
Hög	2000 W	För maximal värmeeffekt

Så ställer du in temperatur

När radiatorn är igång, vrid kontrollratten medurs för att öka temperaturinställningen eller moturs för att minska den. Det valbara intervallet är 5°C till 35°C. När du når den lägsta inställningen på 5°C, växlar fortsatt moturs rotation radiatorn till standby-läge (- -).

Så parkopplar du radiatorn med Adax Wi-Fi-appen

1. Ladda ner Adax Wi-Fi-appen från Apple App Store eller Google Play.
2. Aktivera Wi-Fi-parning på radiatorn genom att trycka och hålla ner OK-knappen i 5 sekunder, tills den blå Wi-Fi-indikatorn börjar blinka.
3. Följ instruktionerna i appen för att lägga till radiatorn.

Obs: Nätverket måste stödja 2,4 GHz Wi-Fi. Scheman och andra tillhörande funktioner är endast tillgängliga efter att radiatorn har lagts till och konfigurerats i Adax Wi-Fi-appen.

Ytterligare funktioner

Barnlås

Tryck och håll ner OK- och lägesknappen samtidigt i 5 sekunder tills ”CC” blinkar på displayen. Upprepa för att avaktivera låset. När barnlåset är aktivt är radiatorns kontroller inaktiverade tills låset avaktiveras. När radiatorn har lagts till i Adax Wi-Fi-appen kan barnlåset också aktiveras eller inaktiveras via appen.

Fabriksåterställning

Tryck och håll ner Standby- och OK-knapparna samtidigt i 5 sekunder tills ”rE” blinkar på displayen. Radiatorn återställs då till standardinställningarna: en temperatur på 20 °C och på låg effektnivå (800 W).

Strömavbrott och minne

Efter ett strömavbrott återgår radiatorn tillbaka i drift enligt de senast föregående inställningarna. Om radiatorn var i drift före strömavbrottet återställs den senaste temperaturinställningen och effektnivån ställs in på låg (800 W). Om radiatorn var i standby-läge, ställs den in på standby-läge. Om radiatorn har lagts till i Adax Wi-Fi-appen kommer den att försöka att automatiskt återansluta till Wi-Fi:t.

Underhåll

1. Dra alltid ut kontakten ur vägguttaget och låt radiatorn svalna innan rengöring.
2. Torka av radiatorn med en mjuk, fuktig (inte våt) trasa.

VARNING:

- Radiatorn får inte spolas med vatten.
- Undvik rengöring med kemikalier som tvättmedel eller slipande rengöringsmedel.
- Se till att inget vatten kommer in i radiatorn, eftersom det kan leda till fara.

3. När du ska ställa undan radiatorn för förvaring, rulla ordentligt ihop nätsladden och ställ radiatorn på en ren och torr plats.
4. Vid funktionsfel eller vid oklarheter, försök inte att reparera radiatorn själv, eftersom det kan leda till brandrisk eller elektriska stötar.

Återvinning

Avfallshantering av elektriska och elektroniska produkter (WEEE) Gäller i EU:s medlemsstater och andra europeiska länder med separata insamlingssystem.

Denna symbol på produkten eller dess förpackning indikerar att produkten inte får kasseras som hushållsavfall. Istället bör den lämnas till en lämplig insamlingsplats för återvinning av elektriskt och elektroniskt avfall.

Genom att säkerställa att denna produkt kasseras korrekt hjälper du till att förhindra potentiella negativa konsekvenser för miljön och människors hälsa som annars kan uppstå vid felaktig avfallshantering.

Återvinning av material bidrar till att naturresurser sparas.

För mer information om återvinning av denna produkt, vänligen kontakta din lokala kommun eller avfallshanteringstjänst eller återförsäljaren där du köpte produkten.



Informationskrav för elektriska radiatorer. (KWT-modeller)

Kontaktuppgifter:	Se bruksanvisningens sista sida				
Modellbeteckning(ar): VG14 20 KWT					
Artikel	Symbol	Värde	Enhet	Artikel	Enhet
Värmeeffekt				Typ av värmeeffekt/rumstemperaturreglering	
Nominell värmeeffekt	Pnom	2,000	kW	Ettstegs värmeeffekt, ingen rumstemperaturreglering	[nej]
Minsta värmeeffekt (indikativ)	Pmin	0,800	kW	Två eller fler manuella steg, ingen rumstemperaturreglering	[nej]
Maximal kontinuerlig värmeeffekt	Pmax,c	2,000	kW	Temperaturreglering	
				med mekanisk rumstermostat	[nej]
Power consumption					
I frånläge	Po	0,00		med elektronisk rumstemperaturreglering	[ja]
I standby-läge	Psm	0,34	W	elektronisk rumstemperaturreglering plus dagtimer	[nej]
				elektronisk rumstemperaturreglering plus veckotimer	[nej]
I viloläge	Pidle	0,69	W	**Andra styralternativ (flera alternativ möjliga)**	
I nätverksstandby	Pnsm	0,48	W	rumstemperaturreglering, med närvarodetektering	[nej]
Standby-läge med visning av information eller status			Nej	rumstemperaturreglering, med detektering av öppet fönster	[nej]
Säsongbaserad uppvärmning energieffektivitet i aktivt läge	ηS, på	91	%	avståndsregleringsalternativ	[nej]
				adaptiv startkontroll	[nej]
				driftstidsbegränsning	[nej]
				svart glödlampssensor	
				självlärande funktion	[nej]
				Regleringsnoggrannhet	[nej]

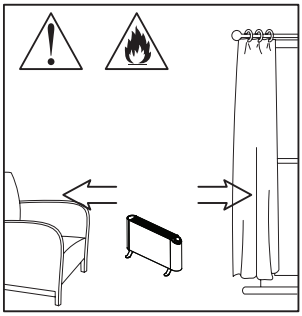

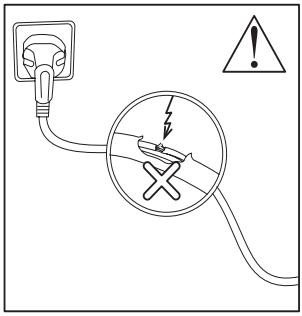

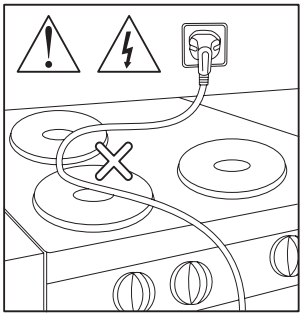

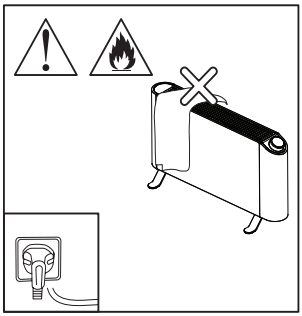

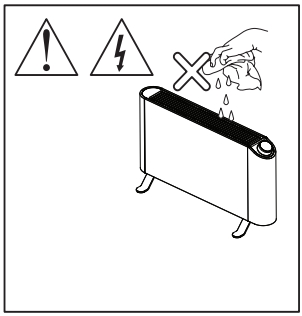

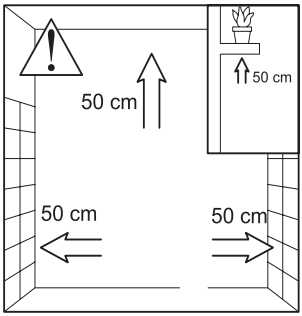

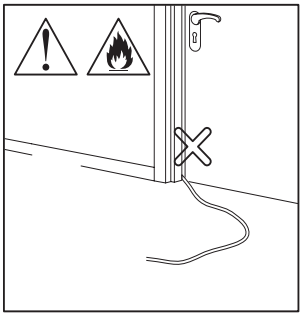

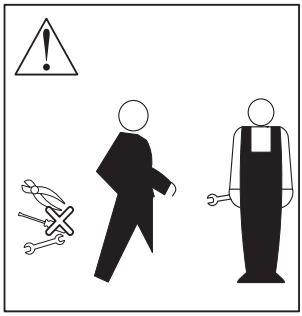

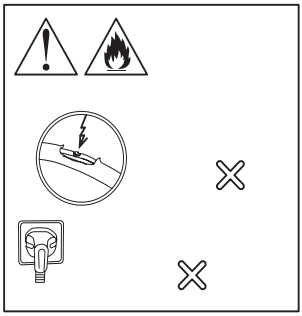

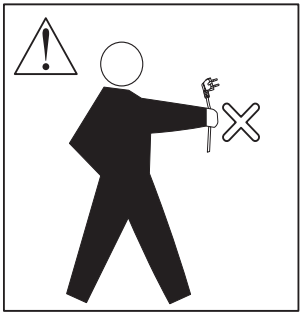

Notera att denna symbol betyder FÅR EJ ÖVERTÄCKAS!



Bedienungsanleitung für das mobile Heizgerät
VG14 20 KWT Weiß, VG14 20 KWT Schwarz
Dieses Produkt ist nur für gut isolierte Räume oder für den gelegentlichen Gebrauch geeignet.

Lesen Sie diese Anleitung vor der Montage und Inbetriebnahme des Produkts sorgfältig durch und bewahren Sie sie zum späteren Nachschlagen auf.
Vielen Dank, dass Sie sich für dieses Adax VG14 Heizgerät entschieden haben. Damit Sie Ihr neues Heizgerät optimal nutzen können, empfehlen wir Ihnen, diese Anleitung vor dem Gebrauch sorgfältig zu lesen. So stellen Sie eine bestmögliche Leistung und einen sicheren Betrieb des Geräts sicher.

Sicherheitseinrichtungen

Zu Ihrer Sicherheit ist das Heizgerät mit einem Kippschutzschalter im Sockel ausgestattet. Dieser schaltet das Heizgerät automatisch aus, wenn es umkippt.
Für einen ordnungsgemäßen Betrieb muss das Heizgerät auf einer festen, ebenen Fläche aufgestellt werden.
Das Heizgerät verfügt außerdem über einen Überhitzungsschutz, der das Gerät automatisch abschaltet, wenn sich ein Teil des Heizgeräts übermäßig erhitzt.

Wichtige Sicherheitshinweise

Beachten Sie bei der Verwendung dieses Produkts die folgenden Vorsichtsmaßnahmen, um Brandgefahr, Stromschlag sowie Personen- und Sachschäden zu vermeiden.
Lesen Sie die Anleitung sorgfältig durch, bevor das Heizgerät in Betrieb genommen wird. Die sachgemäße Verwendung gewährleistet einen sicheren Betrieb und bestmögliche Ergebnisse.

1. Um eine Überhitzung zu vermeiden, darf das Heizgerät nicht abgedeckt werden. 
2. Schließen Sie das Gerät ausschließlich an eine geerdete Steckdose an, deren Netzspannung den Angaben auf dem Typenschild entspricht.
3. Halten Sie das Netzkabel vom heißen Gehäuse des Heizgeräts fern.
4. Verwenden Sie das Heizgerät nicht in unmittelbarer Nähe einer Badewanne, Dusche oder eines Schwimmbeckens.
5. Nur für den Gebrauch in Innenräumen.
6. Verwenden Sie das Heizgerät stets aufrecht auf einer festen, ebenen und stabilen Fläche.
7. Halten Sie Textilien, Vorhänge und andere brennbare Materialien mindestens 1 m vom Gerät entfernt.
8. Stellen Sie das Heizgerät nicht unmittelbar unter einer Steckdose auf.
9. Dieses mobile Gerät darf nicht an der Wand montiert werden.
10. Führen Sie keine Gegenstände durch die Lufteinlass- oder Warmluftauslassgitter ein.
11. Verwenden Sie das Gerät nicht an Orten, an denen entzündliche Flüssigkeiten gelagert werden oder entzündliche Dämpfe vorhanden sein können.
12. Ziehen Sie vor dem Bewegen des Heizgeräts den Netzstecker.
13. Wenn das Netzkabel beschädigt ist, muss es vom Hersteller, dessen Kundendienst oder einer ähnlich qualifizierten Person ersetzt werden.
14. Kinder ab 8 Jahren sowie Personen mit eingeschränkten körperlichen, sensorischen oder geistigen Fähigkeiten oder mangelnder Erfahrung dürfen das Gerät nur unter Aufsicht oder nach Einweisung in den sicheren Gebrauch verwenden, sofern sie die damit verbundenen Gefahren verstehen.
15. Kinder dürfen nicht mit dem Gerät spielen. Reinigung und Benutzerwartung dürfen von Kindern nicht ohne Aufsicht durchgeführt werden.
16. Kinder unter 3 Jahren sind fernzuhalten, sofern sie nicht ständig beaufsichtigt werden.
17. Kinder von 3 bis unter 8 Jahren dürfen das Gerät nur ein- oder ausschalten, wenn es ordnungsgemäß aufgestellt ist und sie beaufsichtigt oder eingewiesen werden. Sie dürfen das Gerät nicht anschließen, einstellen, reinigen oder warten.
18. Einige Teile des Geräts können sehr heiß werden und Verbrennungen verursachen. Besondere Vorsicht ist geboten, wenn Kinder oder schutzbedürftige Personen anwesend sind.
19. Verwenden Sie das Gerät nicht in kleinen Räumen mit Personen, die den Raum nicht selbstständig verlassen können, sofern keine ständige Beaufsichtigung gewährleistet ist.

20. Verwenden Sie das Gerät nicht, wenn es heruntergefallen ist oder sichtbare Schäden aufweist.
21. Versuchen Sie nicht, das Gerät selbst zu reparieren. Wartungs- und Reparaturarbeiten dürfen nur von qualifiziertem Fachpersonal durchgeführt werden.
22. Lassen Sie Reinigungsroboter nicht unbeaufsichtigt im selben Raum arbeiten.
23. Verwenden Sie kein Verlängerungskabel, keine Steckdosen-Zeitschaltuhr, keinen Fernsteuerungsadapter und keine externe Schaltvorrichtung.
24. Schließen Sie das Gerät nicht an einen Stromkreis an, der vom Energieversorger regelmäßig ein- und ausgeschaltet wird.

WARNUNG! Dieses Produkt darf nicht von unbefugten Personen geöffnet werden.

Jeder Versuch, das Produkt zu öffnen oder zu reparieren, kann zu Stromschlaggefahr führen und die sichere Verwendung des Produkts beeinträchtigen. Im Inneren befinden sich keine vom Benutzer zu wartenden Teile. Lassen Sie Wartungsarbeiten ausschließlich von qualifiziertem Fachpersonal durchführen.

Technische Daten

Nennspannung: 230 V ~
50 Hz Nennleistung: 2000 W
Schutzklasse: I

Aufbau und Komponenten



Abbildung 1

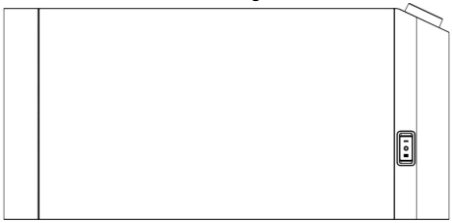

Abbildung 2



Abbildung 3

Abbildung 1 – Schrauben zur Befestigung der Standfüße (4 Stk.)
Abbildung 2 – Heizgerät (1 Stk.)
Abbildung 3 – Standfuß des Heizgeräts (2 Stk.)

Gebrauchshinweise

Das Gerät ist für den Gebrauch in privaten Innenräumen als mobiles Raumheizgerät bestimmt. Verwenden Sie es nicht im Freien, in feuchten Bereichen oder für andere Zwecke als zur Raumbeheizung.

Das Heizgerät wird mit nicht montierten Standfüßen geliefert. Die Standfüße müssen vor der Inbetriebnahme montiert werden. WARNUNG: Betreiben Sie das Heizgerät nicht ohne montierte Standfüße. Das Heizgerät darf ausschließlich in aufrechter Position verwendet werden (Standfüße unten). Die Verwendung in einer anderen Position kann zu einer gefährlichen Situation führen.

Auspacken und Montage

1. Nehmen Sie das Heizgerät und sämtliches Zubehör vorsichtig aus der Verpackung.
2. Prüfen Sie Heizgerät, Netzstecker und Netzkabel auf Transportschäden. Verwenden Sie das Gerät nicht, wenn es beschädigt ist.
3. Legen Sie das Heizgerät mit der Oberseite nach unten auf die Schutzverpackung.
4. Befestigen Sie jeden Standfuß mit zwei der mitgelieferten Schrauben an den vorgesehenen Positionen.
5. Ziehen Sie die Schrauben fest an und stellen Sie das Heizgerät anschließend wieder aufrecht hin.

Standfüße montieren

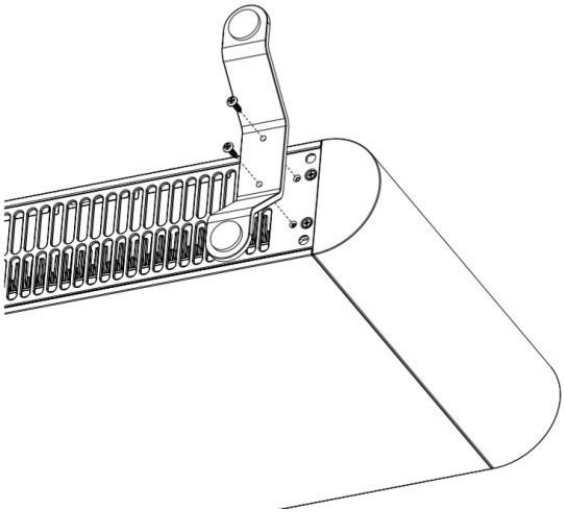

Abbildung 4

Bringen Sie an jedem Standfuß nur 2 Schrauben an den dargestellten Positionen an. Drehen Sie das Heizgerät vorsichtig um und befestigen Sie die Standfüße mit den mitgelieferten Schrauben sicher am Gerät.

WARNUNG: Stellen Sie das Heizgerät sorgfältig auf. Platzieren Sie es nicht vor oder unmittelbar unter einer Steckdose. Stellen Sie sicher, dass sich das Gerät nicht unter einem Regal, Vorhängen oder anderen Hindernissen befindet.

Erstmalige Inbetriebnahme

Schließen Sie das Heizgerät nach der Montage einfach an das Stromnetz an, um es in Betrieb zu nehmen.

Hinweis: Das Heizelement ist mit einer Schutzschicht versehen, die sich während der ersten Betriebsminuten abbrennt. Dabei kann eine geringe Rauchentwicklung auftreten. Dies ist normal; die Dämpfe sind ungiftig und verschwinden schnell.

Wir empfehlen, bei der ersten Verwendung des Heizgeräts ein Fenster zu öffnen, um den Raum zu lüften.

1. Vergewissern Sie sich, dass beide Standfüße montiert sind und das Heizgerät aufrecht auf einer stabilen Fläche steht.
2. Stecken Sie den Netzstecker direkt in eine geeignete geerdete Wandsteckdose, deren Netzspannung den Angaben auf dem Typenschild entspricht.
3. Auf der Anzeige erscheint „--“; dies zeigt den Standby-Modus an.
4. Drücken Sie die Standby-Taste. Bei der ersten Inbetriebnahme startet das Heizgerät standardmäßig mit der niedrigen Heizstufe (800 W) und einem Temperatursollwert von 20 °C.

Hauptfunktionen

- Elektronischer Thermostat mit einem Temperaturbereich von 5 °C bis 35 °C.
- Drei wählbare Leistungsstufen: 800 W, 1200 W und 2000 W.
- Digitalanzeige, Drehregler zur Temperatureinstellung und Touch-Bedienelemente.
- WLAN-Verbindung und Steuerung über die Adax Wi-Fi-App.
- Die Kindersicherung kann am Heizgerät oder über die Adax Wi-Fi-App aktiviert und deaktiviert werden.
- Heizpläne und intelligente Heizfunktionen stehen über die Adax Wi-Fi-App zur Verfügung.
- Kippschutzschalter und Überhitzungsschutz.

Bedienelemente und Anzeigen



Abbildung 5

Bedienelement / Anzeige	Funktion
Standby-Taste	Wechselt zwischen Betriebs- und Standby-Modus.
Modustaste	Schaltet durch die verfügbaren Leistungsstufen.
OK-Taste	Startet die WLAN-Kopplung; wird für ausgewählte Funktionen mit anderen Bedienelementen kombiniert.
Drehregler	Im Uhrzeigersinn wird der Temperatursollwert erhöht, gegen den Uhrzeigersinn verringert.
Display	Zeigt den Temperatursollwert, den Heizbetrieb und Statusinformationen an.

Nach etwa 30 Sekunden ohne Bedienung werden die Anzeige und die rote Heizanzeige gedimmt. Drücken Sie eine beliebige Taste oder drehen Sie den Regler, um die Anzeige wieder zu aktivieren.

Symbole und Begriffe

Begriff / Anzeige	Bedeutung
- -	Standby-Modus
°C	Temperatursollwert
Rote Heizanzeige	Heizelement ist eingeschaltet
Blaue WLAN-Anzeige	WLAN-Verbindungsstatus
CC	Kindersicherung aktiv
rE	Anzeige für Werkseinstellungen

Heizstufe auswählen

Drücken Sie die Modustaste, um die Leistungsstufe zu ändern. Mit jedem Tastendruck wird zur nächsten verfügbaren Einstellung gewechselt:

Stufe	Nennleistung	Typische Verwendung
Niedrig	800 W	Geringer Wärmebedarf oder Temperatur halten
Mittel	1200 W	Mittlerer Wärmebedarf
Hoch	2000 W	Maximale Heizleistung

Temperatur einstellen

Drehen Sie bei eingeschaltetem Heizgerät den Regler im Uhrzeigersinn, um den Temperatursollwert zu erhöhen, bzw. gegen den Uhrzeigersinn, um ihn zu verringern. Der einstellbare Bereich beträgt 5 °C bis 35 °C. Wird der Mindestwert von 5 °C erreicht, schaltet eine weitere Drehung gegen den Uhrzeigersinn das Heizgerät in den Standby-Modus (- -).

Heizgerät mit der Adax Wi-Fi-App koppeln

1. Laden Sie die Adax WiFi-App aus dem Apple App Store oder bei Google Play herunter.
2. Aktivieren Sie die WLAN-Kopplung am Heizgerät, indem Sie die OK-Taste 5 Sekunden lang gedrückt halten, bis die blaue WLAN-Anzeige zu blinken beginnt.
3. Folgen Sie den Anweisungen in der App, um das Heizgerät hinzuzufügen.

Hinweis: Das Netzwerk muss 2,4-GHz-WLAN unterstützen. Zeitpläne und andere vernetzte Funktionen stehen erst zur Verfügung, nachdem das Heizgerät in der Adax Wi-Fi-App hinzugefügt und konfiguriert wurde.

Zusatzfunktionen

Kindersicherung

Halten Sie die OK-Taste und die Modustaste gleichzeitig 5 Sekunden lang gedrückt, bis „CC“ auf der Anzeige blinkt. Wiederholen Sie den Vorgang, um die Sperre zu deaktivieren. Bei aktivierter Kindersicherung sind die Bedienelemente des Heizgeräts gesperrt. Nach dem Hinzufügen des Heizgeräts zur Adax Wi-Fi-App kann die Kindersicherung auch über die App aktiviert oder deaktiviert werden.

Auf Werkseinstellungen zurücksetzen

Halten Sie die Standby-Taste und die OK-Taste gleichzeitig 5 Sekunden lang gedrückt, bis „rE“ auf der Anzeige blinkt. Das Heizgerät wird auf die Standardeinstellungen zurückgesetzt: Temperatursollwert 20 °C und niedrige Leistungsstufe (800 W).

Stromunterbrechung und Speicherfunktion

Nach einer Stromunterbrechung nimmt das Heizgerät den Betrieb entsprechend seinem vorherigen Zustand wieder auf. War das Heizgerät vor der Stromunterbrechung in Betrieb, wird der zuletzt eingestellte Temperatursollwert wiederhergestellt und die Leistungsstufe standardmäßig auf Niedrig (800 W) gesetzt. Befand sich das Heizgerät im Standby-Modus, kehrt es in den Standby-Modus zurück. Wurde das Heizgerät zur Adax Wi-Fi-App hinzugefügt, versucht es automatisch, die WLAN-Verbindung wiederherzustellen.

Wartung

1. Ziehen Sie vor jeder Reinigung den Netzstecker aus der Steckdose und lassen Sie das Heizgerät vollständig abkühlen.
2. Wischen Sie das Heizgerät mit einem weichen, feuchten (nicht nassen) Tuch ab.

WARNUNG:

- Tauchen Sie das Heizgerät nicht in Wasser.
- Verwenden Sie keine chemischen Reinigungsmittel, wie Reinigungs- oder Scheuermittel.
- Achten Sie darauf, dass kein Wasser in das Innere des Heizgeräts gelangt, da dadurch eine Gefahr entstehen kann.

3. Verstauen Sie das Netzkabel vor der Lagerung ordnungsgemäß und bewahren Sie das Heizgerät an einem sauberen, trockenen Ort auf.
4. Versuchen Sie bei einer Störung oder im Zweifelsfall nicht, das Heizgerät selbst zu reparieren, da Brand- oder Stromschlaggefahr besteht.

Recycling

Entsorgung von Elektro- und Elektronik-Altgeräten (WEEE)

Gilt in Mitgliedstaaten der Europäischen Union und anderen europäischen Ländern mit getrennten Sammelsystemen. Dieses Symbol auf dem Produkt oder seiner Verpackung weist darauf hin, dass das Produkt nicht über den Hausmüll entsorgt werden darf. Es ist stattdessen bei einer geeigneten Sammelstelle für das Recycling von Elektro- und Elektronik-Altgeräten abzugeben.
Durch die ordnungsgemäße Entsorgung dieses Produkts tragen Sie dazu bei, mögliche negative Folgen für Umwelt und Gesundheit zu vermeiden, die durch unsachgemäße Abfallbehandlung entstehen könnten.
Das Recycling von Materialien trägt zur Schonung natürlicher Ressourcen bei.
Weitere Informationen zum Recycling dieses Produkts erhalten Sie bei Ihrer Gemeinde, Ihrem örtlichen Entsorgungsunternehmen oder bei dem Händler, bei dem Sie das Produkt erworben haben.



Informationsanforderungen für elektrische Einzelraumheizgeräte (KWT-Modelle)

Kontaktdaten:	siehe letzte Seite der Bedienungsanleitung
Modellkennung(en): VG14 20 KWT	

Angabe	**Symbol**	**Wert**	**Einh.**	**Angabe**	**Einh.**
Wärmeleistung				**Art der Wärmeleistung / Raumtemperaturregelung**	
Nennwärmeleistung	Pnom	2,000	kW	Einstufige Wärmeleistung, keine Raumtemperaturregelung	Nein
Mindestwärmeleistung (Richtwert)	Pmin	0,800	kW	Zwei oder mehr manuelle Stufen, keine Raumtemperaturregelung	Nein
Maximale kontinuierliche Wärmeleistung	Pmax,c	2,000	kW	Mechanischer Thermostat zur Raumtemperaturregelung	Nein
Leistungsaufnahme				Elektronische Raumtemperaturregelung	Ja
Im Aus-Zustand	Po	0,00	W	Elektronische Raumtemperaturregelung + Tagestimer	Nein
Im Standby-Modus	Psm	0,34	W	Elektronische Raumtemperaturregelung + Wochentimer	Nein
Im Leerlaufmodus	Pidle	0,69	W	Raumtemperaturregelung mit Anwesenheitserkennung	Nein
Im Netzwerk-Standby	Pnsm	0,48	W	Raumtemperaturregelung mit Erkennung offener Fenster	Nein
Saisonale Raumheizungs-Energieeffizienz im aktiven Modus	ηS, on	91	%	Fernsteuerungsoption	Nein
				Weitere Regelungsoptionen	
				Adaptive Startregelung	Nein
				Begrenzung der Betriebszeit	Nein
				Schwarzkugelsensor	Nein
				Selbstlernfunktion	Nein
				Regelgenauigkeit	Nein

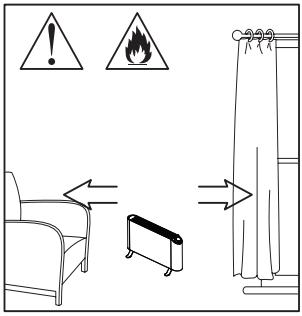

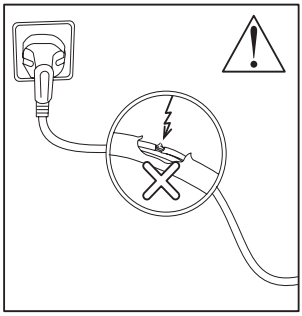

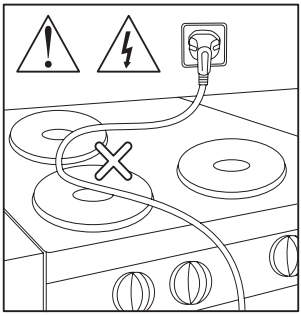

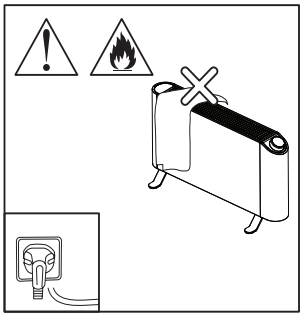

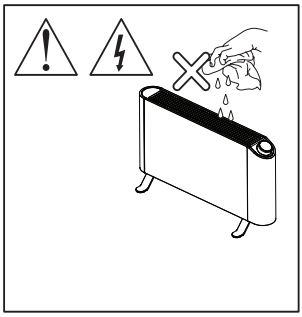

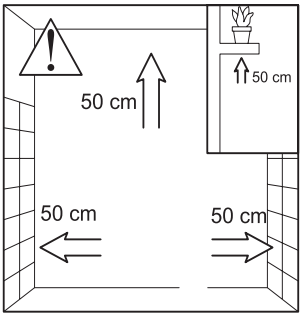

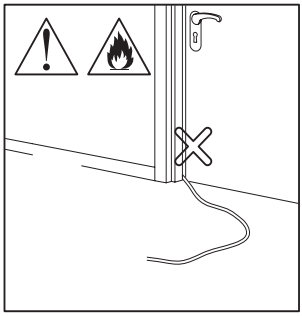

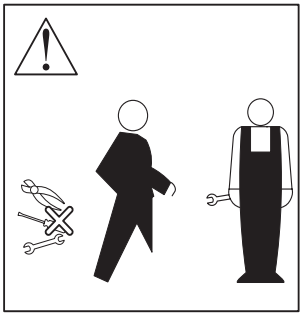



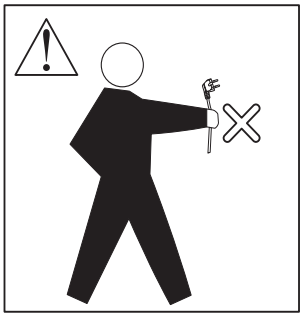

Bitte beachten:
Dieses Symbol bedeutet
NICHT ABDECKEN!



Korisničke upute za prijenosnu grijalicu

VG14 20 KWT bijela, VG14 20 KWT crna

Ovaj je proizvod prikladan isključivo za dobro izolirane prostorije ili povremenu uporabu.

Prije sastavljanja i stavljanja ovog proizvoda u uporabu pažljivo pročitajte ove upute i sačuvajte ih za buduću uporabu.
Hvala vam što ste odabrali ovu grijalicu Adax VG14. Kako biste na najbolji način iskoristili svoju novu grijalicu, preporučujemo da prije uporabe pažljivo pročitate ove upute. Na taj ćete način osigurati najbolje radne značajke uređaja i njegovu sigurnu uporabu.

Sigurnosne značajke

Radi vaše sigurnosti grijalica je opremljena sigurnosnim prekidačem protiv prevrtanja koji se nalazi u postolju. Ovaj prekidač automatski isključuje grijalicu ako se ona prevrne.
Za pravilan rad grijalica mora biti postavljena na čvrstu i ravnu površinu.
Grijalica je također opremljena sustavom zaštite od pregrijavanja koji automatski isključuje uređaj ako bilo koji dio grijalice postane prekomjerno vruć.

Važne sigurnosne mjere

Tijekom uporabe ovog proizvoda pridržavajte se sljedećih mjera opreza kako biste izbjegli rizik od požara, električnog udara ili drugih ozljeda osoba i oštećenja predmeta.
Pažljivo pročitajte upute prije stavljanja grijalice u pogon. Pravilna uporaba osigurat će najbolje rezultate na siguran način.

1. Kako biste spriječili pregrijavanje, ne prekrivajte grijalicu.
2. Priključite uređaj isključivo u uzemljenu utičnicu čije napajanje odgovara nazivnim vrijednostima navedenima na oznaci uređaja.
3. Kabel za napajanje držite dalje od vrućeg kućišta grijalice.
4. Ne upotrebljavajte grijalicu u neposrednoj blizini kade, tuša ili bazena.
5. Samo za uporabu u zatvorenom prostoru.
6. Grijalicu uvijek upotrebljavajte u uspravnom položaju, na čvrstoj, ravnoj i stabilnoj površini.
7. Tekstil, zavjese i druge zapaljive materijale držite na udaljenosti od najmanje 1 m.
8. Ne postavljajte grijalicu neposredno ispod električne utičnice.
9. Ovaj prijenosni uređaj ne montirajte na zid.
10. Ne umećite predmete kroz rešetke ulaza zraka ili izlaza toplog zraka.
11. Ne upotrebljavajte uređaj na mjestima gdje se pohranjuju zapaljive tekućine ili gdje mogu biti prisutne zapaljive pare.
12. Prije premještanja grijalice izvucite utikač iz utičnice.
13. Ako je kabel za napajanje oštećen, mora ga zamijeniti proizvođač, njegov serviser ili druga slično kvalificirana osoba.
14. Djeca u dobi od 8 godina i starija te osobe sa smanjenim sposobnostima smiju upotrebljavati uređaj samo uz odgovarajući nadzor ili upute i ako razumiju moguće opasnosti.
15. Djeca se ne smiju igrati uređajem. Djeca ne smiju obavljati čišćenje i korisničko održavanje bez nadzora.
16. Djecu mlađu od 3 godine držite podalje od uređaja, osim ako su pod stalnim nadzorom.
17. Djeca u dobi od 3 do manje od 8 godina smiju samo uključiti ili isključiti uređaj kada je postavljen u predviđeni radni položaj te kada su pod nadzorom ili su dobila odgovarajuće upute. Ne smiju priključivati uređaj u utičnicu, podešavati ga, čistiti niti održavati.
18. Neki dijelovi uređaja postaju vrlo vrući i mogu prouzročiti opekline. Budite posebno oprezni kada su prisutna djeca ili ranjive osobe.
19. Ne upotrebljavajte uređaj u malim prostorijama u kojima borave osobe koje ne mogu samostalno napustiti prostoriju, osim ako je osiguran stalan nadzor.

20. Ne upotrebljavajte uređaj ako je pao ili ako su vidljivi znakovi oštećenja.
21. Ne pokušavajte obavljati popravke. Servisiranje mora obavljati kvalificirano osoblje.
22. Ne dopuštajte robotima za čišćenje da rade u istoj prostoriji bez nadzora.
23. Ne upotrebljavajte produžni kabel, utični vremenski programator, adapter s daljinskim upravljanjem niti vanjski sklopni uređaj.
24. Ne priključujte uređaj na strujni krug koji distributer električne energije redovito uključuje i isključuje.

Upozorenje! Ovaj proizvod ne smije otvarati neovlašteno osoblje.
Svaki pokušaj otvaranja ili popravka proizvoda može prouzročiti električni udar i učiniti proizvod opasnim za uporabu. U unutrašnjosti nema dijelova koje korisnik može samostalno servisirati. Servisiranje povjerite kvalificiranoj osobi.

Tehničke specifikacije

Nazivni napon: 230 V ~ 50 Hz
Nazivna snaga: 2000 W
Razred zaštite: I

Konstrukcija i dijelovi



Slika 1

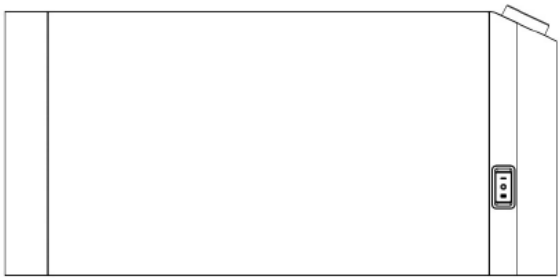

Slika 2



Slika 3

Slika 1 – vijci za pričvršćivanje nožica (4 kom.)
Slika 2 – grijalica (1 kom.)
Slika 3 – nožica grijalice (2 kom.)

Upute za uporabu

Uređaj je namijenjen za kućnu uporabu u zatvorenom prostoru kao prijenosna sobna grijalica. Ne upotrebljavajte ga na otvorenom, na vlažnim mjestima niti u bilo koju drugu svrhu osim za grijanje prostorije.
Grijalica se isporučuje s nepričvršćenim nožicama. Nožice moraju biti pričvršćene prije uključivanja grijalice.
UPOZORENJE: Ne upotrebljavajte grijalicu bez pričvršćenih nožica. Grijalica se smije upotrebljavati samo u uspravnom položaju (s nožicama na dnu). Uporaba grijalice u bilo kojem drugom položaju može prouzročiti opasnu situaciju.

Raspakiravanje i sastavljanje

1. Pažljivo izvadite grijalicu i sav pribor iz ambalaže.
2. Provjerite jesu li grijalica, utikač i kabel za napajanje oštećeni tijekom prijevoza. Ne upotrebljavajte uređaj ako je oštećen.
3. Postavite grijalicu naopako na zaštitnu ambalažu.
4. Pričvrstite svaku nožicu s pomoću dva isporučena vijka na predviđenim mjestima.
5. Čvrsto zategnite vijke, a zatim vratite grijalicu u uspravan položaj.

Postavljanje nožica

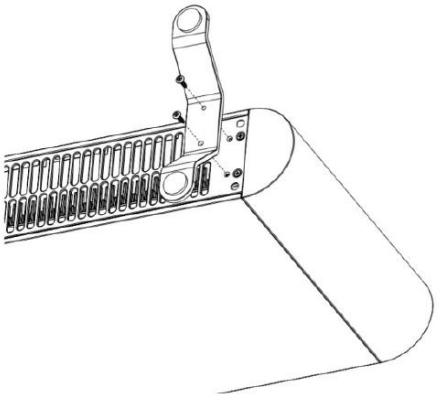

Slika 4

Postavite samo 2 vijka na svaku nožicu, na mjestima prikazanima na slici.
Pažljivo okrenite grijalicu naopako i s pomoću isporučenih vijaka čvrsto pričvrstite nožice na grijalicu.
UPOZORENJE: Pažljivo postavite grijalicu. Ne postavljajte je ispred električne utičnice niti neposredno ispod nje. Pobrinite se da nije postavljena ispod police, zavjesa ili bilo koje druge prepreke.

Prva uporaba

Nakon sastavljanja grijalicu aktivirajte jednostavnim priključivanjem utikača u utičnicu.
Napomena: Grijaći element premazan je zaštitnim slojem koji će izgorjeti tijekom prvih nekoliko minuta uporabe, što može prouzročiti malu količinu dima ili isparenja. To je sasvim uobičajeno – isparenja nisu otrovna i brzo će nestati.
Preporučujemo da pri prvoj uporabi grijalice otvorite prozor kako biste prozračili prostoriju.

1. Provjerite jesu li obje nožice postavljene i stoji li grijalica uspravno na stabilnoj površini.
2. Priključite utikač izravno u odgovarajuću uzemljenu zidnu utičnicu koja odgovara nazivnim vrijednostima uređaja.
3. Na zaslonu se prikazuje „--“, što označava stanje pripravnosti.
4. Pritisnite tipku Standby. Pri prvom pokretanju grijalica se zadano uključuje na niskoj razini grijanja (800 W) i sa zadanom temperaturom od 20 °C.

Glavne funkcije

- Elektronički termostat s temperaturnim rasponom od 5 °C do 35 °C.
- Tri načina postavljanja snage: 800 W, 1200 W i 2000 W.
- Digitalni zaslon, okretni regulator temperature i dodirne kontrole.
- Wi-Fi povezivanje i upravljanje putem aplikacije Adax Wi-Fi.
- Zaštita za djecu može se uključiti i isključiti na grijalici ili putem aplikacije Adax Wi-Fi.
- Rasporedi grijanja i pametne funkcije grijanja dostupni su putem aplikacije Adax Wi-Fi.
- Sigurnosni prekidač protiv prevrtanja i zaštita od pregrijavanja.

Kontrole i indikatori



Slika 5

Kontrola / indikator	Funkcija
Tipka Standby ⏻	Prebacuje između radnog načina i stanja pripravnosti.
Tipka Mode ≋	Prebacuje između dostupnih načina postavljanja snage.
Tipka OK (OK)	Pokreće Wi-Fi uparivanje; upotrebljava se zajedno s drugim kontrolama za odabrane funkcije.
Okretni regulator	Okretanje u smjeru kazaljke na satu povećava, a suprotno od smjera kazaljke smanjuje zadanu temperaturu.
Zaslon	Prikazuje zadanu temperaturu, način grijanja i informacije o statusu.

Nakon približno 30 sekundi neaktivnosti zaslon i crveni indikator grijanja zatamnjuju se. Pritisnite bilo koju tipku ili okrenite regulator kako biste ponovno aktivirali zaslon.

Simboli i pojmovi

Pojam / prikaz	Značenje
--	Stanje pripravnosti
°C	Zadana temperatura
Crveni indikator grijanja	Grijaći element je uključen
Plavi Wi-Fi indikator	Status Wi-Fi veze
CC	Zaštita za djecu je aktivna
rE	Oznaka vraćanja na tvorničke postavke

Odabir razine grijanja

Pritisnite tipku Mode kako biste promijenili razinu snage. Svakim pritiskom prelazi se na sljedeću dostupnu postavku:

Razina	Nazivna snaga	Tipična uporaba
Niska	800 W	Manja potreba za grijanjem ili održavanje temperature
Srednja	1200 W	Umjerena potreba za grijanjem
Visoka	2000 W	Maksimalna toplinska snaga

Postavljanje temperature

Dok grijalica radi, okrećite regulator u smjeru kazaljke na satu kako biste povećali zadanu temperaturu ili suprotno od smjera kazaljke kako biste je smanjili. Moguće je odabrati temperaturu od 5 °C do 35 °C. Kada se dosegne minimalna vrijednost od 5 °C, dodatnim okretanjem suprotno od smjera kazaljke na satu grijalica prelazi u stanje pripravnosti (--).

Uparivanje grijalice s aplikacijom Adax Wi-Fi

1. Preuzmite aplikaciju Adax WiFi iz trgovine Apple App Store ili Google Play.
2. Omogućite Wi-Fi uparivanje na grijalici tako da pritisnete i držite tipku OK 5 sekundi, dok plavi Wi-Fi indikator ne počne treperiti.
3. Slijedite upute u aplikaciji kako biste dodali grijalicu.

Napomena: Mreža mora podržavati Wi-Fi od 2,4 GHz. Rasporedi i druge povezane funkcije dostupni su tek nakon što se grijalica doda i konfigurira u aplikaciji Adax Wi-Fi.

Dodatne funkcije

Zaštita za djecu

Istodobno pritisnite i držite tipke OK i Mode 5 sekundi dok na zaslonu ne zatreperi „CC". Ponovite postupak kako biste deaktivirali zaštitu. Kada je zaštita za djecu aktivna, kontrole grijalice onemogućene su sve dok se zaštita ne deaktivira. Nakon što se grijalica doda u aplikaciju Adax Wi-Fi, zaštita za djecu može se uključiti ili isključiti i putem aplikacije.

Vraćanje na tvorničke postavke

Istodobno pritisnite i držite tipke Standby i OK 5 sekundi dok na zaslonu ne zatreperi „rE". Grijalica se zatim vraća na zadane postavke: zadanu temperaturu od 20 °C i nisku razinu snage (800 W).

Prekid napajanja i memorija

Nakon prekida napajanja grijalica nastavlja rad u skladu s prethodnim stanjem. Ako je grijalica radila prije prekida napajanja, vraća se posljednja zadana temperatura, a razina snage zadano se postavlja na Nisku (800 W). Ako je grijalica bila u stanju pripravnosti, vraća se u stanje pripravnosti. Ako je grijalica dodana u aplikaciju Adax Wi-Fi, automatski se pokušava ponovno povezati na Wi-Fi.

Održavanje

1. Prije čišćenja uvijek izvucite utikač iz električne utičnice i pričekajte da se grijalica ohladi.
2. Obrišite grijalicu mekom, vlažnom (ne mokrom) krpom.

UPOZORENJE:

- Ne uranjajte grijalicu u vodu.
- Ne upotrebljavajte kemijska sredstva za čišćenje kao što su deterdženti ili abrazivna sredstva.
- Ne dopustite da voda prodre u unutrašnjost grijalice jer to može prouzročiti opasnost.

3. Prije spremanja grijalice uredno složite kabel za napajanje i čuvajte grijalicu na čistom i suhom mjestu.
4. U slučaju kvara ili ako niste sigurni u ispravnost uređaja, ne pokušavajte sami popravljati grijalicu jer to može prouzročiti požar ili električni udar.

Recikliranje

Odlaganje otpadne električne i elektroničke opreme (WEEE)

Primjenjuje se u državama članicama Europske unije i drugim europskim zemljama sa sustavima odvojenog prikupljanja otpada.
Ovaj simbol na proizvodu ili njegovoj ambalaži označava da se proizvod ne smije odlagati zajedno s kućnim otpadom. Umjesto toga, treba ga odnijeti na odgovarajuće mjesto za prikupljanje i recikliranje otpadne električne i elektroničke opreme.
Pravilnim odlaganjem ovog proizvoda pomoći ćete u sprječavanju mogućih negativnih posljedica za okoliš i zdravlje ljudi koje bi inače mogle nastati zbog nepravilnog postupanja s otpadom.
Recikliranje materijala pomaže u očuvanju prirodnih resursa.
Za više informacija o recikliranju ovog proizvoda obratite se lokalnoj upravi, službi za odlaganje otpada ili prodavaču kod kojeg ste kupili proizvod.



Zahtjevi u pogledu informacija za električne lokalne grijalice prostora (modeli KWT)					
Podaci za kontakt:		Pogledajte posljednju stranicu uputa za uporabu			
Identifikacijska oznaka modela: VG14 20 KWT					
Stavka	Simbol	Vrijednost	Jedinica	Stavka	Jedinica
Toplinska snaga				Vrsta toplinske snage / regulacije temperature prostorije	
Nazivna toplinska snaga	Pnom	2.000	kW	Jednostupanjska toplinska snaga bez regulacije temperature prostorije	[ne]
Minimalna toplinska snaga (indikativno)	Pmin	0.800	kW	Dva ili više ručno podesivih stupnjeva, bez regulacije temperature prostorije	[ne]
Maksimalna kontinuirana toplinska snaga	Pmax,c	2.000	kW	Regulacija temperature prostorije mehaničkim termostatom	[ne]
Potrošnja električne energije				Elektronička regulacija temperature prostorije	[da]
U isključenom stanju	Po	0.00	W	Elektronička regulacija temperature prostorije s dnevnim vremenskim programatorom	[ne]
U stanju pripravnosti	Psm	0.34	W	Elektronička regulacija temperature prostorije s tjednim vremenskim programatorom	[ne]
U stanju mirovanja	Pidle	0.69	W	**Druge mogućnosti upravljanja (moguć višestruki odabir)**	
U mrežnom stanju pripravnosti	Pnsm	0.48	W	Regulacija temperature prostorije s otkrivanjem prisutnosti	[ne]
Stanje pripravnosti s prikazom informacija ili statusa	Ne			Regulacija temperature prostorije s otkrivanjem otvorenog prozora	[ne]
Sezonska energetska učinkovitost grijanja prostora u aktivnom načinu rada	ηS,on	91	%	Mogućnost daljinskog upravljanja	[ne]
				Prilagodljivo upravljanje pokretanjem	[ne]
				Ograničenje vremena rada	[ne]
				Senzor crne kugle	
				Funkcija samoučenja	[ne]
				Točnost regulacije	[ne]

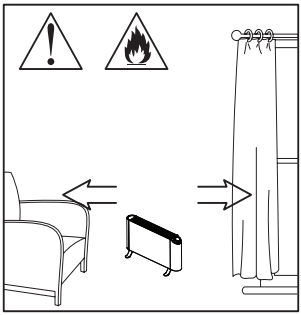

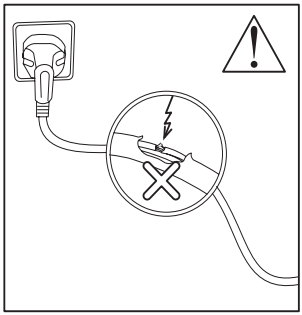

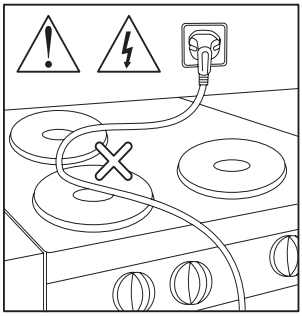

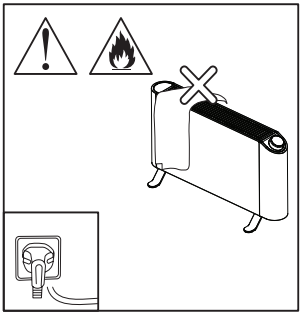

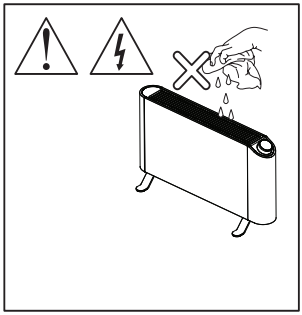

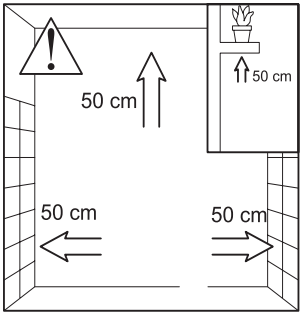

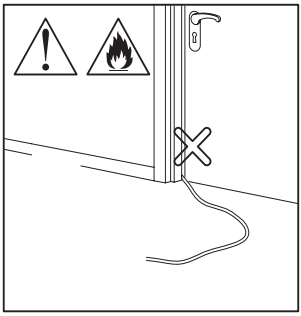

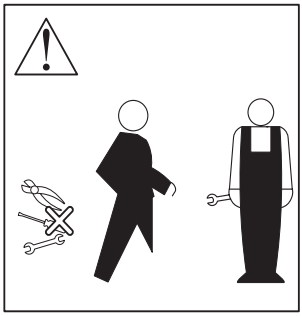



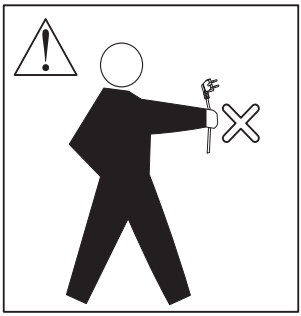

Imajte na umu da ovaj simbol znači NE PREKRIVATI!



Instrukcja obsługi przenośnego grzejnika VG14 20 KWT Biały, VG14 20 KWT Czarny

Produkt ten jest przeznaczony wyłącznie do stosowania w dobrze izolowanych pomieszczeniach lub do użytku okazjonalnego.

Przed montażem i rozpoczęciem użytkowania produktu należy przeczytać niniejszą instrukcję i zachować ją do wykorzystania w przyszłości.
Dziękujemy za wybór grzejnika Adax VG14. Aby w pełni wykorzystać możliwości nowego grzejnika, zalecamy dokładne zapoznanie się z niniejszą instrukcją przed rozpoczęciem użytkowania urządzenia. Pozwoli to zapewnić jego optymalne działanie oraz bezpieczne użytkowanie.

Funkcje bezpieczeństwa

Dla zapewnienia bezpieczeństwa grzejnik jest wyposażony w wyłącznik zabezpieczający przed przewróceniem, umieszczony w podstawie. Wyłącznik ten automatycznie wyłącza grzejnik w przypadku jego przewrócenia.
Aby urządzenie działało prawidłowo, grzejnik należy ustawić na stabilnej, równej powierzchni.
Grzejnik jest również wyposażony w system zabezpieczenia przed przegrzaniem, który automatycznie wyłącza urządzenie, jeśli którakolwiek jego część nadmiernie się nagrzeje.

Ważne środki ostrożności

Podczas użytkowania produktu należy przestrzegać poniższych środków ostrożności, aby uniknąć ryzyka pożaru, porażenia prądem elektrycznym oraz innych obrażeń osób lub uszkodzenia mienia.

Przed uruchomieniem grzejnika należy uważnie przeczytać niniejszą instrukcję.
Prawidłowe użytkowanie urządzenia zapewni jego najlepsze działanie oraz bezpieczną eksploatację.

1. Aby uniknąć przegrzania, nie należy przykrywać grzejnika. 
2. Urządzenie należy podłączać wyłącznie do uziemionego gniazdka o parametrach zasilania zgodnych z wartościami podanymi na tabliczce znamionowej.
3. Przewód zasilający należy trzymać z dala od gorących powierzchni grzejnika.
4. Nie należy używać grzejnika w bezpośrednim sąsiedztwie wanny, prysznica ani basenu.
5. Urządzenie przeznaczone jest wyłącznie do użytku w pomieszczeniach.
6. Grzejnik należy zawsze ustawiać w pozycji pionowej, na twardej, równej i stabilnej powierzchni.
7. Tekstylia, zasłony i inne materiały łatwopalne należy trzymać w odległości co najmniej 1 m od grzejnika.
8. Nie należy umieszczać grzejnika bezpośrednio pod gniazdkiem elektrycznym.
9. Nie należy montować tego przenośnego urządzenia na ścianie.
10. Nie należy wkładać żadnych przedmiotów przez kratki wlotu powietrza ani wylotu ciepłego powietrza.
11. Nie należy używać urządzenia w miejscach, w których przechowywane są łatwopalne ciecze lub mogą występować łatwopalne opary.
12. Przed przeniesieniem grzejnika należy odłączyć go od zasilania.
13. Jeśli przewód zasilający jest uszkodzony, musi zostać wymieniony przez producenta, jego autoryzowany serwis lub inną odpowiednio wykwalifikowaną osobę.
14. Dzieci w wieku 8 lat i starsze oraz osoby o ograniczonych zdolnościach fizycznych, sensorycznych lub umysłowych mogą korzystać z urządzenia wyłącznie pod odpowiednim nadzorem lub po otrzymaniu instrukcji dotyczących jego bezpiecznego użytkowania i zrozumieniu związanych z tym zagrożeń.
15. Dzieciom nie wolno bawić się urządzeniem. Dzieci nie mogą wykonywać czynności związanych z czyszczeniem ani konserwacją urządzenia bez nadzoru.
16. Dzieci w wieku poniżej 3 lat należy trzymać z dala od urządzenia, chyba że są pod stałym nadzorem.
17. Dzieci w wieku od 3 do poniżej 8 lat mogą jedynie włączać lub wyłączać urządzenie, jeśli znajduje się ono w przewidzianym dla niego miejscu, a dzieci są nadzorowane i poinstruowane w zakresie bezpiecznego użytkowania urządzenia. Dzieciom nie wolno podłączać urządzenia do gniazdka, regulować jego ustawień, czyścić go ani wykonywać czynności konserwacyjnych.
18. Niektóre części nagrzewają się do bardzo wysokiej temperatury i mogą powodować oparzenia. Należy zachować szczególną ostrożność, jeśli w pobliżu znajdują się dzieci lub osoby wymagające szczególnej opieki.
19. Nie należy używać urządzenia w małych pomieszczeniach, w których przebywają osoby niezdolne do samodzielnego opuszczenia pomieszczenia, chyba że zapewniony jest stały nadzór.

20. Nie należy używać urządzenia, jeśli zostało upuszczone lub wykazuje widoczne uszkodzenia.
21. Nie należy podejmować prób samodzielnej naprawy urządzenia. Wszelkie czynności serwisowe muszą być wykonywane przez wykwalifikowany personel.
22. Nie należy zezwalać robotom sprzątającym na pracę w tym samym pomieszczeniu bez nadzoru.
23. Nie należy używać przedłużacza, programatora czasowego podłączanego do gniazdka, adaptera do zdalnego sterowania ani zewnętrznego urządzenia przełączającego.
24. Nie należy podłączać urządzenia do obwodu elektrycznego, który jest regularnie włączany i wyłączany przez dostawcę energii elektrycznej.

Ostrzeżenie! Produktu nie wolno otwierać osobom nieupoważnionym.
Jakakolwiek próba otwarcia lub naprawy produktu może spowodować ryzyko porażenia prądem elektrycznym i sprawić, że produkt będzie niebezpieczny w użytkowaniu. Wewnątrz urządzenia nie ma żadnych części przeznaczonych do samodzielnej naprawy lub wymiany przez użytkownika.
Wszelkie czynności serwisowe należy powierzyć wykwalifikowanej osobie.

Dane techniczne

Napięcie znamionowe: 230 V ~ 50 Hz
Moc znamionowa: 2000W
Klasa ochronności: I

Budowa i części składowe



Rysunek 1

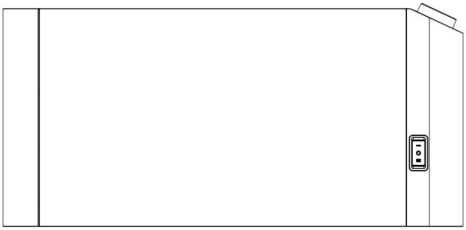

Rysunek 2



Rysunek 3

Rysunek 1 – śruby do mocowania nóżek (4 szt.)
Rysunek 2 – grzejnik (1 szt.)
Rysunek 3 – *nóżka grzejnika (2 szt.)*

Instrukcja użytkowania

Urządzenie jest przeznaczone do użytku domowego w pomieszczeniach jako przenośny grzejnik pokojowy. Nie należy używać go na zewnątrz, w miejscach wilgotnych ani do celów innych niż ogrzewanie pomieszczeń. Grzejnik jest dostarczany z niezamontowanymi nóżkami. Nóżki należy zamontować przed uruchomieniem. OSTRZEŻENIE: Nie należy uruchamiać grzejnika bez zamontowanych nóżek. Grzejnik może być używany wyłącznie w pozycji pionowej (z nóżkami skierowanymi w dół). Używanie grzejnika w jakiejkolwiek innej pozycji może stwarzać zagrożenie.

Rozpakowanie i montaż

1. Ostrożnie wyjąć grzejnik oraz wszystkie akcesoria z opakowania.
2. Sprawdzić grzejnik, wtyczkę i przewód zasilający pod kątem uszkodzeń powstałych podczas transportu. Nie należy używać urządzenia, jeśli jest uszkodzone.
3. Umieścić grzejnik do góry dnem na ochronnym materiale opakowaniowym.
4. Zamontować każdą nóżkę za pomocą dwóch dostarczonych śrub, w przeznaczonych do tego miejscach.
5. Dokładnie dokręcić śruby, a następnie ustawić grzejnik w pozycji pionowej.

Montaż nóżek

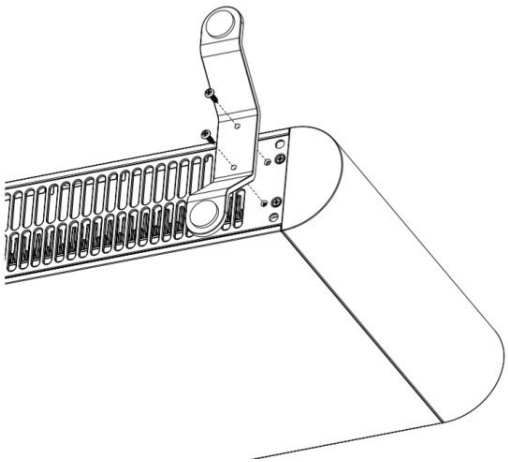

Rysunek 4

Należy zamocować tylko 2 śruby do każdej nóżki, w miejscach pokazanych na rysunku.
Ostrożnie obrócić grzejnik do góry dnem i za pomocą dołączonych śrub bezpiecznie przymocować nóżki do grzejnika.
OSTRZEŻENIE: Grzejnik należy ustawić w odpowiednim miejscu. Nie należy umieszczać go przed gniazdkiem elektrycznym ani bezpośrednio pod nim. Należy upewnić się, że nie znajduje się pod półką, zasłonami ani żadną inną przeszkodą.

Pierwsze użycie

Aby uruchomić grzejnik po jego zmontowaniu, wystarczy podłączyć go do zasilania.
Uwaga: Element grzejny został pokryty warstwą ochronną, która wypali się w ciągu pierwszych kilku minut użytkowania. Może to spowodować pojawienie się niewielkiej ilości dymu lub oparów. Jest to całkowicie normalne – opary są nietoksyczne i szybko znikną.
Podczas pierwszego użycia grzejnika zaleca się otwarcie okna w celu przewietrzenia pomieszczenia.

1. Upewnić się, że obie nóżki są zamontowane, a grzejnik stoi w pozycji pionowej na stabilnej powierzchni.
2. Podłączyć wtyczkę bezpośrednio do odpowiedniego, uziemionego gniazdka ściennego, którego parametry odpowiadają wartościom podanym na tabliczce znamionowej.
3. Na wyświetlaczu pojawi się „--”, wskazując tryb czuwania.
4. Nacisnąć przycisk czuwania (Standby). Przy pierwszym uruchomieniu grzejnik domyślnie ustawia niski poziom mocy grzania (800 W) oraz temperaturę zadaną 20°C.

Główne funkcje

- Elektroniczny termostat z zakresem regulacji temperatury od 5°C do 35°C.
- Trzy poziomy mocy grzania do wyboru: 800 W, 1200 W i 2000 W.
- Wyświetlacz cyfrowy, pokrętło regulacji temperatury oraz przyciski dotykowe.
- Łączność Wi-Fi i sterowanie za pomocą aplikacji Adax Wi-Fi.
- Blokadę rodzicielską można włączyć i wyłączyć bezpośrednio na grzejniku lub za pośrednictwem aplikacji Adax Wi-Fi.
- Harmonogramy ogrzewania oraz funkcje inteligentnego ogrzewania dostępne za pośrednictwem aplikacji Adax Wi-Fi.
- Wyłącznik zabezpieczający przed przewróceniem oraz zabezpieczenie przed przegrzaniem.

Elementy sterujące i wskaźniki

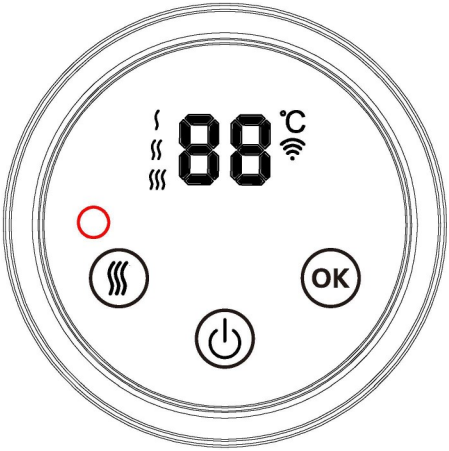

Rysunek 5

Element sterujący / wskaźnik	Funkcja
Przycisk czuwania (Standby) ⏻	Przełącza urządzenie między trybem pracy a trybem czuwania.
Przycisk trybu (Mode)	Przełącza kolejno między dostępnymi poziomami mocy grzania.
Przycisk OK (OK)	Uruchamia parowanie Wi-Fi; używany w połączeniu z innymi elementami sterującymi do obsługi wybranych funkcji.
Pokrętło regulacyjne	Obracanie w prawo zwiększa, a obracanie w lewo zmniejsza ustawioną temperaturę.
Wyświetlacz	Wyświetla ustawioną temperaturę, tryb grzania oraz informacje o stanie urządzenia.

Po około 30 sekundach bezczynności wyświetlacz oraz czerwony wskaźnik grzania przygasają. Aby wybudzić wyświetlacz, należy nacisnąć dowolny przycisk lub obrócić pokrętło regulacyjne.

Symbole i oznaczenia

Symbol / wskazanie na wyświetlaczu	Znaczenie
- -	Tryb czuwania
°C	Ustawiona temperatura
Czerwony wskaźnik grzania	Element grzejny jest włączony
Niebieski wskaźnik Wi-Fi	Stan połączenia Wi-Fi
CC	Blokada rodzicielska aktywna
rE	Wskazanie przywrócenia ustawień fabrycznych

Wybór poziomu mocy grzania

Naciśnij przycisk Mode, aby zmienić poziom mocy. Każde naciśnięcie powoduje przejście do kolejnego dostępnego ustawienia: Each press cycles through the available settings:

Poziom	Moc znamionowa	Typowe zastosowanie
Niski	800 W	Niewielkie zapotrzebowanie na ciepło lub utrzymywanie temperatury
Średni	1200 W	Umiarkowane zapotrzebowanie na ciepło
Wysoki	2000 W	Maksymalna moc grzania

Ustawianie temperatury

Podczas pracy grzejnika obracaj pokrętło regulacyjne w prawo, aby zwiększyć ustawioną temperaturę, lub w lewo, aby ją zmniejszyć. Zakres regulacji temperatury wynosi od 5°C do 35°C. Po osiągnięciu minimalnej wartości 5°C dalsze obracanie pokrętła w lewo przełącza grzejnik w tryb czuwania (- -).

Parowanie grzejnika z aplikacją Adax Wi-Fi

1. Pobierz aplikację Adax Wi-Fi ze sklepu Apple App Store lub Google Play.
2. Włącz tryb parowania Wi-Fi na grzejniku, naciskając i przytrzymując przycisk OK przez 5 sekund, aż niebieski wskaźnik Wi-Fi zacznie migać.
3. Postępuj zgodnie z instrukcjami wyświetlanymi w aplikacji, aby dodać grzejnik.

Uwaga: Sieć musi obsługiwać Wi-Fi w paśmie 2,4 GHz. Harmonogramy oraz inne funkcje połączone z aplikacją są dostępne dopiero po dodaniu grzejnika do aplikacji Adax Wi-Fi i jego skonfigurowaniu.

Dodatkowe funkcje

Blokada rodzicielska

Naciśnij jednocześnie i przytrzymaj przyciski OK i Mode przez 5 sekund, aż na wyświetlaczu zacznie migać symbol „CC". Powtórz tę czynność, aby wyłączyć blokadę. Gdy blokada rodzicielska jest aktywna, elementy sterujące grzejnika są wyłączone do momentu dezaktywowania blokady.

Po dodaniu grzejnika do aplikacji Adax Wi-Fi blokadę rodzicielską można również włączać i wyłączać za pośrednictwem aplikacji.

Przywracanie ustawień fabrycznych

Naciśnij jednocześnie i przytrzymaj przyciski Standby i OK przez 5 sekund, aż na wyświetlaczu zacznie migać symbol „rE". Grzejnik powróci wówczas do ustawień domyślnych: temperatury zadanej 20°C oraz niskiego poziomu mocy (800 W).

Przerwa w zasilaniu i pamięć ustawień

Po przerwie w zasilaniu grzejnik wznowi pracę zgodnie ze swoim poprzednim stanem. Jeśli przed przerwą w zasilaniu grzejnik był włączony, zostanie przywrócona ostatnio ustawiona temperatura, a poziom mocy zostanie ustawiony domyślnie na niski (800 W). Jeśli grzejnik znajdował się w trybie czuwania, powróci do trybu czuwania. Jeśli grzejnik został dodany do aplikacji Adax Wi-Fi, automatycznie podejmie próbę ponownego połączenia z siecią Wi-Fi.

Konserwacja

1. Przed przystąpieniem do czyszczenia należy zawsze wyjąć wtyczkę z gniazdka i odczekać, aż grzejnik ostygnie.
2. Grzejnik należy wycierać miękką, wilgotną (nie mokrą) ściereczką.

OSTRZEŻENIE:

- Nie zanurzać grzejnika w wodzie.
- Nie używać środków chemicznych do czyszczenia, takich jak detergenty lub środki czyszczące zawierające substancje ścierne.
- Nie dopuszczać do przedostania się wody do wnętrza grzejnika, ponieważ może to stwarzać zagrożenie.

3. Przed przechowywaniem grzejnika należy starannie zwinąć przewód zasilający i przechowywać urządzenie w czystym, suchym miejscu.
4. W przypadku nieprawidłowego działania urządzenia lub w razie wątpliwości nie należy podejmować prób samodzielnej naprawy grzejnika, ponieważ może to spowodować zagrożenie pożarem lub porażeniem prądem elektrycznym.

Recykling

Utylizacja zużytego sprzętu elektrycznego i elektronicznego (WEEE)

Dotyczy państw członkowskich Unii Europejskiej oraz innych krajów europejskich posiadających systemy selektywnej zbiórki odpadów.

Ten symbol umieszczony na produkcie lub jego opakowaniu oznacza, że produktu nie należy wyrzucać razem z odpadami komunalnymi. Produkt należy przekazać do odpowiedniego punktu zbiórki zajmującego się recyklingiem zużytego sprzętu elektrycznego i elektronicznego.

Prawidłowa utylizacja tego produktu pomaga zapobiegać potencjalnym negatywnym skutkom dla środowiska i zdrowia ludzkiego, które mogłyby wystąpić w przypadku niewłaściwego postępowania z odpadami.

Recykling materiałów przyczynia się do ochrony zasobów naturalnych.

Aby uzyskać więcej informacji na temat recyklingu tego produktu, należy skontaktować się z lokalnymi władzami, przedsiębiorstwem zajmującym się utylizacją odpadów lub sprzedawcą, u którego produkt został zakupiony.



Wymagania dotyczące informacji dla elektrycznych miejscowych ogrzewaczy pomieszczeń (modele KWT)

Dane kontaktowe:	Patrz ostatnia strona instrukcji obsługi				
Oznaczenie modelu (oznaczenia modeli): VG14 20 KWT					
Pozycja	Symbol	Wartość	Jednostka	Pozycja	Jednostka
Moc cieplna				Rodzaj regulacji mocy cieplnej / temperatury w pomieszczeniu	
Znamionowa moc cieplna	Pnom	2,000	kW	Jednostopniowa moc cieplna, bez regulacji temperatury w pomieszczeniu	[nie]
Minimalna moc cieplna (orientacyjna)	Pmin	0,800	kW	Dwa lub więcej ręcznie wybieranych poziomów mocy, bez regulacji temperatury w pomieszczeniu	[nie]
Maksymalna ciągła moc cieplna	Pmax,c	2,000	kW	Regulacja temperatury w pomieszczeniu za pomocą mechanicznego termostatu	[nie]
Pobór mocy				Z elektroniczną regulacją temperatury w pomieszczeniu	[tak]
W trybie wyłączenia	Po	0,00	W	Z elektroniczną regulacją temperatury w pomieszczeniu oraz programatorem dobowym	[nie]
W trybie czuwania	Psm	0,34	W	Z elektroniczną regulacją temperatury w pomieszczeniu oraz programatorem tygodniowym	[nie]
W trybie bezczynności	Pidle	0,69	W	**Inne opcje regulacji (możliwość zaznaczenia wielu opcji)**	
W trybie czuwania sieciowego	Pnsm	0,48	W	Regulacja temperatury w pomieszczeniu z funkcją wykrywania obecności	[nie]
Tryb czuwania z wyświetlaniem informacji lub stanu			Nie	Regulacja temperatury w pomieszczeniu z funkcją wykrywania otwartego okna	[nie]
Sezonowa efektywność energetyczna ogrzewania pomieszczeń w trybie aktywnym	ηS , *on*	91	%	Opcja zdalnego sterowania	[nie]
				Funkcja adaptacyjnego uruchamiania	[nie]
				Ograniczenie czasu pracy	[nie]
				Czujnik temperatury z czarną kulą	
				Funkcja samouczenia	[nie]
				Dokładność regulacji	[nie]

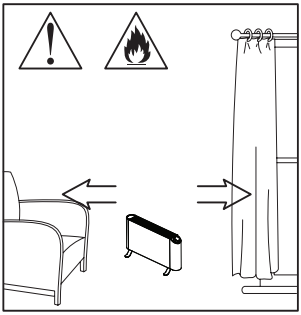

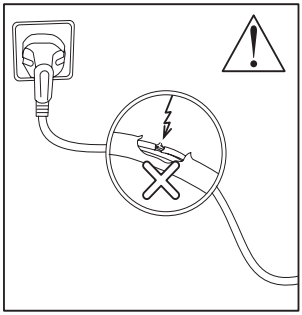

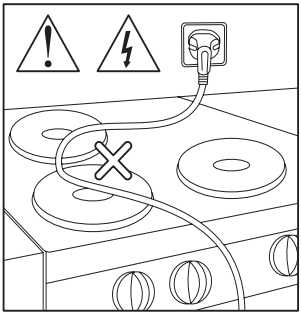

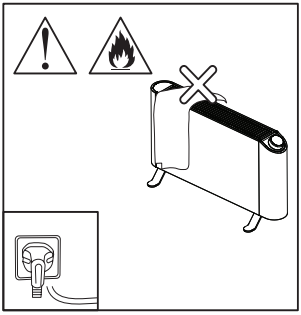

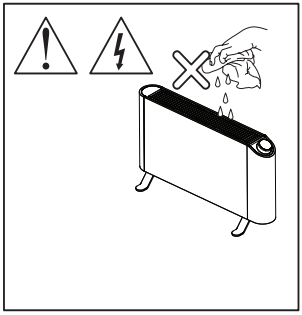

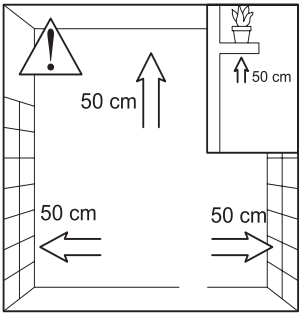

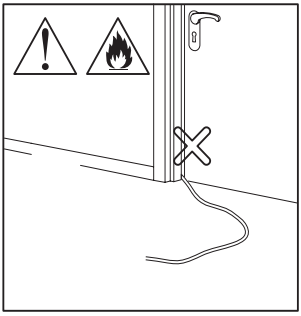

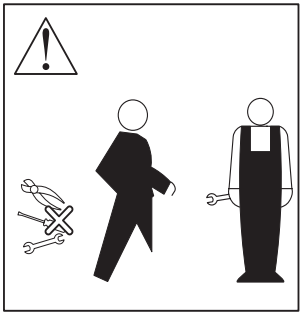



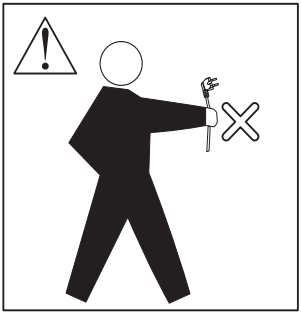

Należy pamiętać, że ten symbol oznacza: NIE PRZYKRYWAĆ!



Uporabniška navodila za prenosni grelnik
VG14 20 KWT Bel, VG14 20 KWT Črn
Ta izdelek je primeren le za dobro izolirane prostore ali občasno uporabo.

Pred sestavljanjem in uporabo tega izdelka preberite ta navodila in jih shranite za prihodnjo uporabo.
Hvala, ker ste izbrali grelnik Adax VG14. Da bi kar najbolje izkoristili svoj novi grelnik, vam svetujemo, da pred uporabo grelnika natančno preberete ta navodila. Tako boste zagotovili optimalno delovanje naprave in njeno varno uporabo.

Varnostne funkcije

Za vašo varnost je grelnik opremljen z varnostnim stikalom za primer prevrnitve, ki se nahaja v podstavku. To stikalo samodejno izklopi grelec, če se prevrne.
Za pravilno delovanje mora biti grelnik postavljen na trdno, ravno površino.
Grelnik je opremljen tudi s sistemom za zaščito pred pregrevanjem, ki samodejno izklopi aparat, če se katerikoli del grelnika preveč segreje.

Pomembni zaščitni ukrepi

Ko uporabljate ta izdelek, upoštevajte naslednje previdnostne ukrepe, da se izognete nevarnosti požara, električnega udara ali drugih poškodb ljudi in predmetov.

Pred uporabo radiatorja natančno preberite navodila. Pravilna uporaba bo zagotovila najboljše rezultate na varen način.

1. Ne pokrivajte grelnika, da bi preprečili pregrevanje. 
2. Priključite samo na ozemljeno vtičnico z napajanjem, ki ustreza zahtevam na nazivni nalepki.
3. Napajalni kabel naj bo oddaljen od vročega telesa grelnika.
4. Grelnika ne uporabljajte v neposredni bližini kadi, prhe ali bazena.
5. Samo za notranjo uporabo.
6. Grelec vedno uporabljajte pokončno na trdni, ravni in stabilni površini.
7. Tkanine, zavese in drugi vnetljivi materiali naj bodo oddaljeni vsaj 1 m.
8. Ne postavljajte grelnika neposredno pod vtičnico.
9. Te naprave ne namestite na zid.
10. Ne vstavljajte predmetov skozi rešetke za dovod zraka ali grelne odprtine.
11. Ne uporabljajte tam, kjer so shranjene vnetljive tekočine ali kjer so lahko prisotni vnetljivi hlapi.
12. Pred premikanjem izklopite grelnik in napajanje.
13. Če je napajalni kabel poškodovan, ga mora zamenjati proizvajalec, njegov serviser ali podobno usposobljena oseba.
14. Otroci, stari 8 let in več, ter osebe z omejenimi sposobnostmi lahko napravo uporabljajo le pod ustreznim nadzorom ali z navodili in razumevanjem nevarnosti.
15. Otroci se ne smejo igrati z napravo. Čiščenja in vzdrževanja ne smejo izvajati otroci brez nadzora.
16. Otroke, mlajše od 3 let, ne pustite v bližino naprave, razen če so pod stalnim nadzorom.
17. Otroci, stari od 3 do 8 let, smejo napravo vklopiti ali izklopiti le, ko je v predvidenem delovnem položaju in so pod nadzorom ali jim je dano navodilo. Naprave ne smejo priklapljati, regulirati, čistiti ali vzdrževati.
18. Nekateri deli postanejo zelo vroči in lahko povzročijo opekline. Bodite še posebej previdni, če so prisotni otroci ali ranljive osebe.
19. Ne uporabljajte v majhnih prostorih, v katerih so ljudje, ki jih ne morejo zapustiti brez pomoči, razen če je zagotovljen stalni nadzor.

20. Naprave ne uporabljajte, če je padla ali če kaže vidne poškodbe.
21. Ne poskušajte popravljati. Servisiranje mora izvajati usposobljeno osebje.
22. Ne dovolite, da čistilni roboti delujejo v istem prostoru brez nadzora.
23. Ne uporabljajte podaljška, vtičnega časovnika, adapterja za daljinsko upravljanje ali zunanje stikalne naprave.
24. Naprave ne priključujte na tokokrog, ki ga redno vklaplja in izklaplja elektroenergetska družba.

Opozorilo! Tega izdelka ne smejo odpirati nepooblaščene osebe.
Vsak poskus odpiranja ali popravila izdelka lahko povzroči nevarnost električnega udara in povzroči nevarnost pri uporabi izdelka. V notranjosti ni delov, ki bi jih lahko servisiral uporabnik.
Za servisiranje se obrnite na usposobljeno osebo.

Tehnične specifikacije

Nazivna napetost: 230V ~ 50Hz
Nazivna moč: 2000W
Razred zaščite: I

Sestava in deli



Slika 1

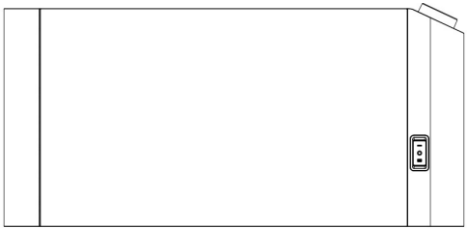

Slika 2



Slika 3

Slika 1 – vijaki za pritrditev noge (4 kosi)

Slika 2 – grelnik (1 kos)

Slika 3 – noga grelnika (2 kosa)

Navodila za uporabo

Naprava je namenjena za notranjo uporabo v gospodinjstvu kot prenosni grelnik prostorov. Ne uporabljajte ga na prostem, na mokrih lokacijah in za noben drug namen kot za ogrevanje prostora.
Grelec je dobavljen z nepritrjenimi nogami. Pred zagonom grelnika morate namestiti noge. OPOZORILO: Ne uporabljajte grelnika brez nameščenih nog. Grelec se sme uporabljati le v pokončnem položaju (z nogami na tleh). Uporaba grelnika v katerem koli drugem položaju lahko povzroči nevarno situacijo.

Razpakiranje in sestavljanje

1. Previdno odstranite grelnik in vse dodatke iz embalaže.
2. Preverite če so grelnik, vtič in napajalni kabel utrpeli kakršnekoli poškodbe med transportom. Naprave ne uporabljajte, če je poškodovana.
3. Grelec prevrnite z zgornjo stranjo navzdol in ga položite na zaščitno embalažo.
4. Vsako nogo pritrdite z dvema priloženima vijakoma na označena mesta.
5. Trdno privijte vijake, nato obrnite grelnik nazaj v pravilni pokončni položaj.

Pritrditev noge

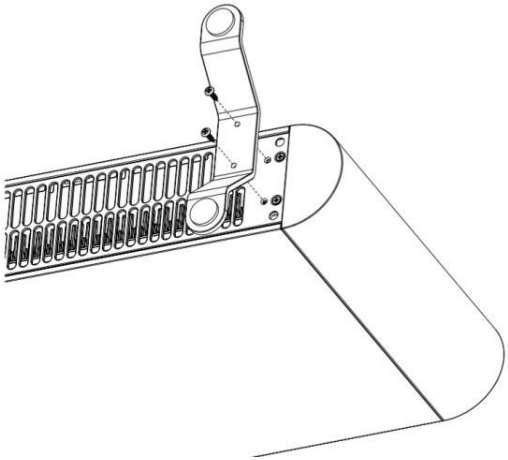

Slika 4

Namestite samo 2 vijaka na vsako nogo v prikazanih položajih.
Grelec previdno prevrnite z zgornjo stranjo navzdol in s priloženimi vijaki varno pritrdite noge na grelnik.
OPOZORILO: Previdno namestite grelnik. Ne postavljajte ga pred ali neposredno pod električno vtičnico. Prepričajte se, da ni nameščen pod polico, za zavesami ali katero koli drugo oviro.

Prva uporaba

Za vklop grelnika ga po montaži preprosto priključite v vtičnico.
Opomba: Grelni element je prevlečen z zaščitno folijo, ki bo v prvih nekaj minutah uporabe zgorela, kar lahko povzroči rahlo dimljenje. To je povsem normalno – hlapi niso strupeni in bodo hitro izginili.
Priporočamo, da ob prvi uporabi grelnika odprete okno za prezračevanje prostora.

1. Prepričajte se, da sta obe nogi nameščeni in da grelnik stoji pokonci na stabilni površini.
2. Vtič priključite neposredno v ustrezno ozemljeno stensko vtičnico, ki se ujema z nazivno oznako.
3. Na zaslonu se prikaže "--", ki prikazuje stanje pripravljenosti.
4. Pritisnite gumb za stanje pripravljenosti. Ob prvem zagonu se grelec privzeto nastavi na nizko stopnjo ogrevanja (800 W) in nastavljeno temperaturo 20 °C.

Osnovne funkcije

- Elektronski termostat s temperaturnim območjem od 5°C do 35°C.
- Trije izbirni načini nastavitve moči: 800 W, 1200 W in 2000 W.
- Digitalni zaslon, vrtljivi regulator temperature in upravljanje na dotik.
- Wi-Fi povezljivost in nadzor prek Adax Wi-Fi aplikacije.
- Otroško ključavnico lahko omogočite in onemogočite na grelniku ali v Adax Wi-Fi aplikaciji.
- Urniki ogrevanja in funkcije pametnega ogrevanja so na voljo prek Adax Wi-Fi aplikacije.
- Preklopno stikalo in zaščita pred pregrevanjem.

Kontrole in indikatorji



Slika 5

Kontrola / indikator	Funkcija
Gumb za stanje pripravljenosti	Preklopi med načinom delovanja in načinom stanja pripravljenosti.
Gumb za način	Razpoložljivi načini nastavitve moči.
OK gumb	Začenja seznanjanje z Wi-Fi; uporabljen skupaj z ostalimi kontrolami z izbranimi funkcijami.
Rotacijski nadzor	V smeri urinega kazalca se povečuje, v nasprotni smeri urinega kazalca pa zmanjšuje nastavljena temperaturna točka.
Zaslon	Prikazuje nastavljeno temperaturo, način ogrevanja in informacije o stanju.

Po približno 30 sekundah nedejavnosti se zaslon in rdeči indikator segrevanja zatemnita. Pritisnite kateri koli gumb ali zavrtite kontrolni gumb, da prebudite zaslon.

Simboli in izrazi

Izraz / zaslon	Pomen
- -	Stanje pripravljenosti
°C	Nastavljena temperatura
Rdeč indikator gretja	Grelni element je pod napetostjo
Moder Wi-Fi indikator	Status Wi-Fi povezave
CC	Otroška ključavnica je aktivna
rE	Ponastavitve na tovarniške nastavitve

Izbira ogrevalne stopnje

Pritisnite gumb Mode (Način), da spremenite raven moči. Z vsakim pritiskom preklapljate med razpoložljivimi nastavitvami:

Stopnja	Nazivna izhodna moč	Tipična uporaba
Nizka	800 W	Nižja potreba po ogrevanju ali vzdrževanje temperature
Srednja	1200 W	Srednja potreba po ogrevanju
Visoka	2000 W	Največja ogrevalna moč

Nastavitev temperature

Med delovanjem grelnika zavrtite gumb v smeri urinega kazalca, da zvišate nastavljeno temperaturo, ali v nasprotni smeri urinega kazalca, da jo znižate. Izbirno območje je od 5 °C do 35 °C. Ko je dosežena najnižja vrednost 5 °C, se z nadaljnjim vrtenjem v nasprotni smeri urinega kazalca grelnik preklopi v stanje pripravljenosti (- -).

Seznanjanje grelnika z aplikacijo Adax Wi-Fi

1. Prenesite aplikacijo Adax WiFi iz Apple App Store ali Google Play.
2. Omogočite povezovanje Wi-Fi na grelniku tako, da pritisnete in držite gumb OK 5 sekund, dokler modri indikator Wi-Fi ne začne utripati.
3. Za dodajanje grelnika sledite navodilom v aplikaciji.

Opomba: Omrežje mora podpirati 2,4 GHz Wi-Fi. Urniki in druge povezane funkcije so na voljo šele, ko je grelec dodan in konfiguriran v aplikaciji Adax Wi-Fi.

Dodatne funkcije

Otroška ključavnica

Hkrati pritisnite in 5 sekund držite gumba OK in Način, dokler na zaslonu ne utripa "CC".
Za deaktivacijo zaklepanja ponovite postopek. Ko je ključavnica za otroke aktivna, so krmilni elementi grelnika onemogočeni, dokler ključavnica ni deaktivirana. Ko je grelnik dodan v aplikacijo Adax Wi-Fi, lahko prek aplikacije omogočite ali onemogočite tudi otroško ključavnico.

Tovarniške ponastavitve

Hkrati pritisnite in 5 sekund držite gumba za pripravljenost in OK, dokler na zaslonu ne utripa "rE". Grelec se nato vrne na privzete nastavitve: nastavljena temperatura 20 °C in nizka moč (800 W).

Prekinitev napajanja in spomin

Po prekinitvi električne energije grelec nadaljuje z delovanjem v prejšnjem stanju. Če je grelnik deloval pred prekinitvijo napajanja, se obnovi zadnja nastavljena temperatura in raven moči bo privzeto nizka (800 W). Če je bil grelec v stanju pripravljenosti, se vrne v stanje pripravljenosti. Če je bil grelec dodan v aplikacijo Adax Wi-Fi, se samodejno poskuša znova povezati z Wi-Fi.

Vzdrževanje

1. Pred čiščenjem vedno izvlecite vtič iz vtičnice in pustite, da se grelec ohladi.
2. Grelec obrišite z mehko, vlažno (ne mokro) krpo.

OPOZORILO:

- Ne potopite grelnika v vodo.
- Ne uporabljajte čistilnih kemikalij, kot so detergenti ali abrazivna čistila.
- Preprečite, da bi voda vdrla v notranjost grelnika, saj lahko to povzroči nevarnost.

3. Pred shranjevanjem skrbno pospravite napajalni kabel in grelnik hranite na čistem in suhem mestu.
4. V primeru okvare ali težav grelnika ne poskušajte popraviti sami, saj lahko pride do požara ali električnega udara.

Recikliranje

Odstranjevanje odpadne električne in elektronske opreme (WEEE)

Velja v državah članicah Evropske unije in drugih evropskih državah s sistemi ločenega zbiranja. Ta simbol na izdelku ali njegovi embalaži pomeni, da izdelka ne smete zavreči skupaj z gospodinjskimi odpadki. Namesto tega ga odnesite na ustrezno zbirno mesto za recikliranje odpadne električne in elektronske opreme.
Če zagotovite, da bo ta izdelek pravilno odstranjen, boste pomagali preprečiti morebitne negativne posledice za okolje in zdravje ljudi, ki bi sicer lahko nastale zaradi neustreznega ravnanja z odpadki.
Recikliranje materialov pomaga ohranjati naravne vire.
Za več informacij o recikliranju tega izdelka se obrnite na lokalno občino, službo za odstranjevanje odpadkov ali prodajalca, pri katerem ste izdelek kupili.



Zahteve glede informacij za električne lokalne grelnike prostorov. (KWT modeli)

Kontaktni podatki:	Glejte zadnjo stran navodil za uporabo		

Identifikator modela(ov): DF2506R

Predmet	Simbol	Vrednost	Enota
Toplotna moč			
Nazivna toplotna moč	Pnom	2.000	kW
Minimalna toplotna moč (indikativno)	Pmin	0.800	kW
Največja neprekinjena toplotna moč	Pmax,c	2.000	kW
Poraba moči			
V izklopljenem načinu	Po	0.00	W
V stanju pripravljenosti	Psm	0.34	W
V stanju mirovanja	Pidle	0.69	W
V stanju pripravljenosti omrežja	Pnsm	0.48	W
Način stanje pripravljenosti s prikazom informacij ali stanja		Ne	
Sezonska energijska učinkovitost ogrevanja prostorov v aktivnem načinu	ηs, on	91	%

Predmet	Enota
Vrsta toplotne moči/regulacija sobne temperature	
Enostopenjska toplotna moč in brez regulacije sobne temperature	[ne]
Dve ali več ročnih stopenj, brez nadzora sobne temperature	[ne]
s sobnim mehanskim termostatom z	[ne]
elektronskim nadzorom sobne temperature	[da]
elektronski nadzor sobne temperature in dnevni časovnik	[ne]
electronski nadzor sobne temperature in tedenski časovnik	[ne]
Druge možnosti kontrole (možnih več izbir)	
nadzor sobne temperature z detekcijo prisotnosti	[ne]
nadzor sobne temperature z detekcijo odprtih oken	[ne]
možnost upravljanja na daljavo	[ne]
prilagodljivo krmiljenje zagona	[ne]
omejitev časa delovanja	[ne]
Funkcionalnost samostojnega učenja	
tipala s črno kroglo	[ne]
Natančnost krmiljenja	[ne]

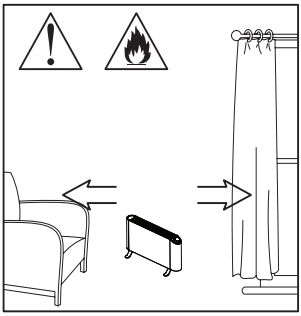

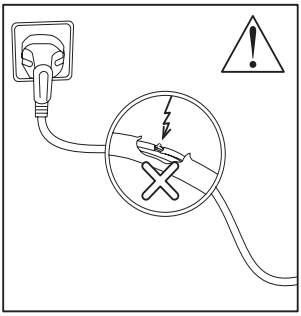

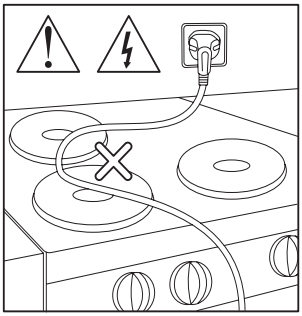

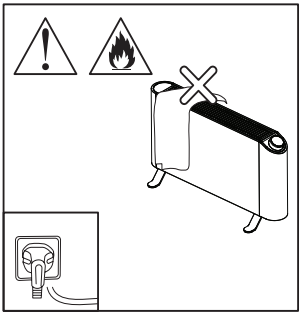

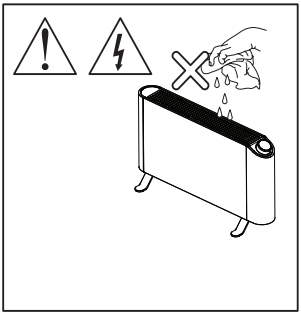

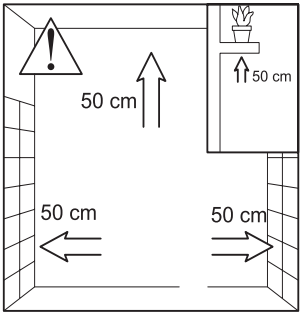

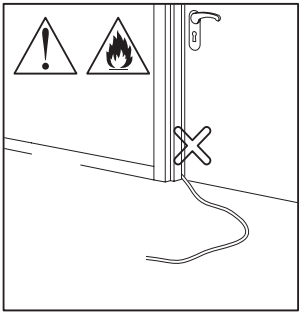

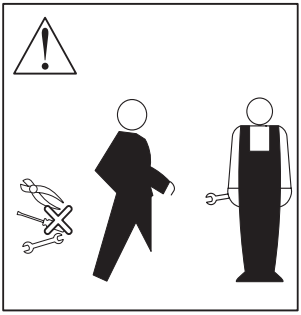



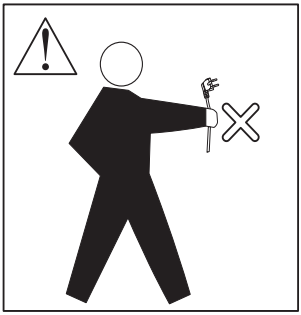

Upoštevajte, da ta simbol pomeni NE POKRIVAJ!



Návod na použitie prenosného konvektora VG14 20 KWT biely, VG14 20 KWT čierny

Tento produkt je vhodný iba pre dobre izolované priestory alebo pre príležitostné použitie.

Pred zostavením a uvedením tohto produktu do prevádzky si prosím prečítajte tento návod a uschovajte si ho pre budúce použitie.
Ďakujeme, že ste si vybrali tento konvektor Adax VG14. Aby ste z vášho nového konvektora získali maximum, odporúčame vám si pred jeho použitím dôkladne prečítať tento návod. Tým zaistíte, že spotrebič bude fungovať s maximálnou účinnosťou a že ho budete používať bezpečne.

Bezpečnostné prvky

Pre vašu bezpečnosť je konvektor vybavený bezpečnostným spínačom proti prevráteniu, ktorý sa nachádza v podstavci. Tento spínač automaticky vypne konvektor, ak sa prevráti.
Aby konvektor fungoval správne, musí byť umiestnený na pevnom a rovnom povrchu.
Konvektor je tiež vybavený systémom ochrany proti prehriatiu, ktorý spotrebič automaticky vypne, ak sa akákoľvek časť konvektora nadmerne zahreje.

Dôležité bezpečnostné opatrenia

Počas používania tohto produktu dodržiavajte nasledujúce bezpečnostné opatrenia, aby ste predišli riziku požiaru, úrazu elektrickým prúdom alebo inému poškodeniu osôb a predmetov.

Pred uvedením konvektora do prevádzky si pozorne prečítajte tento návod.
Správne používanie zabezpečí dosiahnutie najlepších výsledkov bezpečným spôsobom.

1. Aby ste predišli prehriatiu, konvektor nezakrývajte. 
2. Pripojte ho iba do uzemnenej zásuvky s napájaním zodpovedajúcim údajom na typovom štítku.
3. Udržujte napájací kábel v dostatočnej vzdialenosti od horúceho tela konvektora.
4. Nepoužívajte konvektor v bezprostrednej blízkosti vane, sprchy alebo bazéna.
5. Určené iba na použitie v interiéri.
6. Konvektor vždy používajte vo zvislej polohe na pevnom, rovnom a stabilnom povrchu.
7. Textílie, závesy a iné horľavé materiály držte vo vzdialenosti minimálne 1 m.
8. Neumiestňujte konvektor priamo pod elektrickú zásuvku.
9. Tento prenosný spotrebič nemontujte na stenu.
10. Nevkladajte predmety cez mriežky prívodu vzduchu ani výstupu tepla.
11. Nepoužívajte v priestoroch, kde sa nachádzajú horľavé kvapaliny alebo výpary.
12. Pred presunutím konvektora ho odpojte zo zásuvky.

13. Ak je napájací kábel poškodený, musí ho vymeniť výrobca, jeho servisný zástupca alebo podobne kvalifikovaná osoba.
14. Deti vo veku 8 rokov a staršie a osoby so zníženou schopnosťou môžu spotrebič používať iba pod primeraným dohľadom alebo po poučení a po pochopení nebezpečenstiev.
15. Deti sa nesmú s týmto spotrebičom hrať. Čistenie a údržbu nesmú vykonávať deti bez dozoru.
16. Deti mladšie ako 3 roky držte mimo dosahu, pokiaľ nie sú pod neustálym dozorom.
17. Deti vo veku od 3 do 8 rokov smú spotrebič zapínať alebo vypínať iba vtedy, ak je v určenej prevádzkovej polohe a sú pod dozorom alebo boli poučené. Nesmú spotrebič zapájať do zásuvky, regulovať, čistiť ani vykonávať na ňom údržbu.
18. Niektoré časti sa veľmi zahrievajú a môžu spôsobiť popáleniny. Venujte tomu zvýšenú pozornosť, ak sú v blízkosti deti alebo zraniteľné osoby.
19. Nepoužívajte v malých miestnostiach, v ktorých sa nachádzajú osoby neschopné opustiť priestor bez pomoci, pokiaľ nie je zabezpečený neustály dohľad.

20. Nepoužívajte spotrebič, ak spadol alebo vykazuje viditeľné poškodenie.
21. Nepokúšajte sa o opravy. Servisné práce musí vykonávať kvalifikovaný personál.
22. Nedovoľte, aby v tej istej miestnosti bez dozoru pracovali čistiace roboty.
23. Nepoužívajte predlžovací kábel, časovač so zástrčkou, adaptér na diaľkové ovládanie ani externé spínacie zariadenie.
24. Nepripájajte spotrebič k elektrickému okruhu, ktorý je pravidelne zapínaný a vypínaný dodávateľom elektrickej energie.

Varovanie! Tento produkt nesmie otvárať neoprávnený personál.
Akýkoľvek pokus o otvorenie alebo opravu produktu môže spôsobiť riziko úrazu elektrickým prúdom a viesť k tomu, že používanie produktu bude nebezpečné. Vo vnútri sa nenachádzajú žiadne časti, ktoré by mohol opravovať používateľ.
Servis zverte kvalifikovanej osobe.

Technické špecifikácie

Menovité napätie: 230 V ~ 50 Hz
Menovitý príkon: 2000 W
Trieda ochrany: I

Konštrukcia a súčasti



Obrázok 1

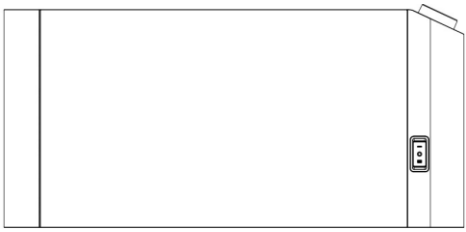

Obrázok 2



Obrázok 3

Obrázok 1 – skrutky na upevnenie nožičiek (4 ks)
Obrázok 2 – konvektor (1 ks)
Obrázok 3 – nožičky konvektora (2 ks)

Návod na použitie

Tento spotrebič je určený na použitie v domácnosti vo vnútorných priestoroch ako prenosný konvektor. Nepoužívajte ho vonku, vo vlhkých priestoroch ani na žiadny iný účel ako na vykurovanie miestností. Konvektor sa dodáva s odmontovanými nožičkami. Pred spustením konvektora do prevádzky je nutné nožičky namontovať.

VAROVANIE: Nepoužívajte konvektor bez namontovaných nožičiek. Konvektor sa smie používať iba vo zvislej polohe (s nožičkami smerom nadol). Používanie konvektora v akejkoľvek inej polohe môže viesť k nebezpečenstvu.

Vybalenie a zostava

1. Opatrne vyberte konvektor a všetko príslušenstvo z obalu.
2. Skontrolujte, či konvektor, zástrčka a napájací kábel neboli poškodené počas prepravy. Ak je spotrebič poškodený, nepoužívajte ho.
3. Položte konvektor hore nohami na ochranný obal.
4. Každú nožičku pripevnite pomocou dvoch dodaných skrutiek na určené miesta.
5. Skrutky pevne dotiahnite a potom konvektor vráťte do zvislej polohy.

Montáž nožičiek

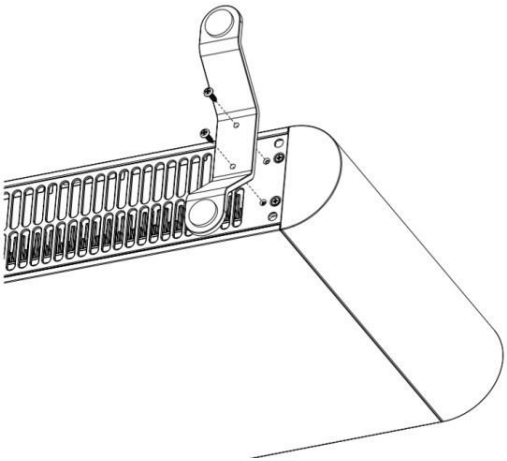

Obrázok 4

Na každú nožičku pripevnite iba 2 skrutky v polohách znázornených na obrázku.
Opatrne otočte konvektor hore nohami a pomocou dodaných skrutiek pevne pripevnite nožičky k konvektoru.

VAROVANIE: Konvektor umiestnite opatrne. Neumiestňujte ho pred elektrickú zásuvku ani priamo pod ňu. Uistite sa, že nie je umiestnený pod policou, závesmi ani žiadnou inou prekážkou.

Prvé použitie

Na zapnutie konvektora ho stačí po zostavení zapojiť do zásuvky.

Poznámka: Ohrievací článok je pokrytý ochrannou fóliou, ktorá sa počas prvých niekoľkých minút používania spáli, čo môže spôsobiť mierne dymenie. Je to úplne bežné – dym nie je toxický a rýchlo zmizne.
Pri prvom použití konvektora odporúčame otvoriť okno, aby sa miestnosť vyvetrala.

1. Uistite sa, že sú namontované obe nožičky a že konvektor stojí vo zvislej polohe na stabilnom povrchu.
2. Zapojte zástrčku priamo do vhodnej uzemnenej zásuvky, ktorá zodpovedá údajom na typovom štítku.
3. Na displeji sa zobrazí „--“, čo označuje režim Standby (režim pohotovosti).
4. Stlačte tlačidlo Standby. Pri prvom spustení je konvektor prednastavený na nízku úroveň kúrenia (800 W) a nastavenú hodnotu teploty 20 °C.

Hlavné funkcie

- Elektronický termostat s teplotným rozsahom od 5 °C do 35 °C.
- Tri voliteľné režimy nastavenia výkonu: 800 W, 1200 W a 2000 W.
- Digitálny displej, otočný ovládač teploty a dotykové ovládacie prvky.
- Pripojenie cez Wi-Fi a ovládanie prostredníctvom aplikácie Adax Wi-Fi.
- Detskú poistku možno zapnúť alebo vypnúť buď priamo na konvektore, alebo prostredníctvom aplikácie Adax Wi-Fi.
- Časové plány kúrenia a inteligentné funkcie kúrenia dostupné prostredníctvom aplikácie Adax Wi-Fi.
- Spínač pri prevrátení a ochrana proti prehriatiu.

Ovládacie prvky a indikátory



Obrázok 5

Ovládací prvok / indikátor	Funkcia
Tlačidlo Standby ⏻	Prepína medzi prevádzkovým a Standby režimom.
Tlačidlo režimu	Prechádza medzi dostupnými režimami nastavenia výkonu.
Tlačidlo OK (OK)	Spustí párovanie cez Wi-Fi; používa sa spolu s ostatnými ovládacími prvkami pre vybrané funkcie.
Otočný ovládač	V smere hodinových ručičiek zvyšuje a proti smeru hodinových ručičiek znižuje nastavenú teplotu.
Displej	Zobrazuje nastavenú teplotu, režim kúrenia a informácie o stave.

Po približne 30 sekundách nečinnosti sa displej a červený indikátor kúrenia stlmia. Stlačením ľubovoľného tlačidla alebo otočením ovládacieho gombíka displej opäť aktivujete.

Symboly a pojmy

Pojem / zobrazenie	Význam
- -	Režim Standby
°C	Nastavená teplota
Červený Indikátor kúrenia	Kúrenie je zapnuté
Modrý Indikátor Wi-Fi	Stav pripojenia Wi-Fi
CC	Detská poistka aktívna
rE	Indikátor resetovania továrenských nastavení

Výber úrovne výkonu

Stlačením tlačidla „Režim“ zmeníte úroveň výkonu. Každým stlačením sa prechádza medzi dostupnými nastaveniami:

Úroveň	Menovitý výkon	Typické použitie
Nízka	800 W	Nižšia potreba tepla alebo udržanie teploty
Stredná	1200 W	Stredná potreba tepla
Vysoká	2000 W	Maximálny tepelný výkon

Nastavenie teploty

Keď je konvektor v prevádzke, otočte ovládacím gombíkom v smere hodinových ručičiek, aby ste zvýšili nastavenú hodnotu teploty, alebo proti smeru hodinových ručičiek, aby ste ju znížili. Rozsah nastavenia je od 5 °C do 35 °C. Po dosiahnutí minimálnej hodnoty 5 °C ďalším otočením proti smeru hodinových ručičiek prepnete konvektor do režimu Standby (- -).

Párovanie konvektora s aplikáciou Adax Wi-Fi

1. Stiahnite si aplikáciu Adax Wi-Fi z Apple App Store alebo Google Play.
2. Aktivujte párovanie cez Wi-Fi na konvektore stlačením a podržaním tlačidla OK po dobu 5 sekúnd, kým modrý indikátor Wi-Fi nezačne blikať.
3. Postupujte podľa pokynov v aplikácii, aby ste pridali konvektor.

Poznámka: Sieť musí podporovať Wi-Fi v pásme 2,4 GHz. Časové plány a ďalšie prepojené funkcie sú k dispozícii až po pridaní a konfigurácii konvektora v aplikácii Adax Wi-Fi.

Ďalšie funkcie

Detská poistka

Stlačte a podržte súčasne tlačidlá OK a Režim po dobu 5 sekúnd, kým na displeji nezačne blikať „CC“.
Postup zopakujte, ak chcete detskú poistku deaktivovať. Keď je detská poistka aktívna, ovládacie prvky konvektora sú deaktivované, kým sa poistka nevypne. Po pridaní konvektora do aplikácie Adax Wi-Fi je možné detskú poistku aktivovať alebo deaktivovať aj prostredníctvom aplikácie.

Resetovanie továrenských nastavení

Stlačte a podržte súčasne tlačidlá Standby a OK po dobu 5 sekúnd, kým na displeji nezačne blikať „rE“.
Konvektor sa potom vráti k svojim predvoleným nastaveniam: nastavená teplota 20 °C a nízka úroveň výkonu (800 W).

Výpadok napájania a pamäť

Po prerušení napájania konvektor obnoví prevádzku podľa svojho predchádzajúceho stavu. Ak bol konvektor pred prerušením napájania v prevádzke, obnoví sa posledná nastavená teplota a úroveň výkonu sa automaticky nastaví na nízku (800 W). Ak bol konvektor v režime Standby, vráti sa do režimu Standby. Ak bol konvektor pridaný do aplikácie Adax Wi-Fi, automaticky sa pokúsi opäť pripojiť k Wi-Fi.

Údržba

1. Pred čistením vždy vytiahnite zástrčku zo zásuvky a nechajte konvektor vychladnúť.
2. Konvektor utrite mäkkou, vlhkou (nie mokrou) handričkou.

VAROVANIE:

- Konvektor neponárajte do vody.
- Nepoužívajte čistiace chemikálie, ako sú detergenty alebo abrazívne čistiace prostriedky.
- Nedovoľte, aby sa voda dostala do vnútra konvektora, pretože to môže predstavovať nebezpečenstvo.

3. Pred uskladnením konvektora starostlivo zrolujte napájací kábel a konvektor uložte na čisté a suché miesto.
4. V prípade poruchy alebo ak máte pochybnosti, nepokúšajte sa konvektor opravovať sami, pretože by to mohlo viesť k nebezpečenstvu požiaru alebo úrazu elektrickým prúdom.

Recyklácia

Likvidácia odpadu z elektrických a elektronických zariadení (OEEZ)

Platí v členských štátoch Európskej únie a v iných európskych krajinách s oddelenými zbernými systémami.
Tento symbol na produkte alebo na jeho obale označuje, že produkt sa nesmie likvidovať spolu s komunálnym odpadom. Namiesto toho by mal byť odovzdaný do príslušného zberného miesta určeného na recykláciu odpadu z elektrických a elektronických zariadení.
Zabezpečením správnej likvidácie tohto produktu prispejete k predchádzaniu potenciálnych negatívnych dôsledkov pre životné prostredie a ľudské zdravie, ktoré by inak mohli vzniknúť v dôsledku nesprávneho nakladania s odpadom.
Recyklácia materiálov pomáha šetriť prírodné zdroje.
Pre viac informácií o recyklácii tohto produktu kontaktujte miestnu samosprávu, zbernú službu alebo predajcu, u ktorého ste produkt zakúpili.



Informačné požiadavky týkajúce sa elektrických lokálnych konvektorov. (Modely KWT)

Kontaktné údaje:	Pozrite si poslednú stranu návodu na použitie				
Identifikátor(-y) modelu: VG14 20 KWT					
Položka	Symbol	Hodnota	Jednotka	Položka	Jednotka
Tepelný výkon				Typ tepelného výkonu/regulácia teploty v miestnosti	
Menovitý tepelný výkon	Pnom	2,000	kW	Jednostupňový tepelný výkon bez regulácie teploty v miestnosti	[nie]
Minimálny tepelný výkon (orientačný)	Pmin	0,800	kW	Dva alebo viac manuálnych stupňov, bez regulácie teploty v miestnosti	[nie]
Maximálny trvalý tepelný výkon	Pmax, c	2,000	kW	s mechanickým termostatom na reguláciu teploty v miestnosti	[nie]
Spotreba energie				s elektronickou reguláciou teploty v miestnosti	[áno]
V režime vypnuté	Po	0,00	W	elektronická regulácia teploty v miestnosti plus denný časovač	[nie]
V režime Standby	Psm	0,34	W	elektronická regulácia teploty v miestnosti plus týždenný časovač	[nie]
V režime nečinnosti	Pidle	0,69	W	**Ďalšie možnosti ovládania (možný výber viacerých možností)**	
V sieťovom standby režime	Pnsm	0,48	W	regulácia teploty v miestnosti s detekciou prítomnosti	[nie]
Režim Standby so zobrazením informácií alebo stavu			Nie	regulácia teploty v miestnosti s detekciou otvoreného okna	[nie]
Sezónna energetická účinnosť vykurovania priestorov v aktívnom režime	ηS, *on*	91	%	možnosť diaľkového ovládania	[nie]
				adaptívne spúšťacie ovládanie	[nie]
				obmedzenie prevádzkovej doby	[nie]
				senzor čiernej žiarovky	
				funkcia samoučenia	[nie]
				presnosť regulácie	[nie]

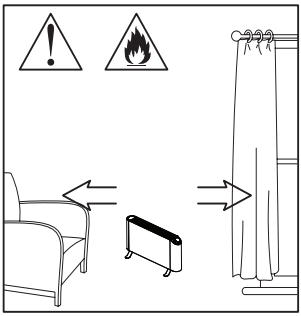

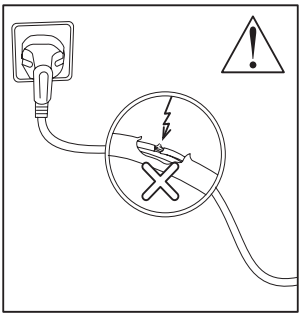

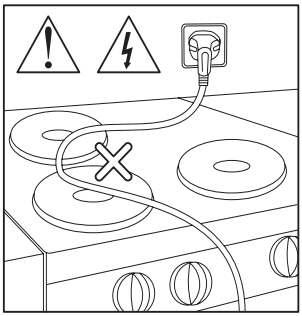

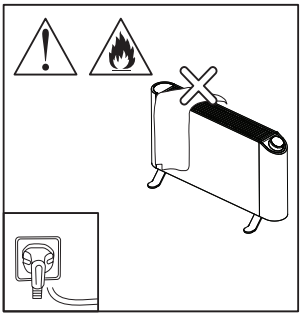

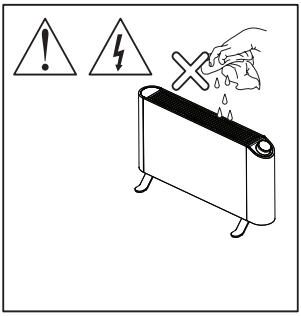

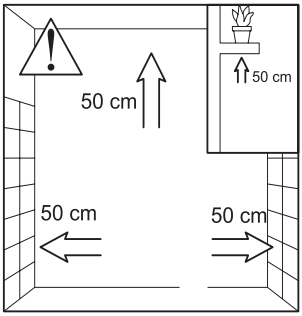

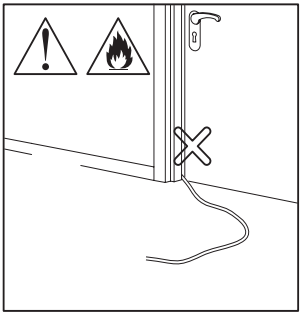

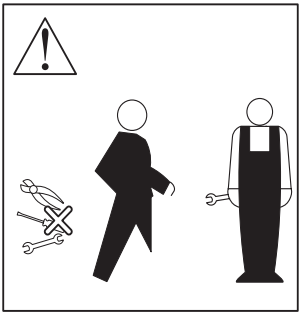

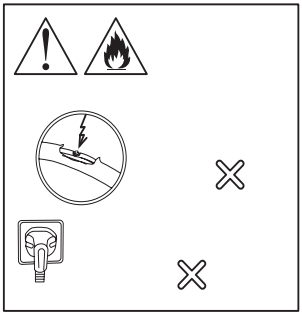

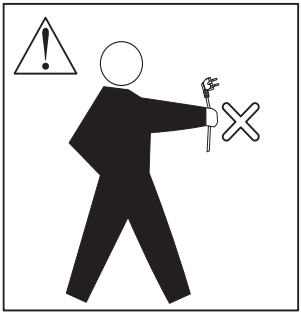

Upozorňujeme, že tento symbol znamená NEZAKRÝVAJTE!



Pārnēsājamā sildītāja lietotāja rokasgrāmata
VG14 20 kWt balts, VG14 20 kWt melns
Šī ierīce ir paredzēta tikai telpām ar labu siltumizolāciju vai neregulārai izmantošanai.

Pirms ierīces salikšanas un ekspluatācijas sākšanas, lūdzu, izlasiet šo pamācību un saglabājiet to turpmākai uzziņai.
Paldies, ka izvēlējāties šo Adax VG14 sildītāju. Lai nodrošinātu pēc iespējas efektīvāku jaunā sildītāja darbību, iesakām pirms tā lietošanas rūpīgi izlasīt šo instrukciju. Šādi jūs nodrošināsiet sildītāja maksimālu efektivitāti un drošu izmantošanu.

Drošības funkcijas

Jūsu drošībai sildītāja pamatnē ir iestrādāts drošības slēdzis, kas automātiski izslēdz ierīci tās apgāšanās gadījumā. Šis slēdzis automātiski izslēdz sildītāju, ja tas tiek apgāzts.
Lai sildītājs darbotos pareizi, tas jānovieto uz stabilas, līdzenas virsmas.
Sildītājs ir aprīkots arī ar aizsardzības sistēmu pret pārkaršanu, kas automātiski izslēdz ierīci, ja kāda no sildītāja daļām pārmērīgi sakarst.

Svarīgi drošības pasākumi

Izmantojot šo ierīci, lūdzam ievērot drošības prasības, lai nepieļautu aizdegšanās, elektriskās strāvas trieciena vai citu bojājumu rašanos cilvēkiem vai priekšmetiem.

Pirms radiatora ieslēgšanas uzmanīgi izlasiet pievienotos norādījumus. Pareiza lietošana nodrošinās vislabāko rezultātu un drošu ekspluatāciju.

1. Lai nepieļautu sildītāja pārkaršanu, sildītāju aizliegts pārklāt.
2. Ierīci drīkst pievienot tikai kontaktligzdai ar aizsargzemējumu, ja tās elektropadeves parametri atbilst tehnisko datu plāksnītē norādītajiem.
3. Nodrošiniet, lai elektrības kabelis nesaskartos ar sildītāja sakarsušajām virsmām.
4. Neizmantojiet šo sildītāju tiešā vannas, dušas vai peldbaseina tuvumā.
5. Paredzēts lietošanai tikai iekštelpās.
6. Vienmēr izmantojiet sildītāju vertikāli uz stingras, līdzenas un stabilas virsmas.
7. Nodrošiniet, lai tekstilizstrādājumi, aizkari un citi uzliesmojoši materiāli atrastos vismaz 1 m attālumā.
8. Sildītāju nedrīkst novietot tieši zem kontaktligzdas.
9. Neuzstādiet šo pārnēsājamo ierīci pie sienas.
10. Aizliegts ievietot jebkādus priekšmetus gaisa ieplūdes un siltā gaisa izplūdes režģos.
11. Nelietojiet ierīci telpās vai vietās, kur tiek glabāti uzliesmojoši šķidrumi vai var veidoties uzliesmojoši tvaiki.
12. Pirms sildītāja pārvietošanas atvienojiet tā strāvas padevi.
13. Bojāta strāvas vada nomaiņa jāuztic ražotājam, tā servisa pārstāvim vai līdzīgas kvalifikācijas speciālistam.
14. Bērni, kuri sasnieguši 8 gadu vecumu, kā arī personas ar ierobežotām spējām drīkst izmantot ierīci tikai pienācīgā uzraudzībā vai pēc atbilstošu norādījumu saņemšanas un ar nosacījumu, ka viņi izprot ar ierīces lietošanu saistītos apdraudējumus.
15. Bērni nedrīkst spēlēties ar ierīci. Iekārtas tīrīšanas un apkopes darbus nedrīkst uzticēt bērniem bez pieaugušo uzraudzības.
16. Neļaujiet bērniem, kas jaunāki par 3 gadiem, atrasties ierīces tuvumā, ja vien viņi netiek nepārtraukti uzraudzīti.
17. Bērni, kuri ir sasnieguši 3 gadu vecumu, bet vēl nav sasnieguši 8 gadu vecumu, drīkst ieslēgt vai izslēgt ierīci tikai tad, ja tā atrodas paredzētajā lietošanas pozīcijā un viņi tiek uzraudzīti vai ir pienācīgi instruēti. Viņiem nav atļauts pievienot ierīci elektrotīklam, to regulēt vai tīrīt, kā arī veikt ierīces apkopi.
18. Dažas ierīces daļas darbības laikā kļūst ļoti karstas un var izraisīt apdegumus. Ievērojiet īpašu piesardzību, ja tuvumā atrodas bērni vai personas, kurām nepieciešama īpaša aprūpe.
19. Ierīci nedrīkst lietot mazās telpās, kurās uzturas personas, kas bez palīdzības nevar telpu atstāt, ja vien viņas netiek pastāvīgi uzraudzītas.

20. Ierīci nedrīkst lietot, ja tā ir nokritusi vai ir redzami bojāta.
21. Nemēģiniet ierīci remontēt patstāvīgi. Tehnisko apkopi drīkst veikt tikai kvalificēts personāls.
22. Telpā, kurā darbojas sildītājs, nedrīkst atstāt nepieskatītus uzkopšanas robotus.
23. Ierīci nedrīkst lietot ar pagarinātāju, kontaktligzdā pievienojamu taimeri, tālvadības vadības adapteri vai ārēju pārslēgšanas ierīci.
24. Ierīci nedrīkst pievienot elektrotīkla ķēdei, kurā elektroapgādes uzņēmums regulāri pārtrauc un atjauno elektroapgādi.

Brīdinājums! Šo ierīci nedrīkst atvērt neautorizēts personāls.

Jebkāda pašrocīga ierīces atvēršana vai labošana rada strāvas trieciena risku un var apdraudēt ierīces drošu lietošanu nākotnē. Iekšpusē nav detaļu, ko lietotājs varētu apkalpot.

Uzticiet apkopi kvalificētai personai.

Tehniskās specifikācijas

Nominālais spriegums: 230 V ~ 50
Hz Nominālā jauda: 2000 W
Aizsardzības klase: I

Struktūra un konstrukcijas elementi



1. attēls

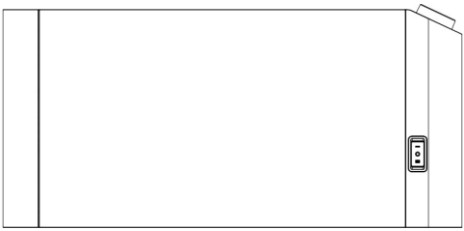

2. attēls



3. attēls

1. attēls – skrūves kāju nostiprināšanai (4 gab.)
2. attēls – sildītājs (1 gab.)
3. attēls – sildītāja kāja (2 gab.)

Lietošanas instrukcija

Šī ierīce ir paredzēta lietošanai mājsaimniecībā iekštelpās kā pārnēsājams telpu sildītājs. Nelietojiet ierīci ārpus telpām vai mitrās vietās, kā arī neizmantojiet to citiem mērķiem, kas nav paredzēti telpu apsildei.
Sildītājs tiek piegādāts bez piestiprinātām kājām. Pirms sildītāja ieslēgšanas noteikti jāpiestiprina kājas. BRĪDINĀJUMS! Neizmantojiet sildītāju, ja tā kājas nav piestiprinātas. Sildītājs jāizmanto tikai vertikālā stāvoklī, tā kājām atrodoties apakšpusē. Sildītāja lietošana jebkurā citā pozīcijā var radīt apdraudējumu.

Izpakošana un montāža

1. Uzmanīgi izņemiet sildītāju un visus piederumus no iepakojuma.
2. Pirms lietošanas pārbaudiet, vai sildītājam, kontaktdakšai un strāvas kabelim transportēšanas laikā nav radušies bojājumi. Neizmantojiet ierīci, ja tai ir kādi bojājumi.
3. Novietojiet sildītāju uz aizsargiepakojuma tā, lai tā apakšpuse būtu vērsta uz augšu.
4. Piestipriniet katru kāju ar divām komplektā esošajām skrūvēm, ievietojot tās paredzētajās stiprinājuma vietās.
5. Stingri pievelciet skrūves, pēc tam novietojiet sildītāju vertikālā stāvoklī.

Kāju montāža

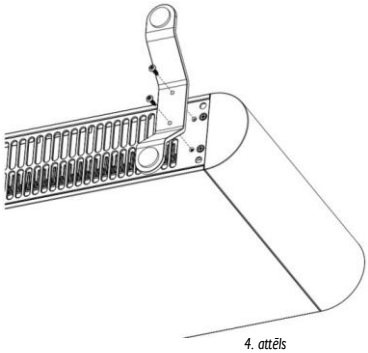

4. attēls

Katras kājas nostiprināšanai izmantojiet tikai 2 skrūves parādītajās vietās.

Uzmanīgi apgrieziet sildītāju otrādi un ar komplektācijā iekļautajām skrūvēm stingri piestipriniet kājas pie sildītāja.
BRĪDINĀJUMS: uzmanīgi izvēlieties sildītāja novietojumu. Nenovietojiet to tieši pretī kontaktligzdai vai uzreiz zem tās. Pārliecinieties, ka tas neatrodas zem plaukta, aizkariem vai citiem šķēršļiem.

Ekspluatācijas sākšana

Lai aktivizētu sildītāju, pēc montāžas veikšanas atliek vien iespraust tā kontaktdakšu kontaktligzdā.
Piezīme: sildelements ir pārklāts ar aizsargslāni, kas pirmajās lietošanas minūtēs nodeg, tādēļ var rasties neliels dūmu daudzums. Tas ir pilnīgi normāli, dūmi nav toksiski un ātri izgaisīs.
Pirmajā sildītāja lietošanas reizē iesakām atvērt logu, lai izvēdinātu telpu.

1. Pārliecinieties, ka abas sildītāja kājas ir uzstādītas un ierīce ir novietota vertikālā stāvoklī uz stabilas virsmas.
2. Kontaktdakšu pievienojiet tieši sienas kontaktligzdai ar aizsargzemējumu, kuras elektropadeves parametri atbilst tehnisko datu plāksnītē norādītajām vērtībām.
3. Displejā tiek parādīts "--", kas norāda, ka ierīce atrodas gaidstāves režīmā.
4. Nospiediet gaidstāves režīma pogu. Pirmajā lietošanas reizē sildītājam pēc noklusējuma tiek iestatīts zemais apsildes līmenis (800 W) un iestatītā temperatūra ir 20 °C.

Galvenās funkcijas

- Elektroniskais termostats ar regulējamu temperatūru diapazonā no 5 °C līdz 35 °C.
- Trīs izvēles jaudas režīmi: 800 W, 1200 W un 2000 W.
- Digitālais displejs, temperatūras regulēšanas grozāms slēdzis un skārienvadības taustiņi.
- Ierīces savienošana ar Wi-Fi tīklu un vadība, izmantojot Adax Wi-Fi lietotni.
- Bērnu drošības funkciju var iespējot un atspējot gan pašā sildītājā, gan Adax Wi-Fi lietotnē.
- Izmantojot Adax Wi-Fi lietotni, var iestatīt apsildes grafikus un izmantot viedās apkures funkcijas.
- Apgāšanās drošības slēdzis un aizsardzība pret pārkaršanu.

Vadības elementi un indikatori



5. attēls

Vadības elements / indikators	Funkcija
Gaidīšanas režīma poga	Pārslēdz ierīci starp darbības un gaidstāves režīmu.
Režīma poga	Ļauj secīgi izvēlēties kādu no pieejamajiem jaudas režīmiem.
Apstiprināšanas poga OK (apstiprināt)	Aktivizē Wi-Fi savienošanas procesu; izmantojama kopā ar citiem vadības elementiem izvēlēto funkciju izmantošanai.
Rotācijas vadība	Pagriežot temperatūras regulatoru pulksteņrādītāja virzienā, iestatītā temperatūra tiek palielināta, savukārt, pagriežot to pretēji pulksteņrādītāja virzienam, temperatūra tiek samazināta.
Displejs	Displejā tiek attēlota iestatītā temperatūra, apkures režīms un informācija par ierīces statusu.

Pēc aptuveni 30 sekundēm, kuru laikā netiek veiktas nekādas darbības, displejs un sarkanais apsildes indikators automātiski samazina spilgtumu. Nospiežot jebkuru pogu vai pagriežot vadības regulatoru, displejs tiek aktivizēts.

Simboli un termini

Apzīmējums / displejs	Nozīme
- -	Gaidstāves režīms
°C	Temperatūras iestatījums
Sarkans apsildes indikators	Sildelements ir aktivizēts
Zils Wi-Fi indikators	Wi-Fi savienojuma statuss
CC	Bērnu drošības funkcija ir aktivizēta
rE	Norāde par rūpnīcas iestatījumu atiestatīšanu

Apsildes līmeņa iestatīšana

Nospiediet Mode (režīmu) pogu, lai mainītu jaudas līmeni. Ikreiz nospiežot pogu, tiek cikliski mainīti pieejamie režīmi:

Līmenis	Nominālā jauda	Paredzētais lietojums
Zems	800 W	Samazināta nepieciešamība pēc apsildes vai iestatītās temperatūras uzturēšana
Vidējs	1200 W	Mērena nepieciešamība pēc apsildes
Augsts	2000 W	Maksimālā siltuma jauda

Temperatūras iestatīšana

Sildītāja darbības laikā pagrieziet vadības regulatoru pulksteņrādītāja virzienā, lai palielinātu iestatīto temperatūru, vai pretēji pulksteņrādītāja virzienam, lai to samazinātu. Temperatūru var iestatīt diapazonā no 5 °C līdz 35 °C. Kad sasniegta minimālā temperatūra 5 °C, turpinot griezt regulatoru pretēji pulksteņrādītāja virzienam, sildītājs pārslēdzas gaidstāves režīmā (– –).

Sildītāja sapārošana ar Adax Wi-Fi lietotni

1. Lejupielādējiet Adax WiFi lietotni Apple App Store vai Google Play veikalā.
2. Lai aktivizētu sildītāja Wi-Fi savienošanas režīmu, turiet pogu OK nospiestu 5 sekundes, līdz zilais Wi-Fi indikators sāks mirgot.
3. Lai pievienotu sildītāju, izpildiet lietotnē norādītās darbības.

Piezīme. Izmantojamajam tīklam jābūt saderīgam ar 2,4 GHz Wi-Fi. Apsildes grafikus un citas savienotās funkcijas var izmantot tikai tad, kad sildītājs ir pievienots Adax Wi-Fi lietotnei un tajā konfigurēts.

Papildu funkcijas

Bērnu drošības bloķēšana

Nospiediet un 5 sekundes vienlaikus turiet nospiestas pogas "OK" (apstiprināt) un "Mode" (režīms), līdz displejā sāk mirgot "CC".

Lai deaktivizētu bloķēšanu, atkārtojiet iepriekš aprakstīto procedūru. Bērnu drošības funkcijas aktivizēšanas laikā sildītāja vadības elementi ir atspējoti un paliek bloķēti, līdz funkcija tiek deaktivizēta. Kad sildītājs ir pievienots Adax Wi-Fi lietotnei, bērnu drošības funkciju iespējams aktivizēt vai deaktivizēt arī no lietotnes.

Rūpnīcas iestatījumu atiestatīšana

Nospiediet un 5 sekundes vienlaikus turiet nospiestas pogas "OK" (apstiprināt) un "Standby" (gaidstāves režīms), līdz displejā sāk mirgot "rE". Pēc atiestatīšanas sildītājam tiek iestatīta noklusējuma temperatūra 20 °C un zemais jaudas līmenis 800 W.

Elektroapgādes pārtraukums un iestatījumu saglabāšana

Pēc elektroenerģijas padeves pārtraukuma sildītājs automātiski atsāk darbību atbilstoši stāvoklim, kādā tas atradās pirms pārtraukuma. Ja pirms elektroapgādes pārtraukuma sildītājs bija ieslēgts, tiek atjaunota pēdējā iestatītā temperatūra, bet jaudas līmenis pēc noklusējuma tiek iestatīts uz zemo līmeni (800 W). Ja sildītājs pirms elektroapgādes pārtraukuma bija gaidstāves režīmā, pēc elektroapgādes atjaunošanas tas atkal pārslēdzas gaidstāves režīmā. Ja sildītājs ir pievienots Adax Wi-Fi lietotnei, tas automātiski mēģinās atkārtoti izveidot savienojumu ar Wi-Fi tīklu.

Apkope

1. Pirms ierīces tīrīšanas obligāti izraujiet kontaktdakšu no strāvas kontaktligzdas un ļaujiet sildītājam pilnībā atdzist.
2. Noslaukiet sildītāju ar mīkstu, mitru (nevis slapju) drānu.

BRĪDINĀJUMS:

- Neiegremdējiet sildītāju ūdenī.
- Neizmantojiet ķīmiskus tīrīšanas līdzekļus, piemēram, mazgāšanas līdzekļus vai abrazīvus tīrīšanas līdzekļus.
- Neatļaujiet ūdenim iekļūt sildītājā, lai novērstu bīstamu situāciju rašanos.

3. Pirms sildītāja novietošanas uzglabāšanai kārtīgi satiniet strāvas kabeli un uzglabājiet sildītāju tīrā, sausā vietā.
4. Darbības traucējumu vai šaubu gadījumā nemēģiniet remontēt sildītāju saviem spēkiem, jo tas var izraisīt ugunsgrēka vai elektriskās strāvas trieciena risku.

Utilizācija

Elektrisko un elektronisko iekārtu atkritumu (EEIA) utilizācija

Šie noteikumi ir spēkā Eiropas Savienības valstīs un citās Eiropas valstīs, kur ieviesta dalīta atkritumu savākšana. Minētais simbols uz ierīces vai tās iepakojuma nozīmē, ka šo izstrādājumu aizliegts izmest kopā ar sadzīves atkritumiem. Tā vietā ierīce jānodod specializētā pieņemšanas punktā, kas paredzēts elektrisko un elektronisko iekārtu pārstrādei.

Nodrošinot pareizu šī izstrādājuma utilizāciju, jūs palīdzēsiet novērst iespējamo negatīvo ietekmi uz vidi un cilvēku veselību, ko varētu radīt nepareiza atkritumu apsaimniekošana.

Materiālu otrreizējā pārstrāde palīdz saglabāt dabas resursus.

Lai saņemtu plašāku informāciju par ierīces otrreizējo pārstrādi, lūdzu, sazinieties ar vietējo pašvaldību, sadzīves atkritumu apsaimniekošanas dienestu vai veikalu, kurā ierīci iegādājāties.



Informācijas prasības elektriskajiem telpu lokālajiem sildītājiem. (KWT modeļi)

Kontaktinformācija:	Lūdzu, skatiet lietošanas instrukcijas pēdējo lappusi				
Modeļa identifikators(-i): VG14 20 KWT					
Prece	Simbols	Vērtība	Vienība	Prece	Vienība
Siltuma jauda				Siltuma jaudas un telpas temperatūras vadības veids	
Nominālā siltuma jauda	Pnom	2.000	kW	Vienas pakāpes siltumatdeve bez telpas	[nē]
Minimālā siltuma jauda (indikatīva)	Pmin	0.800	kW	temperatūras kontrole Divas vai vairākas manuālas pakāpes bez telpas temperatūras regulēšanas	[nē]
Maksimālā nepārtrauktā siltuma jauda	Pmaks., c	2.000	kW	ar mehānisko termostatu telpā	[nē]
Enerģijas patēriņš				ar elektronisku telpas temperatūras regulēšanu	[jā]
Izslēgtā režīmā	Po	0,00	W	elektroniska telpas temperatūras regulēšana un diennakts taimeris	[nē]
Gaidīšanas režīmā	Psm	0,34	W	elektroniska telpas temperatūras regulēšana un nedēļas taimeris	[nē]
Dīkstāves režīmā	Pdīkstāve	0,69	W	**Citas regulēšanas iespējas (iespējams izvēlēties vairākas)**	
Tīkla gaidstāves režīmā	Pnsm	0,48	W	telpas temperatūras vadība ar klātbūtnes noteikšanu	[nē]
Gaidstāves režīms ar informācijas vai statusa attēlošanu			Nē	telpas temperatūras vadība ar atvērta loga noteikšanu	[nē]
				Noteikšana	
Sezonas telpu apsildes energoefektivitāte aktīvajā režīmā	*η S , ieslēgts*	91	%	attāluma kontroles opcija	[nē]
				pielāgojamā palaišanas vadība	[nē]
				darba laika ierobežojums	[nē]
				melnās lodes sensors	
				pašmācīšanās funkcija	[nē]
				Vadības precizitāte	[nē]

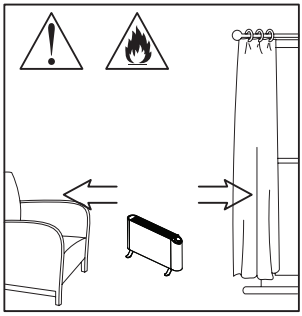

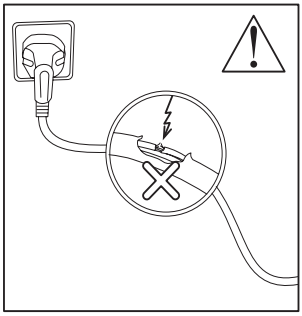

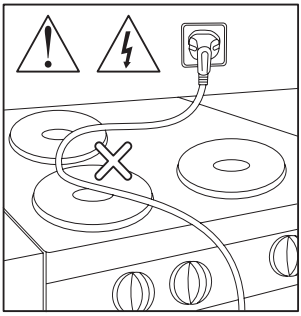

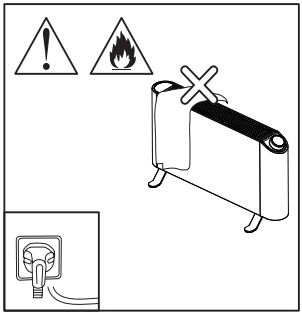

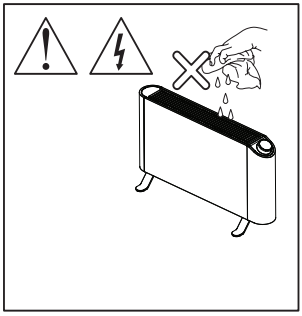

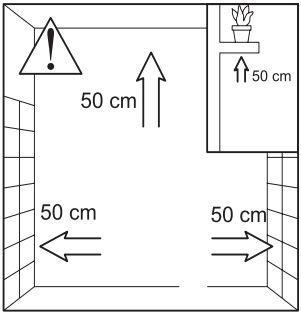

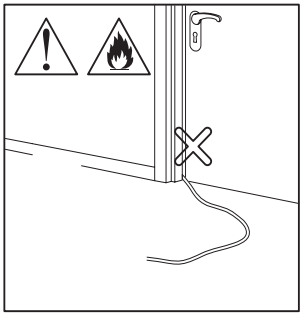

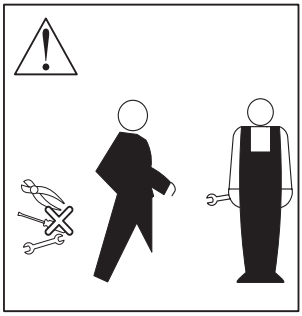

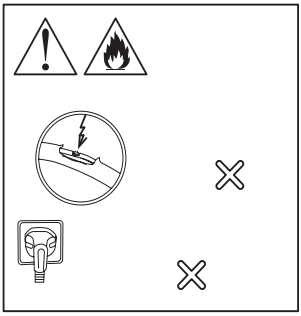

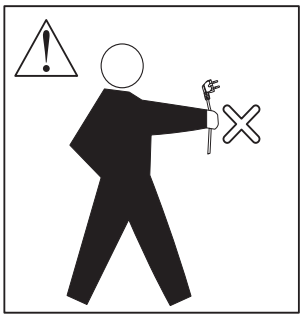

Lūdzam ievērot, ka šis apzīmējums nozīmē NEAPKLĀT!



Notice d'utilisation du radiateur mobile
VG14 20 KWT blanc, VG14 20 KWT noir
Ce produit convient uniquement aux espaces bien isolés ou à une utilisation occasionnelle.

Avant d'assembler et de mettre ce produit en service, veuillez lire cette notice et la conserver pour toute consultation ultérieure.
Merci d'avoir choisi ce radiateur Adax VG14. Afin de profiter pleinement de votre nouveau radiateur, nous vous recommandons de lire attentivement cette notice avant de l'utiliser. Vous bénéficierez ainsi des meilleures performances de l'appareil tout en l'utilisant en toute sécurité.

Dispositifs de sécurité

Pour votre sécurité, le radiateur est équipé d'un dispositif anti-basculement situé dans sa base. Celui-ci éteint automatiquement le radiateur s'il se renverse.
Pour fonctionner correctement, le radiateur doit être posé sur une surface ferme et plane.
Le radiateur est également équipé d'un système de protection contre la surchauffe qui éteint automatiquement l'appareil si l'une de ses parties devient excessivement chaude.

Consignes de sécurité importantes

Lors de l'utilisation de ce produit, respectez les précautions suivantes afin d'éviter tout risque d'incendie, d'électrocution ou de dommages aux personnes et aux biens.

Lisez attentivement la notice avant de mettre le radiateur en service. Une utilisation correcte garantit des performances optimales en toute sécurité.

1. Pour éviter toute surchauffe, ne couvrez pas le radiateur. 
2. Branchez l'appareil uniquement sur une prise de terre dont l'alimentation correspond aux indications de la plaque signalétique.
3. Éloignez le cordon d'alimentation du corps chaud du radiateur.
4. N'utilisez pas le radiateur à proximité immédiate d'une baignoire, d'une douche ou d'une piscine.
5. Utilisation à l'intérieur uniquement.
6. Utilisez toujours le radiateur à la verticale, sur une surface ferme, plane et stable.
7. Maintenez les textiles, rideaux et autres matériaux inflammables à au moins 1 m de l'appareil.
8. Ne placez pas le radiateur directement sous une prise de courant.
9. Ne fixez pas cet appareil mobile au mur.
10. N'insérez aucun objet dans les grilles d'entrée d'air ou de sortie de chaleur.
11. N'utilisez pas l'appareil dans un lieu où sont stockés des liquides inflammables ou où des vapeurs inflammables sont susceptibles d'être présentes.
12. Débranchez le radiateur avant de le déplacer.
13. Si le cordon d'alimentation est endommagé, il doit être remplacé par le fabricant, son service après-vente ou une personne de qualification similaire.
14. Les enfants âgés de 8 ans et plus et les personnes aux capacités réduites ne peuvent utiliser l'appareil que sous une surveillance appropriée ou après avoir reçu des instructions et compris les risques encourus.
15. Les enfants ne doivent pas jouer avec l'appareil. Le nettoyage et l'entretien par l'utilisateur ne doivent pas être effectués par des enfants sans surveillance.
16. Tenez les enfants de moins de 3 ans à l'écart, sauf s'ils sont surveillés en permanence.
17. Les enfants âgés de 3 à moins de 8 ans ne peuvent allumer ou éteindre l'appareil que s'il se trouve dans sa position normale de fonctionnement et s'ils sont surveillés ou ont reçu des instructions. Ils ne doivent ni le brancher, ni le régler, ni le nettoyer, ni l'entretenir.
18. Certaines parties deviennent très chaudes et peuvent provoquer des brûlures. Soyez particulièrement vigilant en présence d'enfants ou de personnes vulnérables.
19. N'utilisez pas l'appareil dans de petites pièces occupées par des personnes incapables d'en sortir seules, sauf si elles sont surveillées en permanence.

20. N'utilisez pas l'appareil s'il est tombé ou présente des dommages visibles.
21. Ne tentez aucune réparation. Toute intervention doit être effectuée par du personnel qualifié.
22. Ne laissez pas un robot de nettoyage fonctionner sans surveillance dans la même pièce.
23. N'utilisez pas de rallonge, de minuterie sur prise, d'adaptateur télécommandé ni de dispositif de commutation externe.
24. Ne branchez pas l'appareil sur un circuit régulièrement mis sous tension et hors tension par le fournisseur d'électricité.

Avertissement ! Ce produit ne doit pas être ouvert par du personnel non autorisé.
Toute tentative d'ouverture ou de réparation du produit peut entraîner un risque d'électrocution et rendre son utilisation dangereuse. Aucune pièce interne ne peut être réparée par l'utilisateur.
Confiez toute intervention à une personne qualifiée.

Caractéristiques techniques

Tension nominale : 230 V ~ 50
Hz Puissance nominale : 2 000
W Classe de protection : I

Structure et pièces



Figure 1

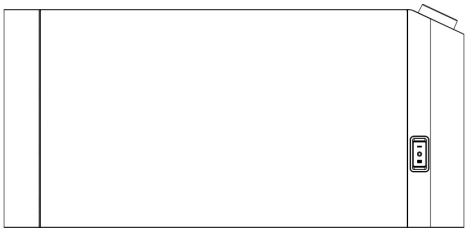

Figure 2



Figure 3

Figure 1 – vis de fixation des pieds (4 pièces)
Figure 2 – radiateur (1 pièce)
Figure 3 – pied du radiateur (2 pièces)

Instructions d'utilisation

Cet appareil est destiné à un usage domestique intérieur comme radiateur mobile. Ne l'utilisez ni à l'extérieur, ni dans un endroit humide, ni à d'autres fins que le chauffage d'une pièce.
Le radiateur est livré avec les pieds non montés. Ceux-ci doivent être installés avant toute utilisation.
AVERTISSEMENT : n'utilisez pas le radiateur sans avoir installé les pieds. Le radiateur doit être utilisé uniquement en position verticale (pieds en bas). Toute autre position peut créer une situation dangereuse.

Déballage et montage

1. Retirez délicatement le radiateur et tous les accessoires de l'emballage.
2. Vérifiez que le radiateur, la fiche et le cordon d'alimentation n'ont pas été endommagés pendant le transport. N'utilisez pas l'appareil s'il est endommagé.
3. Retournez le radiateur et posez-le sur l'emballage de protection.
4. Fixez chaque pied aux emplacements prévus à l'aide de deux des vis fournies.
5. Serrez fermement les vis, puis remettez le radiateur à l'endroit.

Montage des pieds

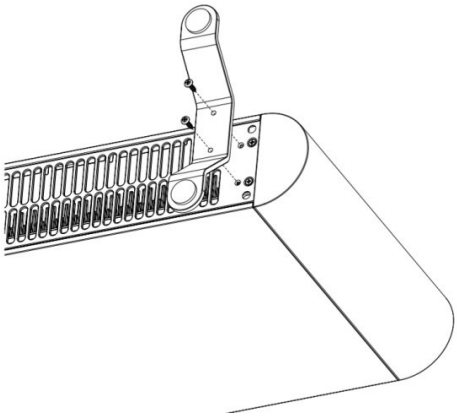

Figure 4

Installez uniquement deux vis sur chaque pied, aux emplacements indiqués.
Retournez délicatement le radiateur et fixez solidement les pieds à l'aide des vis fournies.
AVERTISSEMENT : choisissez soigneusement l'emplacement du radiateur. Ne le placez ni devant ni directement sous une prise de courant. Veillez à ne pas l'installer sous une étagère, des rideaux ou tout autre obstacle.

Première utilisation

Après le montage, il suffit de brancher le radiateur pour le mettre en service.
Remarque : l'élément chauffant est recouvert d'un film protecteur qui se consume pendant les premières minutes d'utilisation, ce qui peut produire un léger dégagement de fumée. Ce phénomène est tout à fait normal : les fumées ne sont pas toxiques et disparaissent rapidement.
Nous vous recommandons d'ouvrir une fenêtre afin d'aérer la pièce lors de la première utilisation du radiateur.

1. Vérifiez que les deux pieds sont installés et que le radiateur est posé à la verticale sur une surface stable.
2. Branchez directement la fiche sur une prise murale avec terre adaptée et conforme à la plaque signalétique.
3. L'écran affiche « -- », indiquant le mode veille.
4. Appuyez sur la touche Veille. Lors de la première mise en marche, le radiateur se règle par défaut sur la puissance Faible (800 W) et une température de consigne de 20 °C.

Fonctions principales

- Thermostat électronique avec plage de température de 5 °C à 35 °C.
- Trois puissances au choix : 800 W, 1 200 W et 2 000 W.
- Écran numérique, réglage rotatif de la température et commandes tactiles.
- Connexion Wi-Fi et commande via l'application Adax Wi-Fi.
- Verrouillage enfant activable et désactivable sur le radiateur ou via l'application Adax Wi-Fi.
- Programmes et fonctions de chauffage intelligent disponibles via l'application Adax Wi-Fi.
- Dispositif anti-basculement et protection contre la surchauffe.

Commandes et voyants

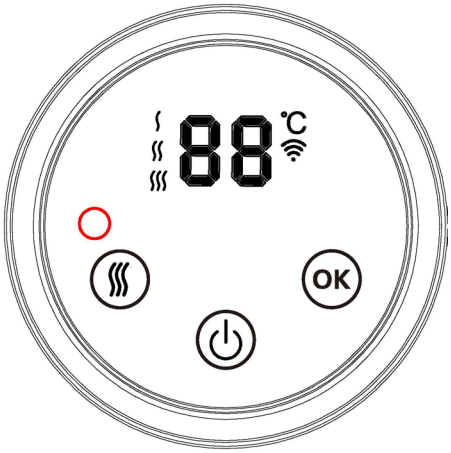

Figure 5

Commande/voyant	Fonction
Touche Veille ⏻	Bascule entre les modes fonctionnement et veille.
Touche Mode	Fait défiler les puissances disponibles.
Touche OK (OK)	Lance l'appairage Wi-Fi ; utilisée avec d'autres commandes pour certaines fonctions.
Bouton rotatif	Tourner à droite augmente la température ; tourner à gauche la diminue.
Écran	Affiche consigne, mode et état.

Après environ 30 secondes d'inactivité, la luminosité de l'écran et du voyant rouge de chauffage diminue. Appuyez sur une touche ou tournez le bouton pour réactiver l'écran.

Symboles et termes

Terme/affichage	Signification
- -	Mode veille
°C	Température de consigne
Voyant de chauffage rouge	Élément chauffant sous tension
Voyant Wi-Fi bleu	État de la connexion Wi-Fi
CC	Verrouillage enfant activé
rE	Indication de réinitialisation

Sélection de la puissance
Appuyez sur la touche Mode pour changer de puissance. Chaque pression fait défiler les réglages disponibles :

Niveau	Puissance nominale	Utilisation type
Faible	800 W	Faible besoin de chauffage ou maintien de la température
Moyen	1 200 W	Besoin de chauffage modéré
Élevé	2 000 W	Puissance de chauffage maximale

Réglage de la température
Lorsque le radiateur fonctionne, tournez le bouton dans le sens des aiguilles d'une montre pour augmenter la température de consigne ou dans le sens inverse des aiguilles d'une montre pour la diminuer. La plage de réglage s'étend de 5 °C à 35 °C. Lorsque la valeur minimale de 5 °C est atteinte, tournez-le encore dans le sens inverse des aiguilles d'une montre pour mettre le radiateur en veille (- -).

Appairage du radiateur avec l'application Adax Wi-Fi
1. Téléchargez l'application Adax WiFi depuis l'Apple App Store ou Google Play.
2. Activez l'appairage Wi-Fi du radiateur en maintenant la touche OK enfoncée pendant 5 secondes, jusqu'à ce que le voyant Wi-Fi bleu clignote.
3. Suivez les instructions de l'application pour ajouter le radiateur.

Remarque : le réseau doit prendre en charge le Wi-Fi 2,4 GHz. Les programmes et autres fonctions connectées ne sont disponibles qu'après l'ajout et la configuration du radiateur dans l'application Adax Wi-Fi.

Fonctions supplémentaires

Verrouillage enfant
Maintenez simultanément les touches OK et Mode enfoncées pendant 5 secondes, jusqu'à ce que « CC » clignote à l'écran. Répétez la procédure pour désactiver le verrouillage. Lorsqu'il est activé, les commandes du radiateur sont
désactivées jusqu'à son déverrouillage. Une fois le radiateur ajouté à l'application Adax Wi-Fi, le verrouillage enfant peut également être activé ou désactivé via l'application.

Rétablissement des paramètres d'usine
Maintenez simultanément les touches Veille et OK enfoncées pendant 5 secondes, jusqu'à ce que « rE » clignote à l'écran. Le radiateur rétablit alors ses réglages par défaut : une température de consigne de 20 °C et la puissance Faible (800 W).

Coupure de courant et mémoire
Après une coupure de courant, le radiateur reprend son fonctionnement selon son état précédent. S'il fonctionnait avant la coupure, la dernière température de consigne est rétablie et la puissance revient par défaut sur Faible (800 W). S'il était en veille, il revient en mode veille. S'il a été ajouté à l'application Adax Wi-Fi, il tente automatiquement de se reconnecter au Wi-Fi.

Entretien

1. Débranchez toujours la fiche de la prise et laissez refroidir le radiateur avant de le nettoyer.
2. Essuyez le radiateur avec un chiffon doux et humide (mais non mouillé).

AVERTISSEMENT :

- N'immergez pas le radiateur dans l'eau.
- N'utilisez pas de produits chimiques tels que des détergents ou des nettoyants abrasifs.
- Ne laissez pas d'eau pénétrer à l'intérieur du radiateur, car cela pourrait présenter un danger.

3. Avant de ranger le radiateur, enroulez soigneusement le cordon d'alimentation et conservez l'appareil dans un endroit propre et sec.
4. En cas de dysfonctionnement ou de doute, ne tentez pas de réparer vous-même le radiateur, car cela pourrait entraîner un risque d'incendie ou d'électrocution.

Recyclage

Mise au rebut des déchets d'équipements électriques et électroniques (DEEE)

Applicable dans les États membres de l'Union européenne et les autres pays européens disposant de systèmes de collecte séparée. Ce symbole apposé sur le produit ou son emballage indique qu'il ne doit pas être jeté avec les ordures ménagères. Il doit être déposé dans un point de collecte approprié pour le recyclage des déchets d'équipements électriques et électroniques.

En veillant à la mise au rebut correcte de ce produit, vous contribuez à prévenir les conséquences négatives potentielles pour l'environnement et la santé humaine qu'une gestion inappropriée des déchets pourrait entraîner.

Le recyclage des matériaux contribue à préserver les ressources naturelles.

Pour plus d'informations sur le recyclage de ce produit, contactez votre municipalité, le service de collecte des déchets ou le revendeur auprès duquel vous l'avez acheté.



Exigences d'information applicables aux dispositifs de chauffage décentralisés électriques (modèles KWT)					
Coordonnées :		Voir la dernière page de la notice d'utilisation			
Référence(s) du modèle : VG14 20 KWT					
Caractéristique	**Symbole**	**Valeur**	**Unité**	**Caractéristique**	**Unité**
Puissance thermique				Type de contrôle de la puissance thermique/de la température de la pièce	
Puissance thermique nominale	Pnom	2.000	kW	Contrôle thermique à un palier, sans contrôle de la température de la pièce	[non]
Puissance thermique minimale (indicative)	Pmin	0.800	kW	Deux paliers manuels ou plus, sans contrôle de la température de la pièce	[non]
Puissance thermique maximale continue	Pmax,c	2.000	kW	avec thermostat mécanique d'ambiance	[non]
Consommation d'électricité				avec contrôle électronique de la température de la pièce	[oui]
En mode arrêt	Po	0.00	W	contrôle électronique de la température de la pièce et programmateur journalier	[non]
En mode veille	Psm	0.34	W	contrôle électronique de la température de la pièce et programmateur hebdomadaire	[non]
En mode ralenti	Pidle	0.69	W	**Autres options de contrôle (sélections multiples possibles)**	
En veille avec maintien de la connexion au réseau	Pnsm	0.48	W	contrôle de la température de la pièce, avec détecteur de présence	[non]
Mode veille avec affichage d'informations ou d'état			Non	contrôle de la température de la pièce, avec détection de fenêtre ouverte	[non]
Efficacité énergétique saisonnière en mode actif	ηS,on	91	%	option de contrôle à distance	[non]
				contrôle adaptatif de l'activation	[non]
				limitation de la durée d'activation	[non]
				capteur à globe noir	[non]
				fonctionnalité d'auto-apprentissage	[non]
				précision des réglages	[non]

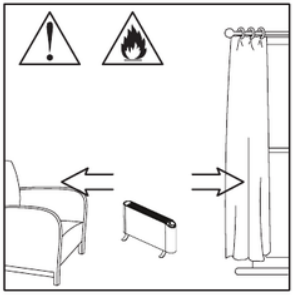

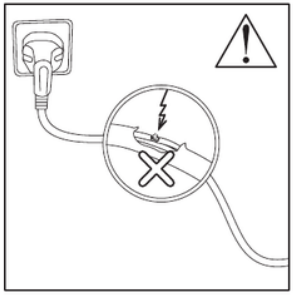



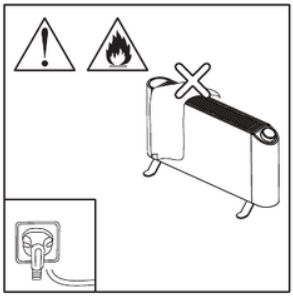



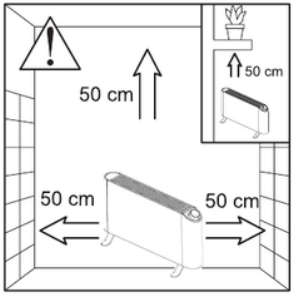









Veuillez noter que ce symbole signifie : NE PAS COUVRIR !



Manual de instrucciones para calefactor portátil
VG14 20 KWT blanco, VG14 20 KWT negro
Este producto es solo apto para espacios bien aislados o uso ocasional.

Antes de ensamblar y poner este producto en uso, lea estas instrucciones y guárdales para futuras consultas.
Gracias por escoger este calefactor Adax VG14. Para sacar el máximo partido de su nuevo calefactor, le recomendamos leer estas instrucciones minuciosamente antes de usar el calefactor. Esto asegurará de obtener el mejor funcionamiento del aparato y que lo use de manera segura.

Funciones de seguridad

Por su seguridad, el calefactor está equipado con un interruptor de seguridad contra vuelcos.
El interruptor apaga el calefactor automáticamente si se vuelca.
Para que funcione de forma correcta, el calefactor debe ponerse sobre una superficie firme y nivelada.
El calefactor también está equipado con un sistema de protección contra el sobrecalentamiento que apaga el aparato automáticamente si cualquier parte del calefactor se vuelve extremadamente caliente.

Medidas de seguridad importantes

Cuando se use este producto, tenga en cuenta las siguientes precauciones para evitar riesgos de incendio, descargas eléctricas u otros daños a personas y objetos.

Lea las instrucciones cuidadosamente antes de poner a funcionar el calefactor.
El uso correcto asegurará el mejor resultado en una forma segura.

1. Para evitar el sobrecalentamiento, no cubra el calefactor.
2. Conecte solo una toma de corriente con toma de tierra y con una tensión de alimentación que se ajuste a la indicada en la etiqueta de características técnicas.
3. Mantenga el cable de alimentación alejado del cuerpo caliente del calefactor.
4. No use el calefactor en las inmediaciones de una bañera, ducha o piscina.
5. Solo para uso interno.
6. Siempre use el calentador en posición vertical sobre una superficie firme, nivelada y estable.
7. Mantengan tejidos, cortinas y otros materiales inflamables a al menos 1m de distancia.
8. No coloque el calefactor justo debajo de una toma de corriente.
9. No monte sobre la pared este aparato portable.
10. No inserte objetos a través de las rejas de entrada de aire o de salida de calor.
11. No use donde se almacenen líquidos inflamables o donde puedan estar vapores inflamables.
12. Desenchufe el calefactor antes de moverlo.
13. Si se daña el cable de alimentación, el fabricante, su agente de servicio o una persona similarmente calificada lo debe reemplazar.
14. Los niños de 8 años y más y las personas con capacidades reducidas pueden usar este aparato solo con supervisión o instrucción adecuada o entendimiento de los peligros.
15. Los niños no deben jugar con el aparato. Los niños no deben hacer la limpieza y el mantenimiento de usuario sin supervisión.
16. Mantenga a niños menores de 3 años alejados a menos de que estén continuamente supervisados.
17. Los niños de edades de 3 años a menos de 8 solo deberán encender o apagar el aparato siempre que esté en su posición normal de funcionamiento prevista y que se les ha dado supervisión o instrucción. No deberán conectar, regular, limpiar o hacer mantenimiento al aparato.
18. Algunas partes se ponen muy calientes y pueden causar quemaduras. Preste especial atención cuando haya niños o personas vulnerables presentes.
19. No use en habitaciones pequeñas ocupadas por personas que no son capaces de dejar la habitación por sí solos, a menos de que se suministre constante supervisión.

20. No use el aparato si se ha dejado caer o muestra daño visible.
21. No intente hacer reparaciones. El servicio lo debe llevar a cabo un personal calificado.
22. No permita que los robots de limpieza operen en la misma habitación sin supervisión.
23. No use un alargador, temporizador enchufable, adaptador de mando a distancia ni ningún aparato de conmutación externo.
24. No conecte el aparato a un circuito que la empresa de suministro encienda y apague periódicamente.

¡Advertencia! Este producto no lo debe abrir personal no autorizado
Cualquier intento de abrir o reparar el producto podría causar riesgo de descarga eléctrica y resulta en que el producto sea peligroso de usar. En su interior no hay piezas que pueda reparar el usuario.
Encargue el mantenimiento a una persona cualificada.

Especificaciones técnicas

Tensión nomina: 230V ~ 50Hz
Potencia nomina: 2000W
Clase de protección: I

Estructura y partes



Figura 1

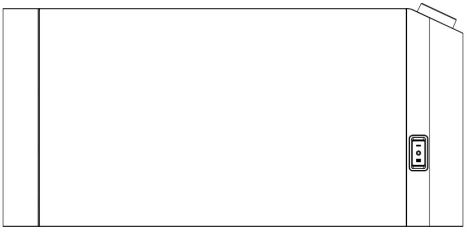

Figura 2



Figura 3

Figura 1 ï tornillos para fijar las patas (4 pzs)
Figura 2 ï calefactor (1 pzs)
Figura 3 ï piel del calefactor (2 pzs)

Instrucciones de uso

Este aparato está diseñado para su uso doméstico en interiores como calefactor portátil. No lo use al aire libre, en lugares húmedos ni para ningún otro fin que no sea la calefacción de habitaciones.
El calefactor se suministra con los pies desmontados. Es necesario montar los pies antes de poner en funcionamiento el calefactor. ADVERTENCIA: No use el calentador sin las patas colocadas. El calentador solo debe usarse en posición vertical (con las patas en la parte inferior). El uso del calentador en cualquier otra posición puede crear una situación peligrosa.

Embalaje y ensamblado

1. Saca con cuidado el calentador y todos los accesorios del embalaje.
2. Comprueba que el calentador, el enchufe y el cable de alimentación no tengan daños causados por el transporte. No use el aparato si está dañado.
3. Coloque el calentador boca abajo sobre el embalaje protector.
4. Fije cada pata con dos de los tornillos suministrados en las posiciones indicadas.
5. Ajuste bien los tornillos y luego vuelva a colocar el calentador en posición vertical.

Ajuste de los pies

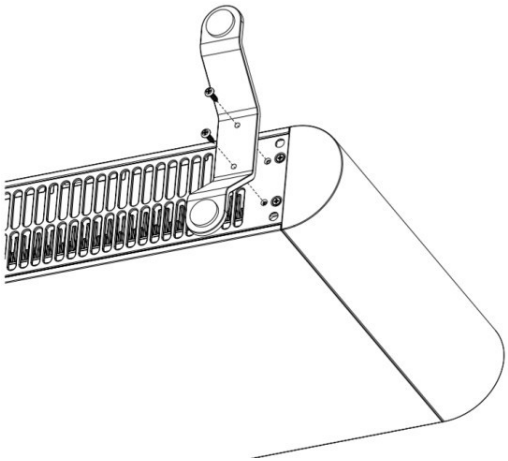

Figura 4

Ponga solo 2 tornillos en cada pata, en las posiciones mostradas.
Dé la vuelta al calentador cuidadosamente y uso los tornillos suministrados para ajustar de manera segura los pies al calefactor.
ADVERTENCIA: Ponga con cuidado el calefactor. No lo ponga en frente de o directamente debajo de una toma de corriente. Asegúrese de que no esté debajo de un estante, cortinas o alguna otra obstrucción.

Usar por primera vez

Para activar el calefactor, después del ensamblaje, simplemente enchúfelo.
Nota: El elemento se ha recubierto con una película protectora que se quemará durante los primeros minutos de uso, lo que puede provocar una ligera emisión de humos. Esto es totalmente normal: los humos no son tóxicos y desaparecerán rápidamente.
Recomendamos que abra una ventana para ventilar la habitación al usar el calefactor por primera vez.

1. Asegúrese de que ambos pies estén instalados y de que el calefactor esté en posición vertical sobre una superficie estable.
2. Conecte el enchufe directamente a una toma de corriente de pared con toma de tierra adecuada que se ajuste a los datos de la etiqueta de características técnicas.
3. La pantalla muestra "--", indicando el modo Standby.
4. Presione el botón de Standby. Al encenderlo por primera vez, el calefactor se ajusta de forma predeterminada al nivel de calefacción Bajo (800 W) y a un punto de consigna de temperatura de 20 °C.

Funciones principales

- Termostato electrónico con un rango de temperatura de 5°C a 35°C.
- Tres modos de potencia seleccionables: 800 W, 1200 W y 2000 W.
- Pantalla digital, control giratorio de temperatura y mandos táctiles.
- Conectividad y control al Wi-Fi a través de la aplicación Wi-Fi de Adax.
- Se puede activar y desactivar el bloqueo para niños ya sea en el calefactor o a través de la aplicación Wi-Fi de Adax.
- Programas de calefacción y funciones de calefacción inteligentes disponibles a través de la aplicación Wi-Fi de Adax .
- Interruptor antivuelco y protección contra el sobrecalentamiento.

Controles e indicadores

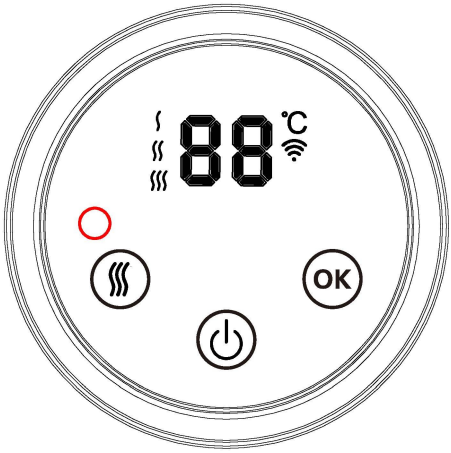

Figura 5

Control / indicador	Función
Bot·n de Standby ⏻	Cambia entre los modos de operaci·n y de espera.
Bot·n de Mode	Alterna entre los modos de ajuste de potencia disponibles.
Bot·n de OK (OK)	Inicia el emparejamiento por Wi-Fi; se usa junto con otros controles para determinadas funciones.
Control giratorio	Girando en el sentido de las agujas del reloj se aumenta y en sentido contrario se reduce el valor de consigna de la temperatura.
Pantalla	Muestra el valor de consigna de la temperatura, el modo de calefacci·n y la informaci·n de estado.

Después de aproximadamente 30 segundos de inactividad, la pantalla y el indicador rojo de calentamiento se atenúan. Presione cualquier botón o gire el mando de control para activar la pantalla .

Símbolos y términos

Término / Pantalla	Significado
- -	Modo de standby
°C	Valor de consigna de la temperatura
Indicador rodo de calefacci·n	El elemento calefactor est§ alimentado
Indicador azul de Wi-Fi	Estado de conexi·n del Wi-Fi
CC	Bloqueo infantil activado
rE	Indicaci·n de restablecimiento de f§brica

Seleccionando el nivel de calor

Presione el botón de Mode para cambiar el nivel de potencia. Cada vez que se pulse el botón, pasa por los ajustes disponibles:

Nivel	Potencia nominal	Uso habitual
Bajo	800 W	Menor demanda de calefacci·n o mantenimiento de la temperatura
Medio	1200 W	Demanda moderada de calefacci·n
Alto	2000 W	Potencia m§xima de calefacci·n

Ajuste de la temperatura

Con el calentador en funcionamiento, gire el mando de control en sentido horario para aumentar la temperatura de consigna o en sentido contrario para reducirla. El rango seleccionable es de 5 °C a 35 °C. Cuando se alcanza el valor mínimo de 5 °C, si se sigue girando en sentido antihorario, el calentador pasa al modo de espera (- -).

Emparejando el calefactor con la aplicación Wi-Fi de Adax

1. Descargue la aplicación Wi-Fi de Adax del Apple App Store o Google Play.
2. Active el emparejamiento de Wi-Fi en el calefactor presionando y manteniendo el botón de OK por 5 segundos, hasta que el indicador azul de Wi-Fi empiece a parpadear.
3. Siga las instrucciones en la aplicación para añadir el calefactor.

Nota: Los horarios y otras funciones conectadas solo están disponibles una vez que el calefactor se haya añadido y configurado en la aplicación Wi-Fi de Adax.

Funciones adicionales

Bloqueo para niños

Presione y mantenga los botones de OK y Mode simultáneamente por 5 segundos hasta que "CC" aparezca en la pantalla. Repita el procedimiento para desactivar el bloqueo. Cuando el bloqueo para niños esté activo, los controles de calefacción de desactivan hasta que el bloqueo se desactive. Una vez que el calefactor se añada a la aplicación de Wi-Fi de Adax, el bloqueo para niños también se puede activar o desactivar a través de la aplicación.

Restablecimiento de fábrica

Presione y mantenga los botones de Standy y Ok simultáneamente por 5 segundos hasta que "rE" aparezca en la pantalla. El calefactor luego vuelve a sus ajustes predeterminados: un valor de consigna de temperatura de 20 °C y el nivel de potencia bajo (800 W).

Corte de electricidad y memoria

Tras un corte de electricidad, el calefactor vuelve a funcionar según su estado anterior. Si el calefactor estaba funcionando antes del corte de electricidad, se restaura el último valor de consigna de temperatura y nivel de potencia se establece por defecto en Bajo (800 W). Si el calefactor estaba en modo Standby, regresa al modo de Standby. Si el calefactor se ha añadido a la aplicación Wi-Fi de Adax, intentará volver a conectarse automáticamente a la red Wi-Fi.

Mantenimiento

1. Siempre retire el enchufe de la toma de corriente y deje que el calefactor se enfríe antes de limpiar.
2. Limpie el calefactor con una paño suave y húmedo (no mojado).

ADVERTENCIA:

- No sumerja el calefactor en agua.
- No use químicos de limpieza como detergentes o limpiadores abrasivos.
- No deje que agua entre en el calefactor, ya que esto puede crear un riesgo.

3. Antes de guardar el calefactor, guarde el cable de alimentación de forma ordenada y mantenga el calefactor en un lugar limpio y seco.
4. En caso de avería o si tiene alguna duda, no intente reparar el calefactor por su cuenta, ya que podría resultar en riesgo de incendio o de descarga eléctrica.

Reciclado

Eliminación de residuos de aparatos eléctricos y electrónicos (RAEE)

Aplicable en Estados Miembros de la Unión Europea y otros países europeos con sistema de recolección separada. Este símbolo sobre el producto o su embalaje indica que el producto no se debe botar con el desperdicio del hogar. En cambio, se debe llevar a un punto apropiado de recolección para el reciclaje de residuos de aparatos eléctricos y electrónicos.

Al asegurar que este producto se elimine correctamente, ayudará a prevenir posibles consecuencias negativas para el medio ambiente y la salud humana que, de otro modo, podrían derivarse de una gestión inadecuada de los residuos.

El reciclaje de materiales ayuda a conservar los recursos naturales.

Para más información sobre el reciclaje de este producto, contacte al servicio de eliminación de desperdicios de su municipalidad regional o el comercio en el que se compró el producto.



Solicitudes de información para los calefactores eléctricos de espacio locales. (Modelos KWT)

Datos de contacto:	Consulte la última página del manual de instrucciones		
Identificador(es) del modelo: VG14 20 KWT			
Punto	Símbolo	Valor	Unidad
Potencia térmica			
Potencia térmica nominal	Pnom	2.000	kW
Potencia térmica mínima (indicativa)	Pmin	0.800	kW
Potencia térmica máxima continua	Pmax,c	2.000	kW
Consumo de energía			
En modo off	Po	0.00	W
En modo Standby	Psm	0.34	W
En modo de reposo	Pidle	0.69	W
En modo de espera de red	Pnsm	0.48	W
Modo de espera con visualización de información o estado		No	
Eficiencia energética de la calefacción estacional en modo activo	ηS , *on*	91	%

Punto	Unidad
Tipo de potencia térmica/control de la temperatura ambiente	
Potencia calorífica de una sola etapa y sin control de la temperatura ambiente	[no]
Dos o más etapas manuales, sin control de la temperatura ambiente	[no]
con sala de termostatos mecánicos	[no]
con control electrónico de la temperatura ambiente	[sí]
control electrónico de la temperatura ambiente con temporizador diurno	[no]
control electrónico de la temperatura ambiente con programador semanal	[no]
Otras opciones de control (múltiples selecciones posibles)	
control de la temperatura ambiente, con detección de presencia	[no]
control de la temperatura ambiente, con detección de ventana abierta	[no]
opción de control de distancia	[no]
control de arranque adaptativo	[no]
limitación del tiempo de funcionamiento	[no]
sensor de bombilla negra	
funcionalidad de autoaprendizaje	[no]
Precisión de control	[no]

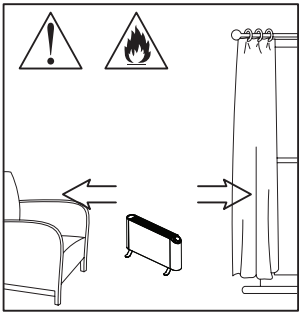

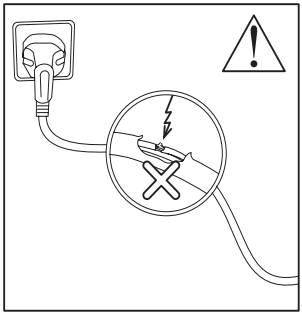

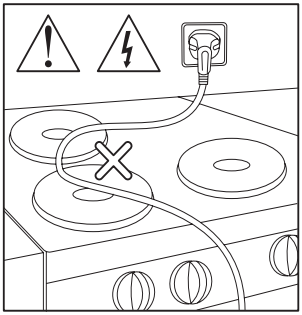

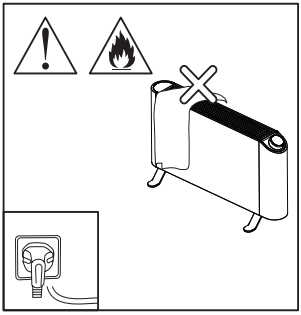

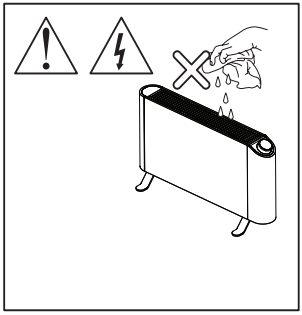

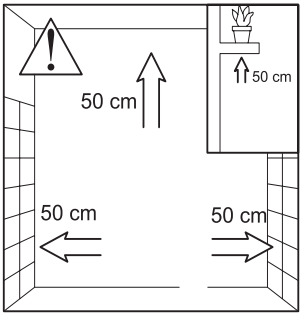

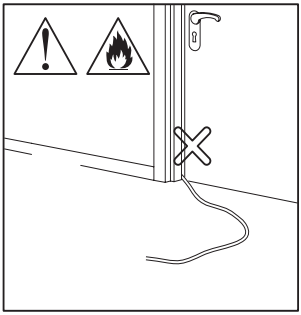

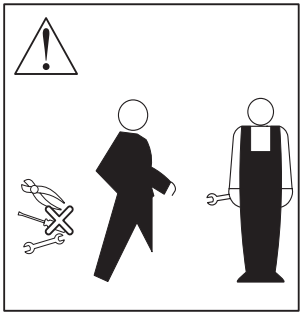



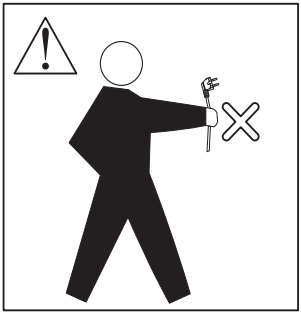

Tenga en cuenta que este símbolo significa ¡NO CUBRIR!



Istruzioni per l'uso della stufa portatile

VG14 20 KWT bianco, VG14 20 KWT nero

Questo prodotto è adatto esclusivamente per ambienti ben isolati o per un uso occasionale.

Prima di assemblare e mettere in funzione questo prodotto, leggere attentamente le presenti istruzioni e conservarle per future consultazioni.
Grazie per aver scelto questa stufa Adax VG14. Per ottenere il massimo dalla vostra nuova stufa, vi consigliamo di leggere attentamente le presenti istruzioni prima di utilizzarla. Ciò garantirà le migliori prestazioni dell'apparecchio e ne consentirà un utilizzo sicuro.

Caratteristiche di sicurezza

Per la vostra sicurezza, il termoventilatore è dotato di un interruttore di sicurezza antiribaltamento situato nella base. Questo interruttore spegne automaticamente il termoventilatore in caso di ribaltamento.
Per funzionare correttamente, il termoventilatore deve essere posizionato su una superficie stabile, piana e livellata.
Il termoventilatore è inoltre dotato di un sistema di protezione dal surriscaldamento che spegne automaticamente l'apparecchio se una qualsiasi parte del termoventilatore raggiunge una temperatura eccessivamente elevata.

Precauzioni importanti

Quando questo prodotto è in uso, prestare attenzione alle seguenti precauzioni per evitare il rischio di incendio, scosse elettriche o altri danni a persone e oggetti.
Leggere attentamente le istruzioni prima di mettere in funzione il radiatore. Un uso corretto garantirà il miglior risultato in condizioni di sicurezza.

1. Per evitare il surriscaldamento, non coprire il radiatore. 
2. Collegare esclusivamente a una presa con messa a terra e con alimentazione conforme ai valori indicati sulla targhetta.
3. Tenere il cavo di alimentazione lontano dal corpo caldo del radiatore.
4. Non utilizzare il radiatore nelle immediate vicinanze di vasche da bagno, docce o piscine.
5. Solo per uso interno.
6. Utilizzare sempre il radiatore in posizione verticale, su una superficie solida, piana e stabile.
7. Tenere tessuti, tende e altri materiali infiammabili ad almeno 1 m di distanza.
8. Non posizionare il radiatore immediatamente sotto una presa di corrente.
9. Non montare a parete questo apparecchio portatile.
10. Non inserire oggetti attraverso le griglie di ingresso dell'aria o di uscita del calore.
11. Non utilizzare in luoghi in cui siano conservati liquidi infiammabili o possano essere presenti vapori infiammabili.
12. Scollegare il radiatore dalla presa di corrente prima di spostarlo.
13. Se il cavo di alimentazione è danneggiato, deve essere sostituito dal produttore, dal suo servizio di assistenza o da una persona altrettanto qualificata.
14. I bambini di età pari o superiore a 8 anni e le persone con capacità ridotte possono utilizzare l'apparecchio solo sotto adeguata supervisione o dopo aver ricevuto istruzioni sul suo utilizzo e aver compreso i pericoli.
15. I bambini non devono giocare con l'apparecchio. La pulizia e la manutenzione da parte dell'utente non devono essere effettuate dai bambini senza supervisione.
16. Tenere lontani i bambini di età inferiore ai 3 anni, a meno che non siano costantemente sorvegliati.
17. I bambini di età compresa tra 3 e meno di 8 anni possono accendere o spegnere l'apparecchio solo quando si trova nella posizione di funzionamento prevista e sotto supervisione o dopo aver ricevuto istruzioni. Non devono collegare l'apparecchio alla presa di corrente, regolarlo, pulirlo o effettuare la manutenzione.
18. Alcune parti dell'apparecchio diventano molto calde e possono causare ustioni. Prestare particolare attenzione in presenza di bambini o persone vulnerabili.
19. Non utilizzare in ambienti di piccole dimensioni occupati da persone che non siano in grado di uscire autonomamente senza assistenza, a meno che non sia garantita una supervisione costante.

20. Non utilizzare l'apparecchio se è caduto o presenta danni visibili.
21. Non tentare di riparare l'apparecchio. La manutenzione deve essere effettuata da personale qualificato.
22. Non consentire ai robot aspirapolvere di operare nella stessa stanza senza supervisione.
23. Non utilizzare prolunghe, timer da collegare alla presa, adattatori con telecomando o dispositivi di commutazione esterni.
24. Non collegare l'apparecchio a un circuito che viene regolarmente acceso e spento dal

gestore della rete elettrica. Avvertenza! Questo prodotto non deve essere aperto da personale non autorizzato.

Qualsiasi tentativo di aprire o riparare il prodotto potrebbe comportare il rischio di scosse elettriche e rendere il prodotto pericoloso da utilizzare. All'interno non sono presenti parti riparabili dall'utente.
Per la manutenzione, rivolgersi a personale qualificato.

Specifiche Tecniche

Tens. Nom: 230V ~ 50Hz
Pot. Nom: 2000W
Classe di protezione I

Struttura e parti



Figura 1

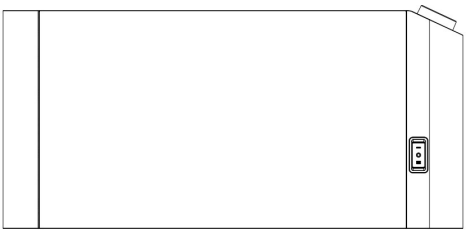

Figura 2



Figura 3

Figura 1 – viti per i piedini (4 pz)
Figure 2 – stufa (1 pz)

Figura 3 – piedini stufa (2 pz)

Instruzioni per l'uso

L'apparecchio è destinato esclusivamente all'uso domestico in ambienti interni come radiatore portatile per il riscaldamento degli ambienti. Non utilizzare all'aperto, in luoghi umidi o per scopi diversi dal riscaldamento degli ambienti. Il radiatore viene fornito con i piedini non montati. I piedini devono essere montati prima di mettere in funzione il radiatore. AVVERTENZA: non utilizzare il radiatore senza i piedini montati. Il radiatore deve essere utilizzato esclusivamente in posizione verticale (con i piedini rivolti verso il basso). L'utilizzo del radiatore in qualsiasi altra posizione può creare una situazione di pericolo.

Disimballaggio e montaggio

1. Rimuovere con attenzione il radiatore e tutti gli accessori dalla confezione.
2. Controllare che il radiatore, la spina e il cavo di alimentazione non presentino danni dovuti al trasporto. Non utilizzare l'apparecchio se è danneggiato.
3. Posizionare il radiatore capovolto sulla confezione protettiva.
4. Fissare ciascun piedino utilizzando due delle viti fornite, nelle posizioni designate.
5. Serrare saldamente le viti, quindi riportare il radiatore in posizione verticale.

Posizionare i piedini

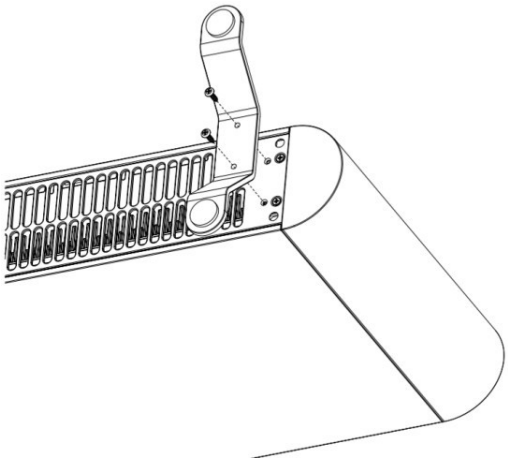

Figura 4

Montare solo 2 viti per ciascun piedino nelle posizioni indicate.
Capovolgere con attenzione il radiatore e utilizzare le viti fornite per fissare saldamente i piedini al radiatore. **AVVERTENZA**: Posizionare con attenzione il radiatore. Non collocarlo davanti o direttamente sotto una presa di corrente. Assicurarsi che non sia posizionato sotto una mensola, tende o qualsiasi altro ostacolo.

Utilizzo per la prima volta

Per attivare il radiatore, dopo il montaggio, è sufficiente collegarlo alla presa di corrente. Nota: l'elemento riscaldante è stato rivestito con una pellicola protettiva che brucerà durante i primi minuti di utilizzo; ciò potrebbe causare una piccola quantità di fumo. È del tutto normale: i fumi non sono tossici e scompariranno rapidamente.
Si consiglia di aprire una finestra per ventilare l'ambiente quando si utilizza il radiatore per la prima volta.

1. Assicurarsi che entrambi i piedini siano installati e che il radiatore sia in posizione verticale su una superficie stabile.
2. Collegare la spina direttamente a una presa a muro con messa a terra idonea e conforme ai valori indicati sulla targhetta.
3. Il display visualizza "--", indicando la modalità standby.
4. Premere il pulsante Standby. Al primo avvio, il radiatore è impostato di default sul livello di riscaldamento basso (800 W) e su una temperatura impostata di 20 °C.

Funzioni principali

- Termostato elettronico con intervallo di temperatura da 5 °C a 35 °C.
- Tre modalità di impostazione della potenza selezionabili: 800 W, 1200 W e 2000 W.
- Display digitale, regolazione rotativa della temperatura e comandi touch.
- Connettività Wi-Fi e controllo tramite l'app Adax Wi-Fi.
- Il blocco bambini può essere attivato e disattivato direttamente sul radiatore o tramite l'app Adax Wi-Fi.
- Programmazione degli orari di riscaldamento e funzioni di riscaldamento intelligente disponibili tramite l'app Adax Wi-Fi.
- Interruttore antiribaltamento e protezione dal surriscaldamento.

Controlli e indicatori

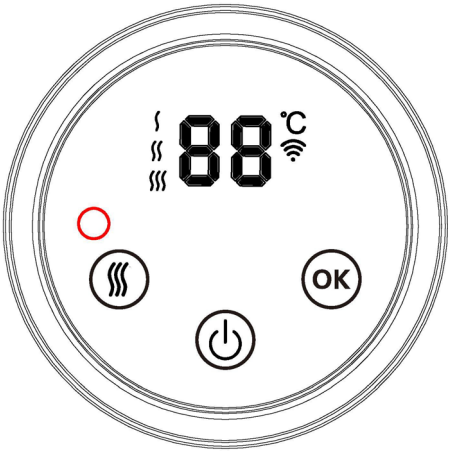

Figura 5

Controllo / indicatore	Funzione
Pulsante di Standby	Passa dalla modalità di funzionamento alla modalità standby e viceversa.
Pulsante Mode	Scorre tra le modalità di impostazione della potenza disponibili.
Pulsante OK	Avvia l'associazione Wi-Fi; utilizzato insieme agli altri comandi per funzioni selezionate.
Manopola di regolazione	Ruotando in senso orario aumenta la temperatura impostata, mentre ruotando in senso antiorario la diminuisce.
Schermo	Visualizza la temperatura impostata, la modalità di riscaldamento e le informazioni sullo stato.

Dopo circa 30 secondi di inattività, il display e l'indicatore rosso di riscaldamento si attenuano. Premere un qualsiasi pulsante o ruotare la manopola di regolazione per riattivare il display.

Simboli e termini

Termine / display	Significato
- -	Modalità Standby
°C	Temperatura impostata
Indicatore rosso di riscaldamento	Elemento riscaldante attivo
Indicatore blu del Wi-Fi	Stato della connessione Wi-Fi
CC	Blocco bambini attivo
rE	Indicazione del ripristino delle impostazioni di fabbrica

Selezionare il livello di riscaldamento

Premere il pulsante Mode per modificare il livello di potenza. Ogni pressione consente di scorrere tra le impostazioni disponibili:

Livello	Potenza nominale	Uso tipico
Basso	800 W	Minore richiesta di calore o mantenimento della temperatura
Medio	1200 W	Richiesta di calore moderata
Alto	2000 W	Massima potenza di riscaldamento

Impostazione della temperatura

Con il radiatore in funzione, ruotare la manopola di regolazione in senso orario per aumentare la temperatura impostata o in senso antiorario per diminuirla. L'intervallo di temperatura selezionabile va da 5 °C a 35 °C. Quando viene raggiunto il valore minimo di 5 °C, un'ulteriore rotazione in senso antiorario mette il radiatore in modalità Standby (- -).

Associazione del radiatore con l'app Adax Wi-Fi

1. Scaricare l'app Adax WiFi dall'Apple App Store o da Google Play.
2. Attivare l'associazione Wi-Fi sul radiatore tenendo premuto il pulsante OK per 5 secondi, fino a quando l'indicatore Wi-Fi blu inizia a lampeggiare.
3. Seguire le istruzioni nell'app per aggiungere il radiatore.

Nota: la rete deve supportare il Wi-Fi a 2,4 GHz. Le programmazioni e le altre funzioni connesse sono disponibili solo dopo aver aggiunto e configurato il radiatore nell'app Adax Wi-Fi.

Funzioni aggiuntive

Blocco per bambini

Tenere premuti contemporaneamente i pulsanti OK e Mode per 5 secondi, fino a quando sul display lampeggia "CC".

Ripetere la procedura per disattivare il blocco. Quando il blocco bambini è attivo, i comandi del radiatore sono disabilitati fino alla disattivazione del blocco. Una volta aggiunto il radiatore all'app Adax Wi-Fi, il blocco bambini può essere attivato o disattivato anche tramite l'app.

Ripristino impostazioni di fabbrica

Tenere premuti contemporaneamente i pulsanti Standby e OK per 5 secondi, fino a quando sul display lampeggia "rE". Il radiatore torna quindi alle impostazioni predefinite: temperatura impostata a 20 °C e livello di potenza basso (800 W).

Interruzione dell'alimentazione e memoria

Dopo un'interruzione dell'alimentazione, il radiatore riprende a funzionare in base allo stato precedente. Se il radiatore era in funzione prima dell'interruzione dell'alimentazione, viene ripristinata l'ultima temperatura impostata e il livello di potenza viene impostato di default su Basso (800 W). Se il radiatore era in modalità Standby, torna in modalità Standby. Se il radiatore è stato aggiunto all'app Adax Wi-Fi, tenta automaticamente di riconnettersi al Wi-Fi.

Manutenzione

1. Rimuovere sempre la spina dalla presa di corrente e lasciare raffreddare il radiatore prima di procedere alla pulizia.
2. Pulire il radiatore con un panno morbido e umido (non bagnato).

ATTENZIONE:

- Non immergere il radiatore nell'acqua.
- Non utilizzare prodotti chimici per la pulizia, come detergenti o prodotti abrasivi.
- Evitare che l'acqua penetri all'interno del radiatore, poiché ciò potrebbe creare una situazione di pericolo.

3. Prima di riporre il radiatore, avvolgere ordinatamente il cavo di alimentazione e conservare il radiatore in un luogo pulito e asciutto.
4. In caso di malfunzionamento o in caso di dubbi, non tentare di riparare il radiatore autonomamente, poiché ciò potrebbe comportare il rischio di incendio o di scosse elettriche.

Riciclaggio

Smaltimento dei rifiuti di apparecchiature elettriche ed elettroniche (RAEE)

Applicabile negli Stati membri dell'Unione Europea e in altri Paesi europei dotati di sistemi di raccolta differenziata. Questo simbolo sul prodotto o sulla confezione indica che il prodotto non deve essere smaltito insieme ai rifiuti domestici. Deve invece essere conferito presso un apposito punto di raccolta per il riciclaggio dei rifiuti di apparecchiature elettriche ed elettroniche.

Assicurandosi che questo prodotto venga smaltito correttamente, si contribuirà a prevenire potenziali conseguenze negative per l'ambiente e la salute umana che potrebbero altrimenti derivare da uno smaltimento inappropriato.

Il riciclaggio dei materiali contribuisce alla conservazione delle risorse naturali.

Per ulteriori informazioni sul riciclaggio di questo prodotto, contattare il Comune di appartenenza, il servizio locale di smaltimento dei rifiuti o il rivenditore presso il quale è stato acquistato il prodotto.



Requisiti informativi per gli apparecchi elettrici per il riscaldamento locale degli ambienti. (Modelli KWT)

Contatti:	Consultare l'ultima pagina del Manuale di istruzioni		
Identificatore modello: VG14 20 KWT			
Articolo	Simbolo	Valore	Unità
Potenza termica			
Potenza terminca nominale	Pnom	2.000	kW
Potenza termica minima (indicativa)	Pmin	0.800	kW
Potenza termica massima continua	Pmax,c	2.000	kW
Consumo energetico			
In modalità off	Po	0.00	W
In modalità standby	Psm	0.34	W
In modalità idle	Pidle	0.69	W
In network standby	Pnsm	0.48	W
Modalità standby con visualizzazione di informazioni o dello stato		No	
Efficienza energetica stagionale del riscaldamento d'ambiente in modalità attiva	ηS, *on*	91	%

Articolo	Unità
Tipo di potenza termica/controllo della temperatura ambiente	
Potenza termica a uno stadio e nessun controllo della temperatura ambiente	[no]
Due o più stadi manuali, nessun controllo della temperatura ambiente	[no]
Con termostato meccanico per il controllo della temperatura ambiente	[no]
Con controllo elettronico della temperatura ambiente	[si]
Con controllo elettronico della temperatura ambiente più timer giornaliero	[no]
Con controllo elettronico della temperatura ambiente più timer settimanale	[no]
Altre opzioni di controllo (sono possibili selezioni multiple)	
Controllo della temperatura ambiente con rilevamento della presenza	[no]
Controllo della temperatura ambiente con rilevamento di finestra aperta	[no]
Opzione di controllo a distanza	[no]
Controllo dell'avvio adattivo	[no]
Limitazione del tempo di funzionamento	[no]
Sensore a bulbo nero	
Funzionalità di autoapprendimento	[no]
Precisione del controllo	[no]

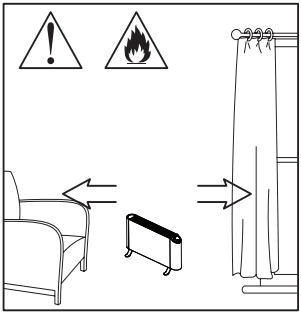

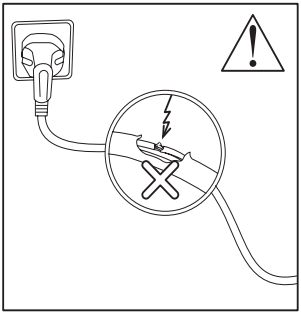

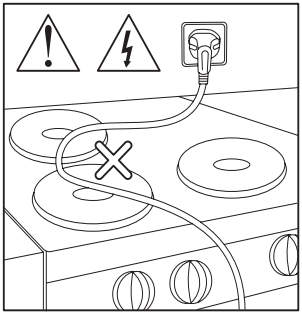

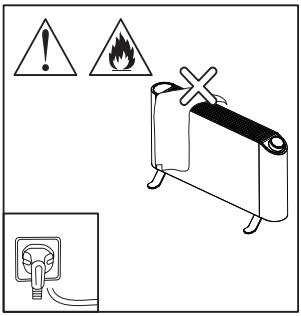

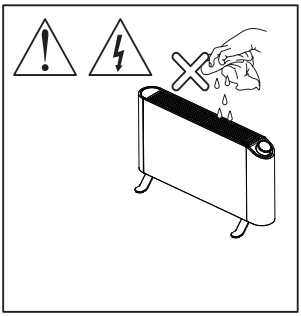

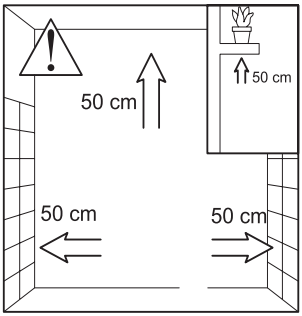

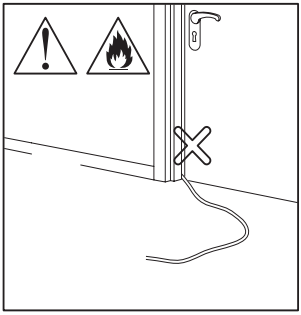

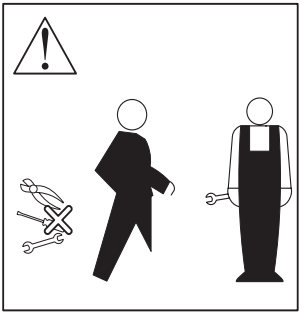



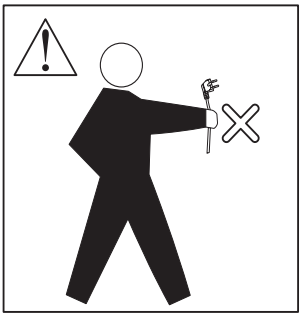

Nota bene che questo simbolo significa
NON COPRIRE!



Gebruikersinstructies voor de draagbare kachel VG14 20 KWT Wit, VG14 20 KWT Zwart

Dit product is alleen geschikt voor goed geïsoleerde ruimtes of voor incidenteel gebruik.

Lees deze gebruiksaanwijzing aandachtig door voordat u dit product in elkaar zet en in gebruik neemt, en bewaar deze om later te kunnen raadplegen.
Bedankt dat u voor deze Adax VG14 kachel hebt gekozen. Om optimaal gebruik te maken van uw nieuwe kachel, raden wij u aan deze instructies grondig door te lezen voordat u de kachel in gebruik neemt. Zo bent u er zeker van dat het apparaat optimaal presteert en dat u het op een veilige manier kunt gebruiken.

Veiligheidsvoorzieningen

Voor uw veiligheid is de kachel voorzien van een omval-beveiliging. Deze schakelaar schakelt de kachel automatisch uit als deze omvalt.
Voor een correct werking moet de kachel op een stevige, vlakke ondergrond worden geplaatst.
De kachel is bovendien uitgerust met een oververhittingsbeveiliging die het apparaat automatisch uitschakelt als een onderdeel van de kachel te heet wordt.

Belangrijke voorzorgsmaatregelen

Houd bij het gebruik van dit product rekening met de volgende voorzorgsmaatregelen om het risico op brand, elektrische schokken of ander letsel aan personen en schade aan voorwerpen te voorkomen.

Lees de instructies zorgvuldig door voordat u de kachel gebruikt. Door het apparaat op de juiste manier te gebruiken, bent u verzekerd van het beste resultaat op een veilige manier.

1. Om oververhitting te voorkomen, mag u de kachel niet afdekken. 
2. Sluit het apparaat uitsluitend aan op een geaard stopcontact met een voedingsspanning die overeenkomt met de gegevens op het label.
3. Houd de voedingskabel uit de buurt van de hete behuizing van de kachel.
4. Gebruik deze kachel niet in de directe omgeving van een bad, een douche of een zwembad.
5. Uitsluitend voor gebruik binnenshuis.
6. Gebruik de kachel altijd rechtop op een stevige, vlakke en stabiele ondergrond.
7. Houd textiel, gordijnen en andere brandbare materialen op minstens 1 meter afstand.
8. De kachel niet direct onder een stopcontact plaatsen.
9. Dit draagbare apparaat niet aan de wand monteren.
10. Steek geen voorwerpen door de luchtinlaatroosters en warmte-uitlaatroosters.
11. Niet gebruiken in ruimtes waar brandbare vloeistoffen worden opgeslagen of waar brandbare dampen aanwezig kunnen zijn.
12. Haal de stekker van de kachel uit het stopcontact wanneer u de kachel verplaatst.
13. Als de voedingskabel beschadigd is, moet deze vervangen worden door de fabrikant, diens servicepartner of een vergelijkbare gekwalificeerde persoon.
14. Kinderen van 8 jaar en ouder en personen met beperkte geestelijke en lichamelijke vermogens mogen het apparaat alleen gebruiken onder passend toezicht of instructies hebben gekregen en zich bewust zijn van de gevaren.
15. Kinderen mogen niet met het apparaat spelen. Schoonmaak en onderhoud door de gebruiken mogen niet worden uitgevoerd door kinderen tenzij ze onder toezicht staan.
16. Houd kinderen onder de 3 jaar uit de buurt, tenzij ze continu onder toezicht staan.
17. Kinderen van 3 tot en met 8 jaar mogen het apparaat alleen in- of uitschakelen wanneer het zich in de daarvoor bestemde gebruiksstand bevindt en zij onder toezicht staan of hiervoor instructies hebben gekregen. Zij mogen het apparaat niet aansluiten, instellen, schoonmaken of onderhoud.
18. Sommige onderdelen kunnen zeer heet worden en brandwonden veroorzaken. Wees extra voorzichtig wanneer er kinderen of kwetsbare personen aanwezig zijn.
19. Niet gebruiken in kleine ruimtes waarin zich personen bevinden die de ruimte niet zonder hulp kunnen verlaten, tenzij er voortdurend toezicht worden gehouden.

20. Het apparaat niet gebruiken als het is gevallen of zichtbare schade vertoont.
21. Niet proberen het apparaat zelf te repareren. Onderhoud mag alleen worden uitgevoerd door gekwalificeerd personeel.
22. Laat schoonmaakrobots niet zonder toezicht in dezelfde ruimte werken.
23. Gebruik geen verlengsnoer, stekkertimer, adapter voor afstandsbediening of extern schakelapparaat.
24. Het apparaat niet aansluiten op een stroomkring die regelmatig door het elektriciteitsbedrijf worden in- en uitgeschakeld.

Waarschuwing! Dit product mag niet open gemaakt worden door onbevoegd personeel.
Elke poging om het product te openen of te repareren kan het risico op een elektrische schok met zich meebrengen en ertoe leiden dat het product gevaarlijk wordt om te gebruiken. Het product bevat geen onderdelen die door de gebruiker kunnen worden gerepareerd. Laat onderhoud over aan een gekwalificeerde monteur.

Technische specificaties

Nominale spanning: 230V ~ 50Hz
Nominaal vermogen: 2000W
Beschermingsklasse: I

Structuur en onderdelen



Afbeelding 1



Afbeelding 2



Afbeelding 3

Afbeelding 1 – schroeven voor het bevestigen van de voetjes (4 stuks)
Afbeelding 2 – kachel (1 stuk)
Afbeelding 3 – kachelvoetje (2 stuks)

Instructies voor gebruik

Het apparaat is bedoeld voor huishoudelijk gebruik binnenshuis als draagbare kamerkachel. De kachel niet buitenshuis, op vochtige plaatsen of voor andere doeleinden dan het verwarmen van ruimtes gebruiken.
De kachel wordt geleverd met losse voetjes. De voetjes moeten eerst bevestigd worden voordat u de kachel gebruikt.
WAARSCHUWING: De kachel niet gebruiken als de voetjes niet bevestigd zijn. De kachel mag uitsluitend in rechtopstaande positie gebruikt worden (met de voetjes aan de onderkant). Als u de kachel in een andere positie gebruikt, kan dit een gevaarlijke situatie veroorzaken.

Uitpakken en montage

1. Haal de kachel en alle accessoires voorzichtig uit de verpakking.
2. Controleer of de kachel, de stekker en de voedingskabel tijdens het transport niet beschadigd zijn. Het apparaat niet gebruikt als het beschadigd is..
3. Plaats de kachel ondersteboven op de beschermende verpakking.
4. Bevestig elke voetje met twee van de meegeleverde schroeven op de daarvoor bestemde plaatsen.
5. Draai de schroeven stevig vast en zet de kachel vervolgens weer rechtop.

Het bevestigen van de voetjes

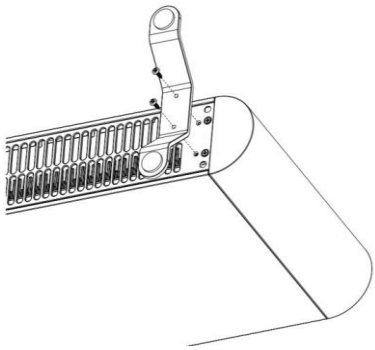

Afbeelding 4

Bevestig slechts 2 schroeven per voetje op de aangegeven plaatsen.
Draai de kachel voorzichtig ondersteboven en bevestig de voetjes stevig aan de kachel met de meegeleverde schroeven.
WAARSCHUWING: Plaats de kachel op een goede plek. Zet deze niet voor of direct onder een stopcontact. Zorg ervoor dat deze niet onder een plank, gordijnen of een ander obstakel staat.

De kachel voor de eerste keer gebruiken

Om de kachel in te schakelen, hoeft u na de montage alleen de stekker in het stopcontact te steken.
Opmerking: Het element is voorzien van een beschermende folie die tijdens de eerste paar minuten van gebruik zal verbranden; dit kan een kleine hoeveelheid rookontwikkeling veroorzaken. Dit is heel normaal – de dampen
zijn niet giftig en verdwijnen snel.
Wij raden u aan een raam open te zetten om de ruimte te luchten wanneer u de kachel voor de eerste keer gebruikt.

1. Zorg ervoor dat de voetjes geïnstalleerd zijn en dat de kachel rechtop op een stabiele ondergrond staat.
2. Sluit de stekker rechtstreeks aan op een geschikt, geaard stopcontact dat voldoet aan de specificaties op het label.
3. Op het display staat "--", wat aangeeft dat het apparaat in de stand-bymodus staat.
4. Druk op de Stand-by-knop. Bij de eerste inschakeling staat de kachel standaard ingesteld op het lage verwarmingsniveau (800W) en een ingestelde temperatuur van 20 °C.

Belangrijkste functies

- Elektronische thermostaat met een temperatuurbereik van 5 °C tot 35 °C.
- Drie instelbare vermogensstanden: 800 W, 1200 W en 2000 W.
- Digitaal display, draaiknop voor temperatuurregeling en aanraakbediening.
- Wifi-verbinding en bediening via de Adax Wifi--app.
- Het kinderslot kan zowel op de kachel zelf als via de Adax Wifi-app worden in- en uitgeschakeld.
- Verwarmingsschema's en slimme verwarmingsfuncties beschikbaar via de Adax Wifi-app.
- Omvalschakelaar en oververhittingsbeveiliging.

Bedieningselementen en indicatielampjes



Afbeelding 5

Bedieningselement/indicatielampje	Functie
Stand-b-knop	Schakelt tussen de bedrijfs- en stand-bymodus.
Modusknop	Bladert door de beschikbare vermogensstanden.
OK-knop	Start het koppelen via Wifi; wordt in combinatie met andere bedieningselementen gebruikt voor bepaalde functies
Draaiknop	Met de klok mee wordt de ingestelde temperatuur verhoogd en tegen de klok in verlaagd.
Display	Geeft de ingestelde temperatuur, de verwarmingsmodus en statusinformatie weer.

Na ongeveer 30 seconden inactiviteit worden het display en het rode verwarmingslampje gedimd. Druk op een willekeurige knop of draai aan de bedieningsknop om het display weer te activeren.

Symbolen en termen

Term / display	Betekenis
- -	Stand-bymodus
°C	Ingestelde temperatuur
Rood verwarmingslampje	Het verwarmingselement staat onder spanning
Blauw Wifi-lampje	Status Wifi-verbinding
CC	Kinderslot actief
rE	Indicatie voor het terugzetten naar de fabrieksinstellingen

Verwarmingsniveau selecteren

Druk op de modusknop om het vermogensniveau te wijzigen. Elke keer dat u drukt, schakelt u tussen de beschikbare instellingen.:

Niveau	Nominaal vermogen	Typisch gebruik
Laag	800 W	Lagere warmteafgifte of temperatuurbehoud
Gemiddeld	1200 W	Matige warmteafgifte
Hoog	2000 W	Maximale warmteafgifte

De temperatuur instellen:

Terwijl de kachel in werking is, draai de bedieningsknop met de klok mee om de ingestelde temperatuur te verhogen of tegen de klok in om deze te verlagen. Het instelbereik ligt tussen 5 °C en 35 °C. Wanneer de minimumwaarde van 5 °C is bereikt, schakelt de kachel bij verder draaien tegen de klok in over naar de stand-bymodus (- -) .

De kachel koppelen met de Adax Wifi-app

1. Download de Adax Wifi-app via de Apple App Store of Google Play.
2. Schakel de Wifi-koppeling op de kachel in door de OK-knop 5 seconden ingedrukt te houden, totdat het blauwe Wifi-lampje begint te knipperen.
3. Volg de instructies in de app en voeg de kachel toe.

Opmerking: Het netwerk moet 2,4 GHz Wi-Fi ondersteunen. Tijdschema's en andere gekoppelde functies zijn pas beschikbaar nadat de kachel is toegevoegd aan en geconfigureerd is in de Adax Wifi-app.

Extra functies

Kinderslot

Houd de OK- en Modusknop tegelijkertijd 5 seconden ingedrukt totdat "CC" op het display knippert. Herhaal deze procedure om het slot uit te schakelen. Wanneer het kinderslot is ingeschakeld, zijn de bedieningsknoppen

van de kachel uitgeschakeld totdat het slot wordt uitgeschakeld. Zodra de kachel is toegevoegd aan de Adax Wifi-app, kan het kinderslot ook via de app worden in- of uitgeschakeld.

Fabrieksinstellingen herstellen

Houd de Stand-by- en OK-knoppen tegelijkertijd 5 seconden ingedrukt totdat "rE" op het display knippert. De kachel keert dan terug naar de standaardinstellingen: een ingestelde temperatuur van 20 °C en het lage vermogensniveau (800 W).

Stroomstoring en geheugen

Na een stroomstoring hervat de kachel de werking op basis van de toestand waarin deze zich vóór de stroomonderbreking bevond. Als de kachel vóór de stroomstoring in werking was, wordt de laatst ingestelde temperatuur hersteld en wordt het vermogensniveau standaard ingesteld op Laag (800 W). Als de kachel zich in de stand-bymodus bevond, keert deze terug naar de stand-bymodus. Als de kachel is toegevoegd aan de Adax Wifi-app, probeert deze automatisch opnieuw verbinding te maken met het Wi-Fi-netwerk.

Onderhoud

1. Haal altijd de stekker uit het stopcontact en laat de kachel eerst afkoelen voordat u deze schoonmaakt.
2. Maak de kachel schoon met een zachte, vochtige (niet natte) doek.

WAARSCHUWING:

- De kachel niet onderdompelen in water.
- Gebruik geen chemische schoonmaakmiddelen zoals wasmiddelen of schurende reinigingsmiddelen.
- Zorg ervoor dat er geen water in de kachel terechtkomt, aangezien dit gevaar kan opleveren.

3. Voordat u de kachel opbergt, moet u het netsnoer netjes opbergen en de kachel op een schone, droge plaats bewaren.
4. Probeer de kachel bij een storing of in geval van twijfel niet zelf te repareren, aangezien dit brandgevaar of een elektrische schok kan veroorzaken.

Recycling

Afvoeren van afgedankte elektrische en elektronische apparatuur (AEEA)

Van toepassing in de lidstaten van de Europese Unie en andere Europese landen met gescheiden inzamelingssystemen. Dit symbool op het product of de verpakking geeft aan dat het product niet bij het huishoudelijk afval mag worden weggegooid. Het moet in plaats daarvan worden ingeleverd bij een geschikt inzamelpunt voor de recycling van afgedankte elektrische en elektronische apparatuur.

Door ervoor te zorgen dat dit product op de juiste manier wordt afgevoerd, helpt u mogelijke negatieve gevolgen voor het milieu en de volksgezondheid te voorkomen die anders zouden kunnen voortvloeien uit onjuiste afvalverwerking.

Door materialen te recyclen worden natuurlijke hulpbronnen gespaard.

Voor meer informatie over de recycling van dit product kunt u contact opnemen met uw gemeente, de afvalverwerkingsdienst of de winkel waar u het product hebt gekocht.



Informatievereisten voor elektrische lokale ruimteverwarmers. (KWT-modellen)

Contactgegevens:		Zie de laatste pagina van de instructiehandleiding			
		Modelnummer(s): VG14 20 KWT			
Item	Symbool	Waarde	Eenheid	Item	Eenheid
Warmteafgifte				Type warmteafgifte/regeling van de kamertemperatuur	
Nominale warmteafgifte	Pnom	2,000	kW	Een-trap verwarmingsvermogen en geen kamertemperatuurregeling	[nee]
Minimale warmteafgifte (indicatie)	Pmin	0,800	kW	Twee of meer handmatige standen, geen kamertemperatuurregeling	[nee]
Maximale continue warmteafgifte	Pmax,c	2,000	kW	met mechanische thermostaat voor kamertemperatuurregeling	[nee]
Stroomverbruik				met elektronische kamertemperatuurregeling elektronische kamertemperatuurregeling plus dag-timer	[ja] [nee]
In uit-modus	Po	0,00	W	elektronische kamertemperatuurregeling plus week-timer	[nee]
In stand-bymodus	Psm	0,34	W	**Andere bedieningsopties (meerdere selecties mogelijk)**	
In rustmodus	Pidle	0,69	W		
In netwerk stand-by	Pnsm	0.48	W		
Stand-bymodus met weergave van informatie of status			Nee		
Energie-efficiëntie van ruimteverwarming per seizoen	ηS, aan	91	%	kamertemperatuurregeling met aanwezigheidsdetectie	[nee]
				kamertemperatuurregeling met open raamdetectie	[nee]
				afstandsbedieningsoptie	[nee]
				adaptieve startregeling	[nee]
				beperking van de gebruiksduur	[nee]
				zwarte lampsensor	
				Zelf-leren functionaliteit	[nee]
				Regelnauwkeurigheid	[nee]

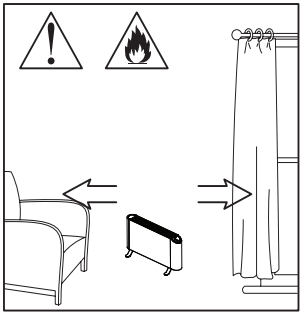

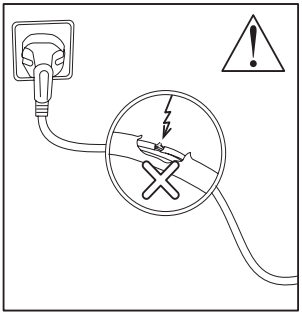

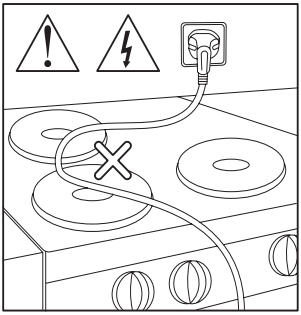

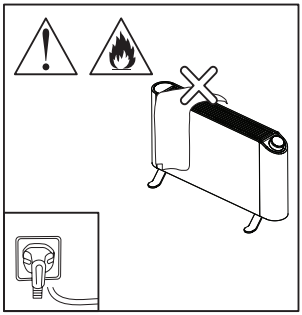

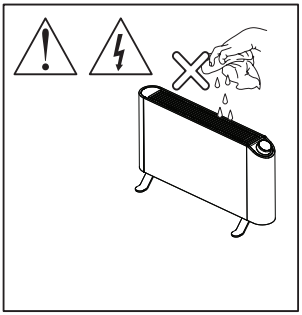

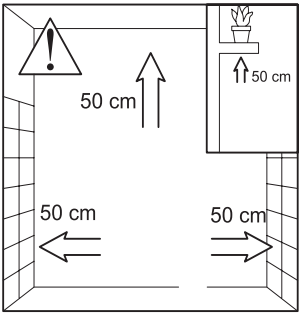

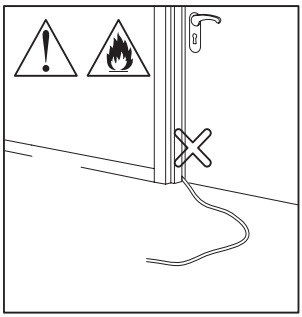

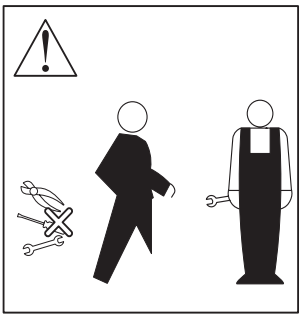

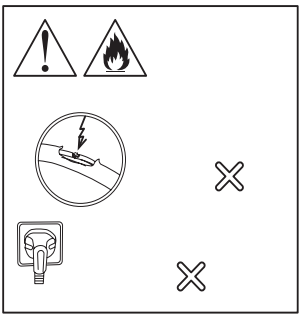



Let op: dit symbool betekent NIET AFDEKKEN!



Instruções de utilização do aquecedor portátil VG14 20 KWT Branco, VG14 20 KWT Preto

Este produto é adequado apenas para espaços bem isolados ou para utilização ocasional.

Antes de montar e utilizar este produto, leia estas instruções e guarde-as para referência futura.
Obrigado por escolher este aquecedor Adax VG14. Para tirar o máximo partido do seu novo aquecedor, aconselhamos que leia atentamente estas instruções antes de o utilizar. Isto garantirá o melhor desempenho do aparelho e a sua utilização em segurança.

Funcionalidades de segurança

Para sua segurança, o aquecedor está equipado com um interruptor de segurança antiqueda situado na base. Este interruptor desliga automaticamente o aquecedor caso este seja derrubado.
Para funcionar corretamente, o aquecedor deve ser colocado sobre uma superfície firme e nivelada.
O aquecedor está também equipado com um sistema de proteção contra sobreaquecimento que desliga automaticamente o aparelho caso alguma das suas partes fique excessivamente quente.

Precauções importantes

Quando este produto estiver em funcionamento, tenha em atenção as seguintes precauções para evitar o risco de incêndio, choque elétrico ou outros danos a pessoas e objetos.

Leia atentamente as instruções antes de colocar o radiador em funcionamento.
A utilização correta garantirá o melhor resultado de forma segura.

1. Para evitar o sobreaquecimento, não cubra o aquecedor. 
2. Ligue apenas a uma tomada com ligação à terra cuja alimentação corresponda à indicada na etiqueta de características.
3. Mantenha o cabo de alimentação afastado do corpo quente do aquecedor.
4. Não utilize o aquecedor nas imediações de uma banheira, chuveiro ou piscina.
5. Apenas para utilização em interiores.
6. Utilize sempre o aquecedor na posição vertical, sobre uma superfície firme, nivelada e estável.
7. Mantenha têxteis, cortinas e outros materiais inflamáveis a, pelo menos, 1 m de distância.
8. Não coloque o aquecedor imediatamente por baixo de uma tomada.
9. Não monte este aparelho portátil na parede.
10. Não introduza objetos através das grelhas de entrada de ar ou de saída de calor.
11. Não utilize em locais onde sejam armazenados líquidos inflamáveis ou possam estar presentes vapores inflamáveis.
12. Desligue o aquecedor da tomada antes de o deslocar.
13. Se o cabo de alimentação estiver danificado, deve ser substituído pelo fabricante, pelo seu agente de assistência técnica ou por uma pessoa igualmente qualificada.
14. Crianças a partir dos 8 anos e pessoas com capacidades reduzidas só podem utilizar o aparelho sob supervisão ou instrução adequada e desde que compreendam os perigos envolvidos.
15. As crianças não devem brincar com o aparelho. A limpeza e a manutenção não devem ser efetuadas por crianças sem supervisão.
16. Mantenha as crianças com menos de 3 anos afastadas, exceto sob supervisão contínua.
17. As crianças com idades entre os 3 e os 8 anos só podem ligar ou desligar o aparelho quando este se encontrar na sua posição de funcionamento prevista e sob supervisão ou instrução. Não devem ligar o aparelho à tomada, regulá-lo, limpá-lo ou realizar a sua manutenção.
18. Algumas partes ficam muito quentes e podem causar queimaduras. Tenha especial cuidado quando estiverem presentes crianças ou pessoas vulneráveis.
19. Não utilize em divisões pequenas ocupadas por pessoas incapazes de sair sem ajuda, exceto sob supervisão constante.

20. Não utilize o aparelho se este tiver caído ou apresentar danos visíveis.
21. Não tente efetuar reparações. A manutenção deve ser efetuada por pessoal qualificado.
22. Não permita que robôs de limpeza funcionem na mesma divisão sem supervisão.
23. Não utilize uma extensão elétrica, temporizador de ligação, adaptador de controlo remoto ou dispositivo de comutação externo.
24. Não ligue o aparelho a um circuito que seja regularmente ligado e desligado pela entidade

fornecedora de energia. Aviso! Este produto não deve ser aberto por pessoal não autorizado.
Qualquer tentativa de abrir ou reparar o produto pode causar risco de choque elétrico e tornar o produto perigoso para utilização. Não existem no interior peças que possam ser reparadas pelo utilizador.
A manutenção deve ser confiada a pessoal qualificado.

Especificações técnicas

Tensão nominal: 230V ~ 50Hz
Potência nominal: 2000W
Classe de proteção: I

Estrutura e componentes



Figura 1

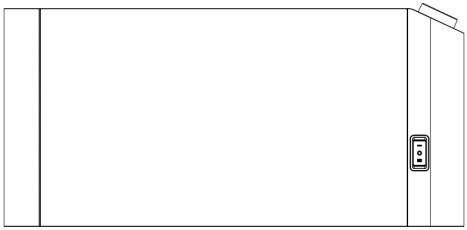

Figura 2



Figura 3

Figura 1 - parafusos de fixação dos pés (4 unid.)
Figura 2 - aquecedor (1 unid.)
Figura 3 - pé do aquecedor (2 unid.)

Instruções de utilização

O aparelho destina-se a uso doméstico em interiores, como aquecedor portátil de ambiente. Não o utilize no exterior, em locais húmidos ou para qualquer outro fim que não o aquecimento de divisões.
O aquecedor é fornecido com os pés desmontados. Os pés devem ser montados antes de colocar o aquecedor em funcionamento. AVISO: Não coloque o aquecedor em funcionamento sem os pés montados. O aquecedor só deve ser utilizado na posição vertical (com os pés na parte inferior). A utilização do aquecedor em qualquer outra posição pode criar uma situação de perigo.

Desembalamento e montagem

1. Retire cuidadosamente o aquecedor e todos os acessórios da embalagem.
2. Verifique se o aquecedor, a ficha e o cabo de alimentação apresentam danos de transporte. Não utilize o aparelho se estiver danificado.
3. Coloque o aquecedor virado ao contrário sobre a embalagem de proteção.
4. Fixe cada pé utilizando dois dos parafusos fornecidos, nas posições indicadas.
5. Aperte bem os parafusos e, em seguida, volte a colocar o aquecedor na posição vertical.

Montagem dos pés

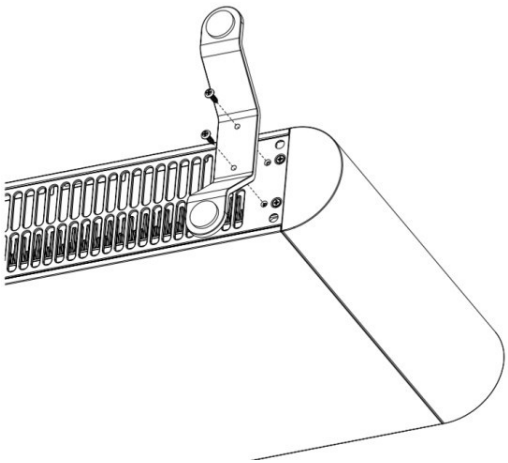

Figura 4

Coloque apenas 2 parafusos em cada pé, nas posições indicadas.
Vire cuidadosamente o aquecedor ao contrário e utilize os parafusos fornecidos para fixar bem os pés ao aquecedor.
AVISO: Posicione o aquecedor com cuidado. Não o coloque à frente ou imediatamente por baixo de uma tomada elétrica. Certifique-se de que não fica posicionado por baixo de uma prateleira, cortinas ou qualquer outro obstáculo.

Primeira utilização

Para ativar o aquecedor após a montagem, basta ligá-lo à tomada.
Nota: A resistência foi revestida com uma película protetora que se queima durante os primeiros minutos de utilização, podendo causar um ligeiro fumo. Isto é perfeitamente normal – o fumo não é tóxico e desaparecerá rapidamente.
Recomendamos que abra uma janela para ventilar a divisão ao utilizar o aquecedor pela primeira vez.

1. Certifique-se de que ambos os pés estão instalados e de que o aquecedor está na posição vertical sobre uma superfície estável.
2. Ligue a ficha diretamente a uma tomada de parede adequada, com ligação à terra, que corresponda à etiqueta de características.
3. O visor apresenta "--", indicando o modo de standby.
4. Prima o botão Standby. No arranque inicial, o aquecedor assume por predefinição o nível de aquecimento baixo (800 W) e um valor de regulação da temperatura de 20°C.

Funções principais

- Termóstato eletrónico com uma gama de temperatura de 5°C a 35°C.
- Três níveis de potência selecionáveis: 800 W, 1200 W e 2000 W.
- Visor digital, regulador rotativo de temperatura e comandos tácteis.
- Conetividade Wi-Fi e controlo através da aplicação Wi-Fi da Adax.
- O bloqueio para crianças pode ser ativado e desativado no próprio aquecedor ou através da aplicação Wi-Fi da Adax.
- Programações de aquecimento e funções de aquecimento inteligente disponíveis através da aplicação Wi-Fi da Adax.
- Interruptor antiqueda e proteção contra sobreaquecimento.

Comandos e indicadores

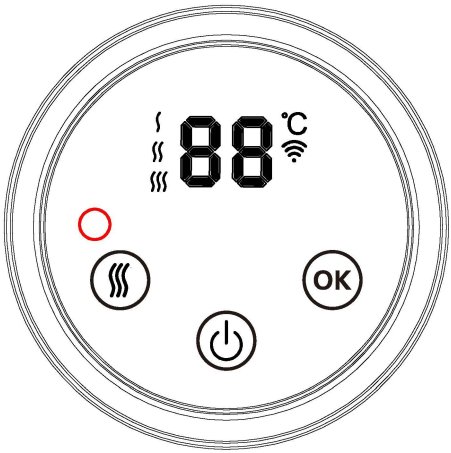

Figura 5

Comando/indicador	Função
Bot«o Standby ⏻	Alterna entre funcionamento e standby.
But«o Modo	Percorre os n²veis de pot°ncia dispon²veis.
Bot«o OK (OK)	Inicia o emparelhamento Wi-Fi; usado com outros comandos para fun-»es selecionadas.
Regulador rotativo	Sentido hor§rio aumenta, anti-hor§rio diminui a temperatura definida.
Visor	Mostra a temperatura definida, o modo de aquecimento e informações de estado.

Após cerca de 30 segundos de inatividade, o visor e o indicador vermelho de aquecimento diminuem de intensidade. Prima qualquer botão ou rode o regulador para reativar o visor.

Símbolos e termos

Termo/visor	Significado
- -	Modo de standby
°C	Valor de regula-«o da temperatura
Indicador vermelho de aquecimento	A resist°ncia de aquecimento est§ ativa
Indicador azul de Wi-Fi	Estado da liga-«o Wi-Fi
CC	Bloqueio para crian-as ativo
rE	Indica-«o de reposi-«o de f§brica

Selecionar o nível de aquecimento

Prima o botão Mode para alterar o nível de potência. Cada pressão percorre as definições disponíveis:

Nível	Potência nominal	Utilização típica
Baixo	800 W	Menor necessidade de aquecimento ou manuten-«o da temperatura
M®dio	1200 W	Necessidade de aquecimento moderada
Alto	2000 W	Pot°ncia m§xima de aquecimento

Definir a temperatura

Com o aquecedor em funcionamento, rode o regulador no sentido horário para aumentar o valor de regulação da temperatura ou no sentido anti-horário para o diminuir. A gama selecionável é de 5°C a 35°C. Quando o valor mínimo de 5°C é atingido, uma rotação adicional no sentido anti-horário coloca o aquecedor em modo de standby (- -).

Emparelhar o aquecedor com a aplicação Wi-Fi da Adax

1. Transfira a aplicação Adax WiFi a partir da Apple App Store ou da Google Play.
2. Ative o emparelhamento Wi-Fi no aquecedor premindo sem soltar o botão OK durante 5 segundos, até o indicador azul de Wi-Fi começar a piscar.
3. Siga as instruções da aplicação para adicionar o aquecedor.

Nota: A rede deve suportar Wi-Fi de 2,4 GHz. As programações e outras funcionalidades associadas só ficam disponíveis depois de o aquecedor ser adicionado e configurado na aplicação Wi-Fi da Adax.

Funções adicionais

Bloqueio para crianças

Prima sem soltar os botões OK e Mode em simultâneo durante 5 segundos, até "CC" começar a piscar no visor. Repita o procedimento para desativar o bloqueio. Quando o bloqueio para crianças está ativo, os comandos do aquecedor ficam desativados até o bloqueio ser desativado. Depois de o aquecedor ser adicionado à aplicação Wi-Fi da Adax, o bloqueio para crianças também pode ser ativado ou desativado através da aplicação.

Reposição de fábrica

Prima sem soltar os botões Standby e OK em simultâneo durante 5 segundos, até "rE" começar a piscar no visor. O aquecedor volta então às suas definições de fábrica: um valor de regulação da temperatura de 20°C e o nível de potência baixo (800 W).

Interrupção de energia e memória

Após uma interrupção de energia, o aquecedor retoma o funcionamento de acordo com o seu estado anterior. Se o aquecedor estivesse em funcionamento antes da interrupção, o último valor de regulação da temperatura é restaurado e o nível de potência assume por predefinição o valor Baixo (800 W). Se o aquecedor estivesse em modo de standby, regressa ao modo de standby. Se o aquecedor tiver sido adicionado à aplicação Wi-Fi da Adax, tentará automaticamente religar-se ao Wi-Fi.

Manutenção

1. Retire sempre a ficha da tomada e deixe o aquecedor arrefecer antes de o limpar.
2. Limpe o aquecedor com um pano macio e húmido (não molhado).

AVISO:

- Não mergulhe o aquecedor em água.
- Não utilize produtos químicos de limpeza, como detergentes ou produtos abrasivos.
- Não deixe entrar água no interior do aquecedor, uma vez que isso pode criar uma situação de perigo.

3. Antes de guardar o aquecedor, arrume o cabo de alimentação de forma organizada e mantenha o aquecedor num local limpo e seco.
4. Em caso de avaria ou dúvida, não tente reparar o aquecedor por si próprio, uma vez que isso pode resultar em risco de incêndio ou choque elétrico.

Reciclagem

Eliminação de Resíduos de Equipamentos Elétricos e Eletrónicos (REEE)

Aplicável nos Estados-Membros da União Europeia e noutros países europeus com sistemas de recolha seletiva. Este símbolo, presente no produto ou na respetiva embalagem, indica que o produto não deve ser eliminado juntamente com os resíduos domésticos. Em vez disso, deve ser entregue num ponto de recolha adequado para reciclagem de resíduos de equipamentos elétricos e eletrónicos.

Ao garantir a eliminação correta deste produto, estará a contribuir para evitar eventuais consequências negativas para o ambiente e a saúde humana que, de outra forma, poderiam resultar de um tratamento inadequado dos resíduos.

A reciclagem de materiais ajuda a preservar os recursos naturais.

Para mais informações sobre a reciclagem deste produto, contacte a sua câmara municipal, o serviço de recolha de resíduos ou o revendedor onde o produto foi adquirido.



Requisitos de informação para aquecedores elétricos de ambiente local. (modelos KWT)

Contacto:	Consulte a ¼ltima p§gina do Manual de Instru-»es				
Identificador(es) do modelo: VG14 20 KWT					
Item	S²mbolo	Valor	Unidade	Item	Unidade
Sa²da de calor				Tipo de sa²da de calor/controlo da temperatura ambiente	
Sa²da de calor nominal Sa²da de calor m²nima (indicativo)	Pnom	2.000	kW	Sa²da de calor de fase ¼nica e sem controlo da temperatura ambiente	[n«o]
	Pmin	0.800	kW	Dois ou mais n²veis manuais, sem controlo da temperatura ambiente	[n«o]
Sa²da de calor cont²nua m§xima	Pmax,c	2.000	kW	com controlo da temperatura ambiente com term·stato mec©nico,	[n«o]
Consumo de energia				com controlo eletr·nico da temperatura ambiente	[sim]
No modo desligado	Po	0.00	W	controlo eletr·nico da temperatura ambiente com temporizador di§rio	[n«o]
No modo de standby	Psm	0.34	W	controlo eletr·nico da temperatura ambiente com temporizador semanal	[n«o]
No modo inativo	Pidle	0.69	W	**Outras opções de controlo (são possíveis várias seleções)**	
Em standby de rede	Pnsm	0.48	W	controlo da temperatura ambiente, com dete-«o de presen-a	[n«o]
Modo de standby com apresenta-«o de informa-«o ou estado			N«o	controlo da temperatura ambiente, com dete-«o de janela aberta	[n«o]
Aquecimento de espa-os sazonal efici°ncia energ®tica no	*ηS, on*	91	%	op-«o de controlo ¨ dist©ncia	[n«o]
				controlo de arranque adaptativo	[n«o]
				limita-«o do tempo de funcionamento	[n«o]
				sensor de globo negro	
				funcionalidade de autoaprendizagem	[n«o]
				Precis«o do controlo	[n«o]

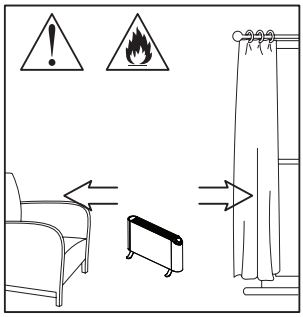

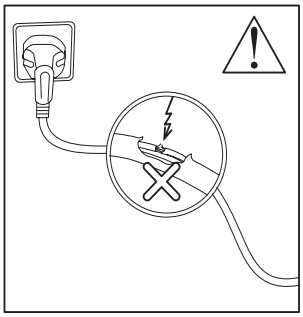

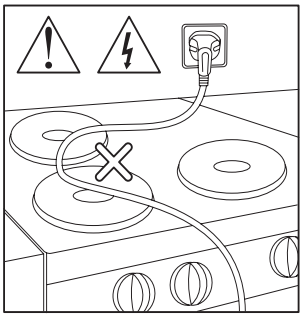

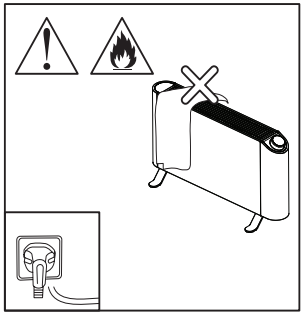

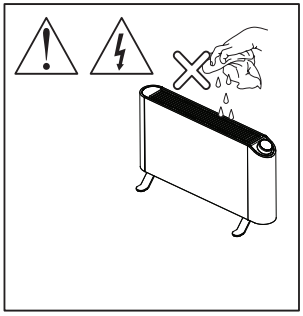

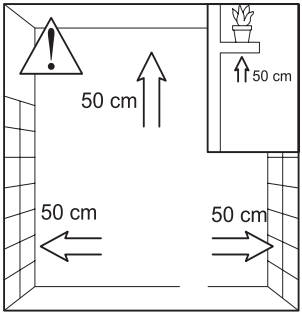

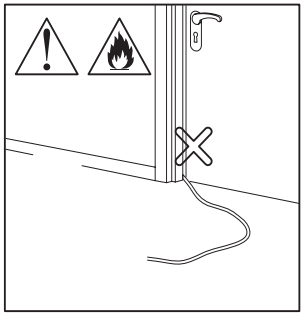





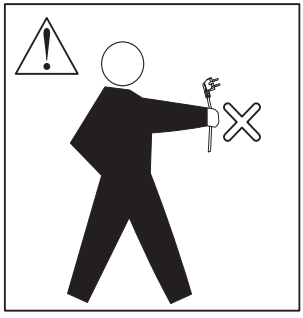

Tenha em atenção que este símbolo significa NÃO COBRIR!



Инструкции за потребителя за преносим отоплител
VG14 20 KWT Бял, VG14 20 KWT Черен
Този продукт е подходящ само за добре изолирани помещения или за краткотрайна употреба.

Преди да сглобите и използвате този продукт, моля, прочетете тези инструкции и ги запазете за бъдеща справка.
Благодаря, че избрахте този отоплител Adax VG14. За да извлечете максимална полза от новия си отоплител, Ви препоръчваме да прочетете внимателно тези инструкции преди да започнете да го използвате. Това ще Ви гарантира, че ще получите най-добрата ефективност от уреда и ще го използвате безопасно.

Функции за безопасност

За ваша безопасност отоплителят е оборудван с предпазен ключ, разположен в основата. Този ключ автоматично изключва нагревателя, ако бъде съборен.
За да работи правилно, нагревателят трябва да бъде поставен върху твърда, равна повърхност.
Отоплителят е оборудван и със система за защита от прегряване, която автоматично изключва уреда, ако някоя част от него стане прекалено гореща.

Важни гаранции

Когато използвате този продукт, моля, бъдете наясно със следните предпазни мерки, за да избегнете риск от пожар, токов удар или други вреди за хора и предмети.

Прочетете внимателно инструкциите, преди да пуснете отоплителя в експлоатация.
Правилната употреба ще гарантира най-добрия резултат по безопасен начин.

1. За да избегнете прегряване, не покривайте отоплителя. 
2. Свържете уреда само към заземен контакт със захранване, съответстващо на етикета с техническите характеристики.
3. Дръжте захранващия кабел далеч от горещия корпус на отоплителя.
4. Не използвайте отоплителя в непосредствена близост до вана, душ или басейн.
5. Само за вътрешна употреба.
6. Винаги използвайте отоплителя изправен върху твърда, равна и стабилна повърхност.
7. Дръжте текстил, завеси и други запалими материали поне на 1 м разстояние.
8. Не разполагайте отоплителя непосредствено под контакта.
9. Не монтирайте този преносим уред на стената.
10. Не вкарвайте предмети през въздушния вход или отоплителните решетки.
11. Не използвайте на места, където се съхраняват запалими течности, иначе може да има запалими пари.
12. Изключете отоплителя преди да го преместите.
13. Ако захранващият кабел е повреден, той трябва да бъде заменен от производителя, неговия сервизен агент или подобно квалифицирано лице.
14. Деца на възраст 8 и повече години, както и лица с намалени възможности, могат да използват уреда само с подходящ надзор или инструкции и разбиране на опасностите.
15. Децата не трябва да играят с уреда. Почистването и потребителската поддръжка не трябва да се извършват от деца без надзор.
16. Дръжте децата под 3 години далеч, освен ако не са непрекъснато наблюдавани.
17. Децата на възраст от 3 до около 8 години могат да включват или изключват уреда само когато е в предназначеното му работно положение и са под наблюдение или инструкции. Те не трябва да включват, регулират, почистват или поддържат уреда.
18. Някои части стават много горещи и могат да причинят изгаряния. Бъдете особено внимателни, когато има деца или уязвими лица.
19. Не използвайте в малки стаи, където има от хора, които не могат да напуснат без помощ, освен ако не се осигури постоянен надзор.

20. Не използвайте уреда, ако е изпуснат или има видими повреди.
21. Не се опитвайте да ремонтирате. Обслужването трябва да се извършва от квалифициран персонал.
22. Не позволявайте почистващи роботи да работят в същата стая без надзор.
23. Не използвайте удължителен кабел, таймер за включване, адаптер за дистанционно управление или външно устройство за превключване.
24. Не свързвайте уреда към верига, която редовно се включва и изключва от електроразпределителната компания.

Внимание! Този продукт не трябва да бъде отварян от неоторизиран персонал.
Всеки опит за отваряне или ремонт на продукта може да доведе до риск от токов удар и да направи продукта опасен за употреба. Вътре няма части, които могат да се обслужват от потребителя. Препратете обслужването към квалифицирано лице.

Технически характеристики

Номинално напрежение: 230V ~ 50Hz
Номинална мощност: 2000W
Клас на защита: I

Структура и части



Фигура 1

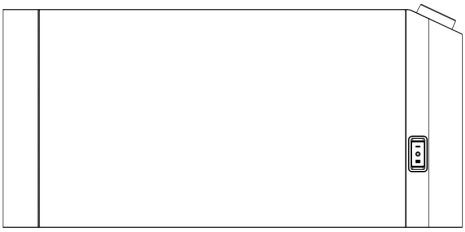

Фигура 2



Фигура 3

Фигура 1 - винтове за фиксиране на краката (4 броя)
Фигура 2 - отоплител (1 брой)
Фигура 3 - крака за отоплителя (2 броя)

Инструкции за употреба

Уредът е предназначен за домашна употреба на закрито като преносим отоплител в стаята. Не го използвайте навън, на влажни места или за каквато и да е друга цел освен отопление на стаята. Отоплителят се доставя без монтирани крака. Те трябва да бъдат прикрепени преди да се включи отоплителя.

ВНИМАНИЕ: Не използвайте отоплителя без прикрепени крачета. Отоплителят трябва да се използва само в изправено положение (с краката в долната част). Използването на отоплителя на друго място може да създаде опасна ситуация.

Разопаковане и сглобяване

1. Извадете внимателно отоплителя и всички аксесоари от опаковката.
2. Проверете отоплителя, щепсела и захранващия кабел за повреди при транспортирането. Не използвайте уреда, ако е повреден.
3. Обърнете отоплителя с долната страна нагоре върху защитната опаковка.
4. Закрепете всеки крак с два от предоставените винтове в определените позиции.
5. Затегнете винтовете здраво, след което върнете отоплителя в изправено положение.

Напасване на краката

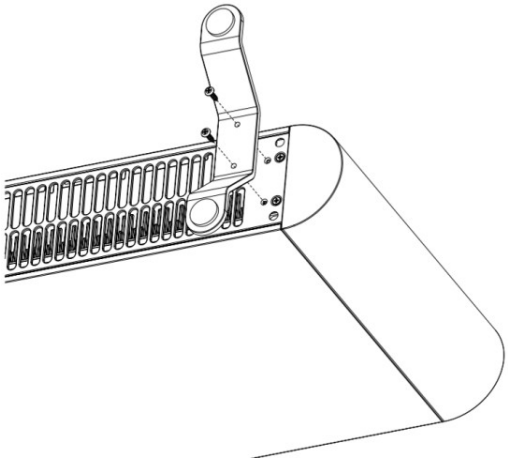

Фигура 4

Поставете само по 2 винта на всеки крак в показаните позиции.

Внимателно обърнете отоплителя с долната страна нагоре и използвайте предоставените винтове, за да закрепите краката здраво към отоплителя.

ВНИМАНИЕ: Внимателно позиционирайте отоплителя. Не го поставяйте пред или директно под контакт. Уверете се, че не е поставен под рафт, завеси или други предмети.

Първоначална употреба

За да активирате отоплителя, след сглобяване, просто го включите.

Забележка: Уредът е покрит със защитно фолио, което изгаря през първите няколко минути на употреба, което може да причини леко отделяне на дим. Това е напълно нормално – изпаренията са нетоксични и бързо изчезват.

Препоръчваме да отворите прозорец, за да проветрите стаята, когато използвате отоплителя за първи път.

1. Уверете се, че и двата крака са монтирани и отоплителят е изправен на стабилна повърхност.
2. Свържете щепсела директно към подходящ заземен контакт, който съответства на етикета с техническите характеристики.
3. Дисплеят показва режим на готовност.
4. Натиснете бутона за режим на готовност. При първоначално стартиране, нагревателят по подразбиране е настроен на ниско ниво на нагряване (800 W) и зададена температура от 20°C.

Основни функции

- Електронен термостат с температурен диапазон от 5°C до 35°C.
- Три избираеми режима на настройка на мощността: 800 W, 1200 W и 2000 W.
- Цифров дисплей, ротационен контрол на температурата и сензорни контроли.
- Wi-Fi свързаност и управление чрез приложението Adax Wi-Fi.
- Детската заключалка може да се активира и деактивира както на отоплителя, така и чрез приложението Adax Wi-Fi.
- Програми за отопление и интелигентни функции за отпление са достъпни чрез приложението Adax Wi-Fi.
- Превключвател при преобръщане и защита срещу прегряване.

Контроли и индикатори

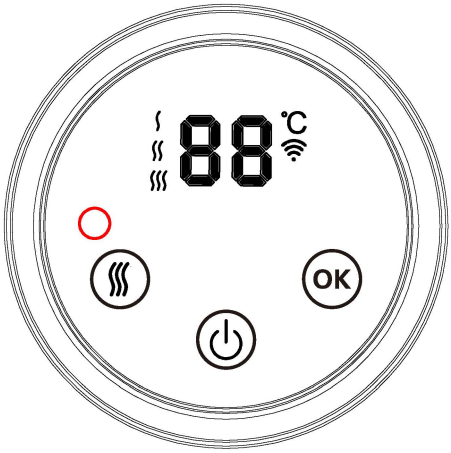

Фигура 5

Контрол / индикатор	Функция
Бутон за режим на готовност	Превключва между работен и режим на готовност.
Бутон за режим	Превключва наличните режими на настройка на мощността.
Бутон OK	Започва сдвояване на Wi-Fi; използва се заедно с други контроли за избрани функции.
Ротационно управление	Въртенето по часовниковата стрелка се увеличава, а обратно намалява зададената температура начасовниковатстрелка.
Дисплей	Показва зададена температура, режим на отопление и информация за състоянието.

След около 30 секунди бездействие, дисплеят и червеният индикатор за нагряване потъмняват. Натиснете някой бутон или завъртете контролния бутон, за да активирате дисплея.

Символи и термини

Термин / дисплей	Значение
- -	Режим на готовност
°C	Зададена температура
Червен индикатор за отопление	Нагревателният елемент се захранва
Син индикатор за Wi-Fi	Статус на Wi-Fi връзка
CC	Активна детска залючалка
rE	Индикация за фабрично нулиране

Избор на ниво на нагряване

Натиснете бутона Режим, за да промените нивото на мощност. Всяко натискане преминава през наличните настройки:

Ниво	Номинална мощност	Типична употреба
Ниско	800 W	По-ниско търсене на топлина или Поддържане на температура
Средно	1200 W	Умерено търсене на топлина
Високо	2000 W	Максимална топлинна мощност

Задаване на температурата

Когато отоплителят работи, завъртете контролния бутон по часовниковата стрелка, за да увеличите зададената температура, или обратно на часовниковата стрелка, за да я намалите. Диапазонът на регулиране е от 5 °C до 35 °C. Когато се достигне минималната стойност от 5 °C, при по-нататъшно завъртане обратно на часовниковата стрелка отоплителят преминава в режим на готовност (- -).

Свързване на отоплителя с приложението Adax Wi-Fi

1. Изтеглете приложението Adax WiFi от Apple App Store или Google Play.
2. Активирайте Wi-Fi сдвояване на отоплителя, като натиснете и задържите бутона OK за 5 секунди, докато синият Wi-Fi индикатор започне да мига.
3. Следвайте инструкциите в приложението, за да добавите отоплителя.

Забележка: Мрежата трябва да поддържа 2.4 GHz Wi-Fi. Програми и други свързани функции са достъпни само след като отоплителят е добавен и конфигуриран в приложението Adax Wi-Fi.

Допълнителни функции

Детска заключалка

Натиснете и задръжте бутоните ”OK” и ”Mode” едновременно за 5 секунди, докато на дисплея започне да мига "CC".

Повторете процедурата за деактивиране на заключването. Когато детската ключалка е активна, контролите на нагревателя са изключени, докато ключалката не бъде деактивирана. След като отоплителят бъде добавен към приложението Adax Wi-Fi, детската заключалка също може да бъде активирана или изключена чрез приложението.

Фабрично нулиране

Натиснете и задръжте бутоните „Режим на готовност“ и “OK“ едновременно за 5 секунди, докато на дисплея започне да мига "rE". След това отоплителят се връща към фабричните си настройки: зададена температура от 20°C и ниско ниво на мощност (800 W).

Прекъсване на захранването и памет

След прекъсване на захранването, отоплителят възобновява работата си според предишното си състояние. Ако отоплителят е работил преди прекъсването на захранването, последната зададена температура се възстановява и нивото на мощност по подразбиране е Ниско (800 W). Ако отоплителят е бил в режим на готовност, той се връща в режим на готовност. Ако отоплителят е добавен към приложението Adax Wi-Fi, той автоматично се опитва да се свърже отново с Wi-Fi.

Поддръжка

1. Винаги изваждайте щепсела от контакта и оставете отоплителя да се охлади преди почистване.
2. Избършете отоплителя с мека, влажна (не мокра) кърпа.

ВНИМАНИЕ:

- Не потапяйте отоплителя във вода.
- Не използвайте почистващи химикали като перилни препарати или абразивни почистващи препарати.
- Не позволявайте вода да навлиза във вътрешността на отоплителя, тъй като това може да създаде опасност.

3. Преди да приберете отоплителя, прилежно приберете захранващия кабел и дръжте отоплителя на чисто и сухо място.
4. В случай на повреда или имате съмнения, не се опитвайте сами да ремонтирате отоплителя, тъй като това може да доведе до опасност от пожар или токов удар.

Рециклиране

Изхвърляне на отпадъчно електрическо и електронно оборудване (WEEE)

Приложимо в държавите членки на Европейския съюз и други европейски страни с отделни системи за събиране. Този символ върху продукта или опаковката му показва, че продуктът не трябва да се изхвърля заедно с битовите отпадъци. Вместо това трябва да се отнесе на подходящ пункт за събиране на отпадъци от електрическо и електронно оборудване.

Като гарантирате, че този продукт се изхвърля правилно, ще помогнете да се предотвратят потенциални негативни последици за околната среда и човешкото здраве, които биха могли да възникнат от неправилно боравене с отпадъци.

Рециклирането на материали помага за опазване на природните ресурси.

За повече информация относно рециклирането на този продукт, моля, свържете се с местната община, службата за изхвърляне на отпадъци или с търговеца, от когото е закупен продуктът.



Информационни изисквания за електрическите местни отоплители. (KWT модели)

Данни за контакт:	Моля, вижте последната страница на Ръководството с инструкции				
Идентификатор(и): VG14 20 KWT					
Артикул	Символ	Стойност	Едн.	Артикул	Едн.
Топлинна мощност				Тип топлинна мощност/контрол на стайната температура	
Номинална топлинна мощност	Pnom	2.000	kW	Едностепенна топлинна мощност и липса на контрол на стайната температура	[не]
Минимална топлинна мощност (индикативна)	Pmin	0.800	kW	Два или повече ръчни етапа, без контрол на стайната температура	[не]
Максимална непрекъсната топлинна мощност	Pmax,c	2.000	kW	с механичен термостат за регулиране на температурата	[не]
Консумация на енергия				с електронен контрол на стайната температура	[да]
В изключен режим	Po	0.00	W	Електронен контрол на стаята и дневен таймер	[не]
В режим на готовност	Psm	0.34	W	Електронен контрол на температурата в стаята плюс таймер за седмица	[не]
В режим на празен ход	Pidle	0.69	W	**Други опции за управление (възможни са множество избори)**	
В режим на готовност на мрежата	Pnsm	0.48	W	Контрол на температурата в стаята с откриване на присъствие	[не]
Режим на готовност с показване на информация или статус			Не	Контрол на стайната температ откриване на отворен прозорец	[не]
Сезонно отопление на помещенията Енергийна ефективност в активен режим	ηS, on	91	%	Опция за контрол на разстоянието	[не]
				Адаптивен контрол на старта	[не]
				Ограничение на работното време	[не]
				Функция за самообучение на сензор за изгоряла крушка	[не]
				Точност на управлението	[не]

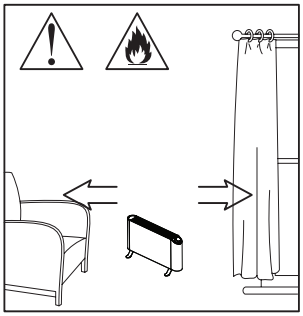

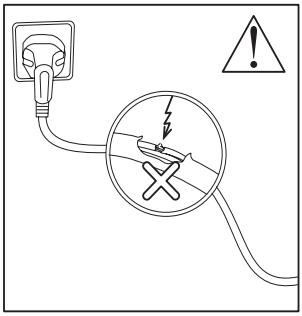

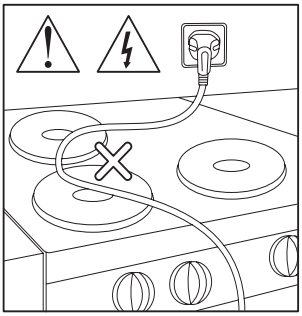

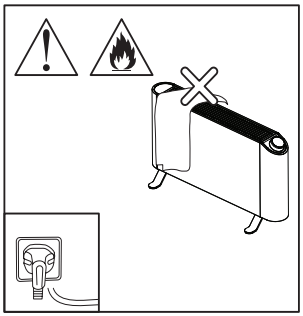

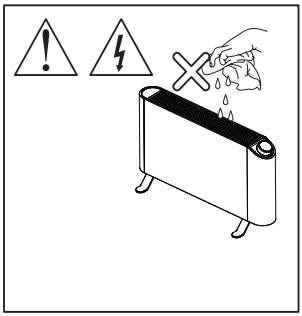

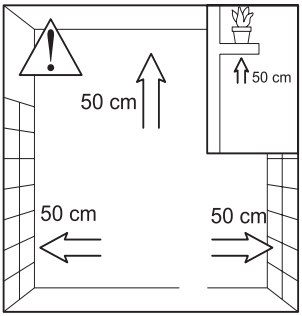

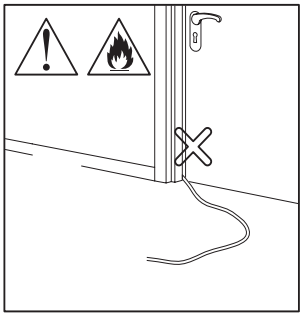

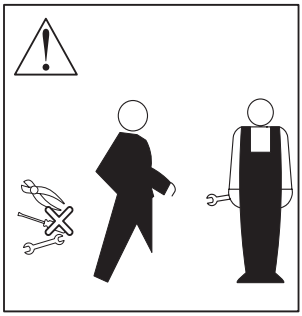





Моля, имайте предвид, че този символ означава НЕ ПОКРИВАЙ!



Návod k použití přenosného konvektoru
VG14 20 KWT bílá, VG14 20 KWT černá
Tento výrobek je vhodný pouze pro dobře izolované prostory nebo pro příležitostné použití.

Před montáží a uvedením tohoto výrobku do provozu si prosím přečtěte tento návod a uschovejte jej pro budoucí potřebu.
Děkujeme, že jste si vybrali konvektor Adax VG14. Abyste mohli svůj nový konvektor využívat co nejlépe, doporučujeme vám si před jeho použitím tento návod důkladně přečíst. Tím zajistíte, že zařízení bude podávat nejlepší výkon a že jej budete používat bezpečně.

Bezpečnostní prvky
Pro vaši bezpečnost je konvektor vybaven bezpečnostním spínačem proti převrácení, který se nachází v základně. Tento spínač automaticky vypne konvektor, pokud dojde k jeho převrácení.
Aby konvektor správně fungoval, musí být umístěn na pevném a rovném povrchu.

Konvektor je rovněž vybaven systémem ochrany proti přehřátí, který zařízení automaticky vypne, pokud se některá jeho část nadměrně zahřeje.

Důležité bezpečnostní pokyny
Při používání tohoto výrobku dodržujte následující bezpečnostní opatření, abyste předešli riziku požáru, úrazu elektrickým proudem nebo jinému poškození osob a předmětů.

Před uvedením konvektoru do provozu si pečlivě přečtěte návod.
Správné používání zajistí nejlepší výsledky při zachování bezpečnosti.

1. Aby nedošlo k přehřátí, nezakrývejte konvektor.
2. Připojujte pouze k uzemněné zásuvce s napájecím napětím, které je přiřazeno k údajům na typovém štítku.
3. Udržujte napájecí kabel v dostatečné vzdálenosti od horkého tělesa konvektoru.
4. Nepoužívejte konvektor v bezprostřední blízkosti vany, sprchy nebo bazénu.
5. Pouze pro vnitřní použití.
6. Konvektor vždy používejte ve svislé poloze na pevném, rovném a stabilním povrchu.
7. Textilie, záclony a jiné hořlavé materiály udržujte ve vzdálenosti nejméně 1 m.
8. Neumísťujte konvektor přímo pod elektrickou zásuvku.
9. Tento přenosný spotřebič nepřipevňujte na stěnu.
10. Nevkládejte žádné předměty do mřížek přívodu vzduchu ani výstupu tepla.
11. Nepoužívejte v místech, kde jsou skladovány hořlavé kapaliny nebo kde se mohou vyskytovat hořlavé výpary.
12. Před přemístěním konvektoru odpojte zástrčku ze zásuvky.
13. Je-li napájecí kabel poškozen, musí být vyměněn výrobcem, jeho servisním zástupcem nebo podobně kvalifikovanou osobou.
14. Děti ve věku 8 let a starší a osoby se sníženými schopnostmi mohou spotřebič používat pouze pod náležitým dohledem nebo po obdržení pokynů a s porozuměním souvisejících rizik.
15. Děti si s tímto spotřebičem nesmí hrát. Čištění a údržbu nesmí provádět děti bez dozoru.
16. Děti mladší 3 let musí být drženy mimo dosah, pokud nejsou pod neustálým dohledem.
17. Děti ve věku od 3 do 8 let smí zapínat nebo vypínat spotřebič pouze tehdy, je-li v určené provozní poloze a jsou pod dohledem nebo byly poučeny. Nesmí zapojovat do zásuvky, regulovat, čistit ani provádět údržbu spotřebiče.
18. Některé části se velmi zahřívají a mohou způsobit popáleniny. Zvláštní opatrnost je nutná v přítomnosti dětí nebo zranitelných osob.
19. Nepoužívejte v malých místnostech, kde se nacházejí osoby neschopné opustit místnost bez pomoci, pokud není zajištěn neustálý dohled.

20. Nepoužívejte zařízení, pokud spadlo nebo vykazuje viditelné poškození.
21. Nepokoušejte se o opravy. Servisní zásahy musí provádět kvalifikovaný personál.
22. Nedovolte, aby v téže místnosti bez dozoru pracovaly čisticí roboty.
23. Nepoužívejte prodlužovací kabel, časovač se zástrčkou, adaptér pro dálkové ovládání ani externí spínací zařízení.
24. Nepřipojujte spotřebič k elektrickému obvodu, který je pravidelně zapínán a vypínán dodavatelem elektřiny.

Varování! Tento výrobek nesmí být otevírán neoprávněnými osobami.

Jakýkoli pokus o otevření nebo opravu výrobku může způsobit riziko úrazu elektrickým proudem a vést k tomu, že bude používání výrobku nebezpečné. Uvnitř se nenacházejí žádné součásti, které by mohl uživatel opravit.
Servis svěřte kvalifikované osobě.

Technické specifikace

Jmenovité napětí: 230 V ~ 50 Hz
Jmenovitý příkon: 2000 W
Třída ochrany: I

Konstrukce a součásti



Obrázek 1

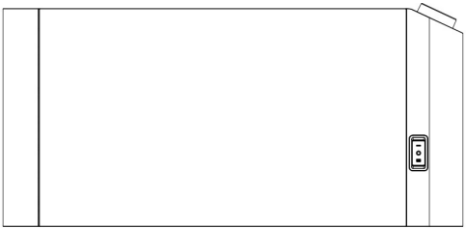

Obrázek 2



Obrázek 3

Obrázek 1 – šrouby pro upevnění nožiček (4 ks)
Obrázek 2 – konvektor (1 ks)
Obrázek 3 – nožičky konvektoru (2 ks)

Návod k použití

Tento přístroj je určen pro domácí použití v interiéru jako přenosný pokojový konvektor. Nepoužívejte jej venku, ve vlhkých prostorách ani k jiným účelům než k vytápění místností.
Konvektor se dodává s odmontovanými nožičkami. Před uvedením konvektoru do provozu je nutné nožičky namontovat.
VAROVÁNÍ: Nepoužívejte konvektor bez namontovaných nožiček. Konvektor smí být používán pouze ve svislé poloze (s nožičkami dole). Používání konvektoru v jakékoli jiné poloze může vést k nebezpečné situaci.

Vybalení a montáž

1. Opatrně vyjměte konvektor a veškeré příslušenství z obalu.
2. Zkontrolujte, zda konvektor, zástrčka a napájecí kabel nebyly poškozeny při přepravě. Pokud je zařízení poškozené, nepoužívejte jej.
3. Položte konvektor dnem vzhůru na ochranný obal.
4. Každou nožičku připevněte pomocí dvou dodaných šroubů na určená místa.
5. Šrouby pevně utáhněte a poté konvektor vraťte do svislé polohy.

Montáž nožiček

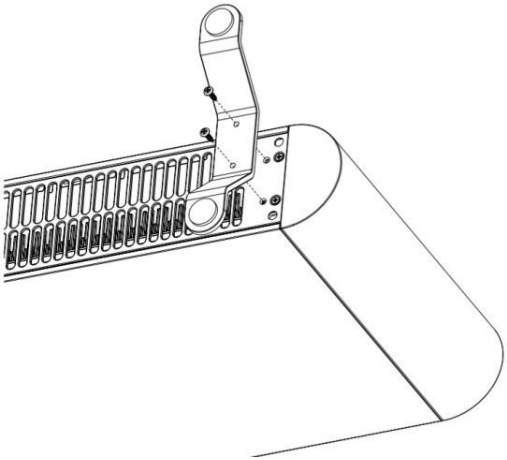

Obrázek 4

Na každou nožičku přišroubujte pouze 2 šrouby do poloh znázorněných na obrázku.
Opatrně otočte konvektor vzhůru nohama a pomocí dodaných šroubů pevně připevněte nožičky k konvektoru.
VAROVÁNÍ: Konvektor umístěte opatrně. Neumísťujte jej před elektrickou zásuvku ani přímo pod ni. Ujistěte se, že není umístěno pod policí, záclonami ani žádnou jinou překážkou.

První použití

Chcete-li konvektor po sestavení zapnout, stačí jej zapojit do zásuvky.
Poznámka: Topné těleso je potaženo ochrannou fólií, která se během prvních několika minut provozu spálí; může to způsobit mírné kouření. Jedná se o zcela normální jev – výpary nejsou toxické a rychle se rozptýlí. Při prvním použití konvektoru doporučujeme otevřít okno a místnost vyvětrat.

1. Ujistěte se, že jsou nainstalovány obě nožičky a že konvektor stojí ve svislé poloze na stabilním povrchu.
2. Zapojte zástrčku přímo do vhodné uzemněné zásuvky, která odpovídá údajům na typovém štítku.
3. Na displeji se zobrazí „--“, což označuje pohotovostní režim.
4. Stiskněte tlačítko pohotovostního režimu. Při prvním spuštění se konvektor automaticky nastaví na nízkou úroveň topení (800 W) a nastavenou teplotu 20 °C.

Hlavní funkce

- Elektronický termostat s teplotním rozsahem od 5 °C do 35 °C.
- Tři volitelné režimy nastavení výkonu: 800 W, 1200 W a 2000 W.
- Digitální displej, otočný ovladač teploty a dotykové ovládací prvky.
- Připojení k Wi-Fi a ovládání prostřednictvím aplikace Adax Wi-Fi.
- Dětskou pojistku lze zapnout a vypnout buď přímo na konvektoru, nebo prostřednictvím aplikace Adax Wi-Fi.
- Časové plány vytápění a funkce inteligentního vytápění dostupné prostřednictvím aplikace Adax Wi-Fi.
- Spínač proti převrácení a ochrana proti přehřátí.

Ovládací prvky a kontrolky



Obrázek 5

Ovládací prvek / kontrolka	Funkce
Tlačítko Pohotovostní režim ⏻	Přepíná mezi provozním a pohotovostním režimem.
Tlačítko Režim	Prochází dostupnými režimy nastavení výkonu.
Tlačítko OK (OK)	Spouští párování Wi-Fi; používá se společně s dalšími ovládacími prvky pro vybrané funkce.
Otočný ovladač	Ve směru hodinových ručiček zvyšuje a proti směru hodinových ručiček snižuje nastavenou teplotu.
Displej	Zobrazuje nastavenou teplotu, režim vytápění a informace o stavu.

Po přibližně 30 sekundách nečinnosti se displej a červený indikátor topení ztlumí. Stisknutím libovolného tlačítka nebo otočením ovládacího knoflíku displej znovu aktivujete.

Symboly a pojmy

Pojem / zobrazení	Význam
- -	Pohotovostní režim
°C	Nastavená teplota
Červená kontrolka topení	Topný článek je pod napětím
Modrá kontrolka Wi-Fi	Stav připojení k Wi-Fi
CC	Dětská pojistka aktivní
rE	Indikace obnovení továrního nastavení

Výběr úrovně výkonu

Stisknutím tlačítka Režim změníte úroveň výkonu. Každým stisknutím se přepínáte mezi dostupnými nastaveními:

Úroveň	Jmenovitý výkon	Typické použití
Nízká	800 W	Nižší spotřeba tepla nebo udržování teploty
Medium	1200 W	Střední spotřeba tepla
Střední	2000 W	Maximální tepelný výkon

Nastavení teploty

Na zapnutém konvektoru otočte ovládacím knoflíkem ve směru hodinových ručiček pro zvýšení nastavené teploty nebo proti směru hodinových ručiček pro její snížení. Rozsah nastavení je od 5 °C do 35 °C. Po dosažení minimální hodnoty 5 °C se dalším otočením proti směru hodinových ručiček přepne konvektor do pohotovostního režimu (- -).

Spárování konvektoru s aplikací Adax Wi-Fi

1. Stáhněte si aplikaci Adax Wi-Fi z Apple App Store nebo Google Play.
2. Na konvektoru aktivujte párování přes Wi-Fi tak, že podržíte tlačítko OK stisknuté po dobu 5 sekund, dokud nezačne blikat modrý indikátor Wi-Fi.
3. Postupujte podle pokynů v aplikaci a přidejte konvektor.

Poznámka: Síť musí podporovat Wi-Fi v pásmu 2,4 GHz. Časové plány a další propojené funkce jsou k dispozici až po přidání a konfiguraci konvektoru v aplikaci Adax Wi-Fi.

Další funkce

Dětská pojistka

Stiskněte a podržte současně tlačítka OK a Režim po dobu 5 sekund, dokud na displeji nezačne blikat „CC“. Tento postup opakujte pro deaktivaci pojistky. Je-li dětská pojistka aktivní, ovládací prvky konvektoru budou deaktivovány, dokud není deaktivována pojistka. Jakmile je konvektor přidán do aplikace Adax Wi-Fi, lze dětskou pojistku aktivovat nebo deaktivovat také prostřednictvím této aplikace.

Obnovení továrního nastavení

Stiskněte a podržte současně tlačítka Pohotovostní režim a OK po dobu 5 sekund, dokud na displeji nezačne blikat „rE“. Konvektor se poté vrátí k výchozímu nastavení: nastavená teplota 20 °C a nízký výkon (800 W).

Výpadek napájení a paměť

Po výpadku napájení konvektor obnoví provoz podle svého předchozího stavu. Pokud byl konvektor před výpadkem napájení v provozu, obnoví se poslední nastavená teplota a výkon se nastaví na výchozí hodnotu „nízký“ (800 W). Pokud byl konvektor v pohotovostním režimu, vrátí se do pohotovostního režimu. Pokud byl konvektor přidán do aplikace Adax Wi-Fi, automaticky se pokusí znovu připojit k Wi-Fi.

Údržba

1. Před čištěním vždy vytáhněte zástrčku ze zásuvky a nechte konvektor vychladnout.
2. Konvektor otřete měkkým, vlhkým (nikoli mokrým) hadříkem.

VAROVÁNÍ:

- Konvektor neponořujte do vody.
- Nepoužívejte chemické čisticí prostředky, jako jsou detergenty nebo abrazivní čisticí prostředky.
- Zabraňte vniknutí vody do vnitřku konvektoru, protože by to mohlo představovat nebezpečí.

3. Před uskladněním konvektoru pečlivě uložte napájecí kabel a konvektor uchovávejte na čistém a suchém místě.
4. V případě poruchy nebo v případě pochybností se nepokoušejte konvektor opravovat sami, protože by mohlo dojít k nebezpečí požáru nebo úrazu elektrickým proudem.

Recyklace

Likvidace odpadních elektrických a elektronických zařízení (WEEE)

Platí v členských státech Evropské unie a dalších evropských zemích s oddělenými sběrnými systémy. Tento symbol na výrobku nebo jeho obalu označuje, že výrobek nesmí být likvidován spolu s domácím odpadem. Místo toho by měl být odevzdán do příslušného sběrného místa pro recyklaci odpadních elektrických a elektronických zařízení.

Zajištěním správné likvidace tohoto výrobku přispějete k prevenci potenciálních negativních dopadů na životní prostředí a lidské zdraví, které by jinak mohly vzniknout v důsledku nesprávného nakládání s odpadem. Recyklace materiálů pomáhá šetřit přírodní zdroje.

Další informace o recyklaci tohoto výrobku získáte u místního úřadu, u společnosti zajišťující likvidaci odpadu nebo u prodejce, u kterého byl výrobek zakoupen.



Informační požadavky pro elektrické lokální konvektory. (Modely KWT)

Kontaktní údaje:	Viz poslední strana Návodu k obsluze				
Identifikátor(y) modelu: VG14 20 KWT					
Položka	Symbol	Hodnota	Jednotka	Položka	Jednotka
Tepelný výkon				Typ tepelného výkonu/regulace teploty v místnosti	
Jmenovitý tepelný výkon	Pnom	2,000	kW	Jednostupňový tepelný výkon bez regulace teploty v místnosti	[ne]
Minimální tepelný výkon (orientační)	Pmin	0,800	kW	Dva nebo více ručně nastavitelných stupňů, bez regulace teploty v místnosti	[ne]
Maximální trvalý tepelný výkon	Pmax,c	2,000	kW	s mechanickým termostatem pro regulaci teploty v místnosti	[ne]
Spotřeba energie				s elektronickou regulací teploty v místnosti	[ano]
V režimu vypnutí	Po	0,00	W	elektronická regulace teploty v místnosti plus denní časovač	[ne]
V pohotovostním režimu	Psm	0,34	W	elektronická regulace teploty v místnosti plus týdenní časovač	[ne]
V režimu nečinnosti	Pidle	0,69	W	**Další možnosti ovládání (možnost více výběrů)**	
V síťovém pohotovostním režimu	Pnsm	0,48	W	regulace teploty v místnosti s detekcí přítomnosti	[ne]
				regulace teploty v místnosti s detekcí otevřeného okna	[ne]
Pohotovostní režim se zobrazením informací nebo stavu		Ne			
Sezónní energetická účinnost vytápění prostor v aktivním režimu	ηS , on	91	%	možnost dálkového ovládání	[ne]
				adaptivní řízení spouštění	[ne]
				omezení provozní doby	[ne]
				senzor černé žárovky	
				funkce samoučení	[ne]
				přesnost regulace	[ne]

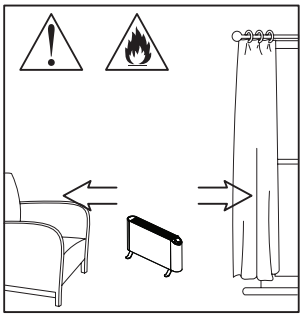

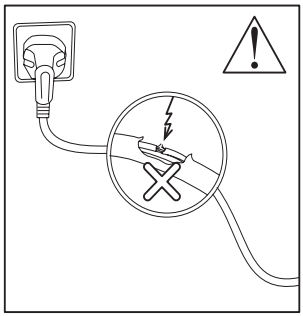

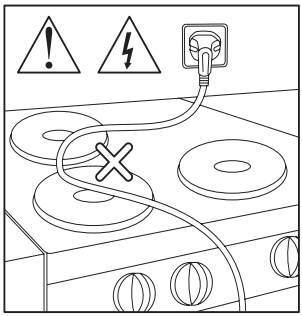

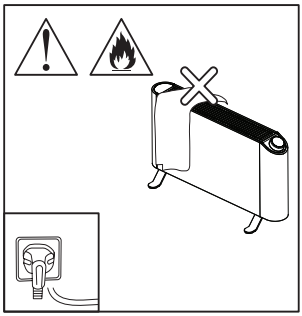

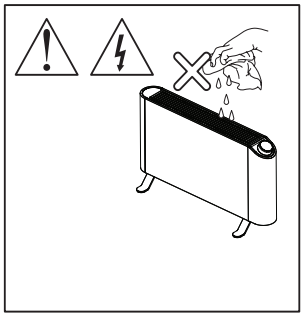

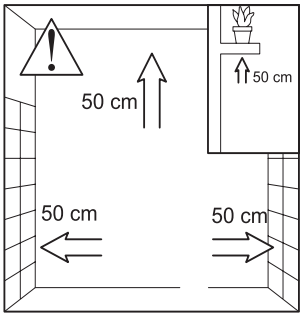

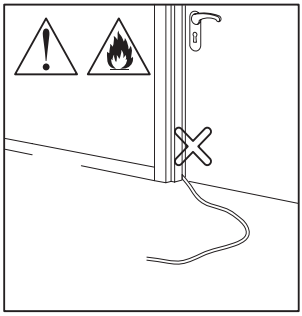

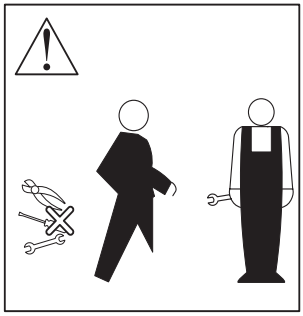

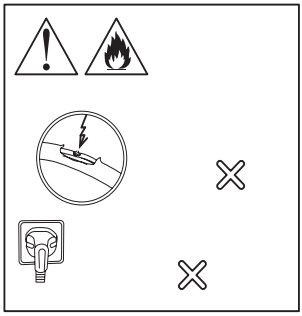



Upozornění: tento symbol znamená NEZAKRÝVAT!



Οδηγίες χρήσης για φορητή θερμάστρα
VG14 20 KWT Λευκό, VG14 20 KWT Μαύρο
Το προϊόν αυτό είναι κατάλληλο μόνο για καλά μονωμένους χώρους ή για περιστασιακή χρήση.

Πριν από τη συναρμολόγηση και τη χρήση του προϊόντος, διαβάστε προσεκτικά τις παρούσες οδηγίες και φυλάξτε τις για μελλοντική αναφορά.
Σας ευχαριστούμε που επιλέξατε τη θερμάστρα Adax VG14. Για να αξιοποιήσετε στο έπακρο τη νέα σας θερμάστρα, σας συνιστούμε να διαβάσετε προσεκτικά τις παρούσες οδηγίες πριν τη χρησιμοποιήσετε. Έτσι θα εξασφαλίσετε τη βέλτιστη απόδοση της συσκευής και την ασφαλή χρήση της.

Χαρακτηριστικά ασφαλείας
Για τη δική σας ασφάλεια, η θερμάστρα είναι εξοπλισμένη με διακόπτη ασφαλείας ανατροπής που βρίσκεται στη βάση. Ο διακόπτης αυτός απενεργοποιεί αυτόματα τη θερμάστρα σε περίπτωση που ανατραπεί.
Για να λειτουργεί σωστά, η θερμάστρα πρέπει να τοποθετείται σε σταθερή, επίπεδη επιφάνεια.
Η θερμάστρα είναι επίσης εξοπλισμένη με σύστημα προστασίας από υπερθέρμανση που απενεργοποιεί αυτόματα τη συσκευή εάν κάποιο τμήμα της θερμάστρας υπερθερμανθεί.

Σημαντικές προφυλάξεις
Κατά τη χρήση αυτού του προϊόντος, παρακαλούμε να τηρείτε τις ακόλουθες προφυλάξεις, προκειμένου να αποφύγετε τον κίνδυνο πυρκαγιάς, ηλεκτροπληξίας ή άλλης βλάβης σε άτομα και αντικείμενα.
Διαβάστε προσεκτικά τις οδηγίες πριν θέσετε το θερμαντικό σώμα σε λειτουργία. Η σωστή χρήση θα εξασφαλίσει το βέλτιστο αποτέλεσμα με ασφαλή τρόπο.

1. Για να αποφύγετε την υπερθέρμανση, μην καλύπτετε τη θερμάστρα.
2. Συνδέστε τη μόνο σε πρίζα με γείωση, με τάση που να αντιστοιχεί στις προδιαγραφές της ετικέτας.
3. Κρατήστε το καλώδιο τροφοδοσίας μακριά από το θερμό σώμα της θερμάστρας.
4. Μην χρησιμοποιείτε τη θερμάστρα σε άμεση γειτνίαση με μπανιέρα, ντους ή πισίνα.
5. Μόνο για χρήση σε εσωτερικούς χώρους.
6. Χρησιμοποιείτε πάντα τη θερμάστρα σε όρθια θέση, πάνω σε μια σταθερή, επίπεδη και ανθεκτική επιφάνεια.
7. Διατηρείτε υφάσματα, κουρτίνες και άλλα εύφλεκτα υλικά σε απόσταση τουλάχιστον 1 μέτρου.
8. Μην τοποθετείτε τη θερμάστρα ακριβώς κάτω από μια πρίζα.
9. Μην τοποθετείτε αυτή τη φορητή συσκευή στον τοίχο.
10. Μην εισάγετε αντικείμενα μέσα από τις γρίλιες εισόδου αέρα ή εξόδου θερμότητας.
11. Μην τη χρησιμοποιείτε σε χώρους όπου αποθηκεύονται εύφλεκτα υγρά ή όπου ενδέχεται να υπάρχουν εύφλεκτοι ατμοί.
12. Αποσυνδέστε τη θερμάστρα από την πρίζα πριν τη μετακινήσετε.
13. Εάν το καλώδιο τροφοδοσίας έχει υποστεί ζημιά, πρέπει να αντικατασταθεί από τον κατασκευαστή, τον εξουσιοδοτημένο αντιπρόσωπό του ή άλλο εξίσου εξειδικευμένο άτομο.
14. Τα παιδιά ηλικίας 8 ετών και άνω και τα άτομα με μειωμένες ικανότητες μπορούν να χρησιμοποιούν τη συσκευή μόνο υπό κατάλληλη επίβλεψη ή καθοδήγηση και αφού έχουν κατανοήσει τους κινδύνους.
15. Τα παιδιά δεν πρέπει να παίζουν με τη συσκευή. Ο καθαρισμός και η συντήρηση από τον χρήστη δεν πρέπει να πραγματοποιούνται από παιδιά χωρίς επίβλεψη.
16. Κρατήστε τα παιδιά ηλικίας κάτω των 3 ετών μακριά, εκτός εάν επιβλέπονται συνεχώς.
17. Τα παιδιά ηλικίας από 3 έως κάτω των 8 ετών μπορούν να ενεργοποιούν ή να απενεργοποιούν τη συσκευή μόνο όταν αυτή βρίσκεται στην προβλεπόμενη θέση λειτουργίας και υπό την επίβλεψη ή καθοδήγηση ενήλικα. Δεν πρέπει να συνδέουν, να ρυθμίζουν, να καθαρίζουν ή να συντηρούν τη συσκευή.

18. Ορισμένα μέρη της συσκευής θερμαίνονται πολύ και ενδέχεται να προκαλέσουν εγκαύματα. Να είστε ιδιαίτερα προσεκτικοί όταν υπάρχουν παιδιά ή ευάλωτα άτομα.
19. Μην χρησιμοποιείτε τη συσκευή σε μικρούς χώρους όπου βρίσκονται άτομα που δεν μπορούν να απομακρυνθούν χωρίς βοήθεια, εκτός εάν υπάρχει συνεχής επίβλεψη.
20. Μην χρησιμοποιείτε τη συσκευή εάν έχει πέσει ή παρουσιάζει ορατές ζημιές.
21. Μην επιχειρήσετε να την επισκευάσετε. Η συντήρηση πρέπει να πραγματοποιείται από εξειδικευμένο προσωπικό.
22. Μην επιτρέπετε τη λειτουργία ρομπότ καθαρισμού στον ίδιο χώρο χωρίς επίβλεψη.
23. Μην χρησιμοποιείτε καλώδιο προέκτασης, χρονοδιακόπτη με βύσμα, προσαρμογέα τηλεχειρισμού ή εξωτερική συσκευή διακοπής ρεύματος.
24. Μην συνδέετε τη συσκευή σε κύκλωμα που ενεργοποιείται και απενεργοποιείται τακτικά από την εταιρεία παροχής ρεύματος.

Προειδοποίηση! Αυτό το προϊόν δεν πρέπει να ανοίγεται από μη εξουσιοδοτημένο προσωπικό.

Οποιαδήποτε απόπειρα ανοίγματος ή επισκευής του προϊόντος ενδέχεται να προκαλέσει κίνδυνο ηλεκτροπληξίας και να καταστήσει το προϊόν επικίνδυνο για χρήση. Δεν υπάρχουν εξαρτήματα στο εσωτερικό που μπορούν να επισκευαστούν από τον χρήστη.
Αναθέστε τη συντήρηση σε εξειδικευμένο προσωπικό.

Τεχνικές προδιαγραφές

Ονομαστική τάση: 230 V ~ 50 Hz
Ονομαστική ισχύς: 2000 W
Κατηγορία προστασίας: I

Δομή και εξαρτήματα



Εικόνα 1



Εικόνα 2



Εικόνα 3

Εικόνα 1 – βίδες στερέωσης ποδιών (4 τεμ.)
Εικόνα 2 – θερμαντική συσκευή (1 τεμ.)
Εικόνα 3 – πόδι θερμαντικής συσκευής (2 τεμ.)

Οδηγίες χρήσης

Η συσκευή προορίζεται για οικιακή χρήση σε εσωτερικούς χώρους ως φορητή θερμαντική συσκευή δωματίου. Μην τη χρησιμοποιείτε σε εξωτερικούς χώρους, σε υγρούς χώρους ή για οποιονδήποτε άλλο σκοπό εκτός από τη θέρμανση δωματίου.
Η θερμάστρα παραδίδεται με τα πόδια αποσυναρμολογημένα. Τα πόδια πρέπει να τοποθετηθούν πριν από τη λειτουργία της θερμάστρας.
ΠΡΟΕΙΔΟΠΟΙΗΣΗ: Μην χρησιμοποιείτε τη θερμάστρα χωρίς να έχουν τοποθετηθεί τα πόδια. Η θερμάστρα πρέπει να χρησιμοποιείται αποκλειστικά σε όρθια θέση (με τα πόδια προς τα κάτω). Η χρήση της θερμάστρας σε οποιαδήποτε άλλη θέση ενδέχεται να δημιουργήσει επικίνδυνη κατάσταση.

Συσκευασία και συναρμολόγηση

1. Αφαιρέστε προσεκτικά τη θερμάστρα και όλα τα εξαρτήματά της από τη συσκευασία.
2. Ελέγξτε τη θερμάστρα, το βύσμα και το καλώδιο τροφοδοσίας για τυχόν ζημιές που προκλήθηκαν κατά τη μεταφορά. Μην χρησιμοποιείτε τη συσκευή εάν έχει υποστεί ζημιά.
3. Τοποθετήστε τη θερμάστρα ανάποδα πάνω στην προστατευτική συσκευασία.
4. Στερεώστε κάθε πόδι χρησιμοποιώντας δύο από τις παρεχόμενες βίδες στις προβλεπόμενες θέσεις.
5. Σφίξτε καλά τις βίδες και, στη συνέχεια, επαναφέρετε τη θερμάστρα στην όρθια θέση.

Προσαρμογή των ποδιών

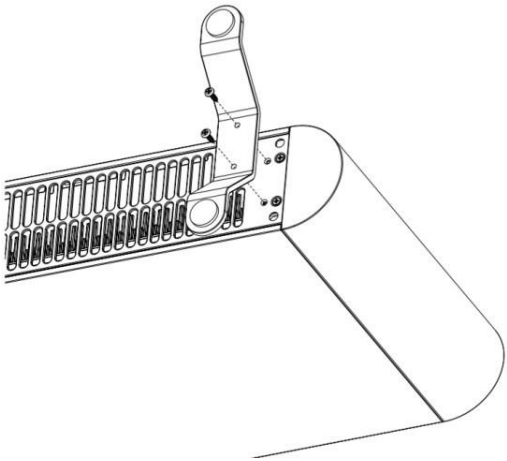

Εικόνα 4

Τοποθετήστε μόνο 2 βίδες σε κάθε πόδι, στις θέσεις που φαίνονται στην εικόνα. Αναποδογυρίστε προσεκτικά τη θερμάστρα και χρησιμοποιήστε τις βίδες που παρέχονται για να στερεώσετε καλά τα πόδια στη θερμάστρα.
ΠΡΟΕΙΔΟΠΟΙΗΣΗ: Τοποθετήστε τη θερμάστρα με προσοχή. Μην την τοποθετείτε μπροστά ή ακριβώς κάτω από πρίζα.
Βεβαιωθείτε ότι δεν βρίσκεται κάτω από ράφι, κουρτίνες ή οποιοδήποτε άλλο εμπόδιο.

Πρώτη χρήση

Για να ενεργοποιήσετε τη θερμάστρα, μετά τη συναρμολόγηση, απλώς συνδέστε την στην πρίζα.
Σημείωση: Το θερμαντικό στοιχείο είναι επικαλυμμένο με μια προστατευτική μεμβράνη, η οποία θα καεί κατά τα πρώτα λεπτά της χρήσης, κάτι που ενδέχεται να προκαλέσει ελαφρά καπνίσματα. Αυτό είναι απολύτως φυσιολογικό – οι αναθυμιάσεις δεν είναι τοξικές και θα εξαφανιστούν γρήγορα.
Σας συνιστούμε να ανοίξετε ένα παράθυρο για να αερίσετε το δωμάτιο κατά την πρώτη χρήση της θερμάστρας.

1. Βεβαιωθείτε ότι έχουν τοποθετηθεί και τα δύο πόδια και ότι η θερμάστρα βρίσκεται σε όρθια θέση πάνω σε σταθερή επιφάνεια.
2. Συνδέστε το βύσμα απευθείας σε κατάλληλη πρίζα τοίχου με γείωση, η οποία να ανταποκρίνεται στις προδιαγραφές της ετικέτας.
3. Η οθόνη εμφανίζει «--», υποδηλώνοντας ότι η συσκευή βρίσκεται σε κατάσταση αναμονής.
4. Πατήστε το κουμπί «Standby». Κατά την αρχική εκκίνηση, η θερμάστρα ρυθμίζεται αυτόματα στο χαμηλό επίπεδο θέρμανσης (800 W) και σε θερμοκρασία ρύθμισης 20 °C.

Κύριες λειτουργίες

- Ηλεκτρονικός θερμοστάτης με εύρος θερμοκρασίας από 5 °C έως 35 °C.
- Τρεις επιλέξιμες ρυθμίσεις ισχύος: 800 W, 1200 W και 2000 W.
- Ψηφιακή οθόνη, περιστροφικός ρυθμιστής θερμοκρασίας και χειριστήρια αφής.
- Σύνδεση Wi-Fi και έλεγχος μέσω της εφαρμογής Adax Wi-Fi.
- Το κλείδωμα ασφαλείας για παιδιά μπορεί να ενεργοποιηθεί ή να απενεργοποιηθεί είτε από τη συσκευή θέρμανσης είτε μέσω της εφαρμογής Adax Wi-Fi.
- Προγράμματα θέρμανσης και έξυπνες λειτουργίες θέρμανσης διαθέσιμα μέσω της εφαρμογής Adax Wi-Fi.
- Διακόπτης ανατροπής και προστασία από υπερθέρμανση.

Χειριστήρια και ενδείξεις



Εικόνα 5

Έλεγχος / ένδειξη	Λειτουργία
Κουμπί αναμονής	Εναλλάσσεται μεταξύ της κατάστασης λειτουργίας και της κατάστασης αναμονής.
Κουμπί λειτουργίας	Εναλλάσσει τις διαθέσιμες λειτουργίες ρύθμισης ισχύος.
Κουμπί «OK»	Ξεκινά τη διαδικασία σύζευξης μέσω Wi-Fi· χρησιμοποιείται σε συνδυασμό με άλλα στοιχεία ελέγχου για επιλεγμένες λειτουργίες.
Περιστροφικός διακόπτης	Η περιστροφή προς τα δεξιά αυξάνει και η περιστροφή προς τα αριστερά μειώνει τη ρυθμισμένη τιμή θερμοκρασίας.
Οθόνη	Εμφανίζει την τιμή ρύθμισης της θερμοκρασίας, τη λειτουργία θέρμανσης και πληροφορίες κατάστασης.

Μετά από περίπου 30 δευτερόλεπτα αδράνειας, η οθόνη και η κόκκινη ενδεικτική λυχνία θέρμανσης σβήνουν. Πατήστε οποιοδήποτε κουμπί ή περιστρέψτε το κουμπί ελέγχου για να ενεργοποιήσετε ξανά την οθόνη.

Σύμβολα και όροι

Term / display	Meaning
- -	Λειτουργία αναμονής
°C	Θέση ρύθμισης θερμοκρασίας
Κόκκινη ενδεικτική λυχνία θέρμανσης	Το θερμαντικό στοιχείο είναι ενεργοποιημένο
Μπλε ενδεικτική λυχνία Wi-Fi	Κατάσταση σύνδεσης Wi-Fi
CC	Ενεργοποιημένο κλείδωμα για παιδιά
rE	Ένδειξη επαναφοράς στις εργοστασιακές ρυθμίσεις

Επιλογή επιπέδου θέρμανσης

Πατήστε το κουμπί Mode για να αλλάξετε το επίπεδο ισχύος. Με κάθε πάτημα, η επιλογή εναλλάσσεται μεταξύ των διαθέσιμων ρυθμίσεων:

Επίπεδο	Ισχύς	Τυπική χρήση
Χαμηλό	800 W	Μείωση της ζήτησης θέρμανσης ή διατήρηση της θερμοκρασίας
μεσαίο	1200 W	Μέτρια ζήτηση θέρμανσης
Υψιλό	2000 W	Μέγιστη θερμική απόδοση

Ρύθμιση της θερμοκρασίας

Με τη θερμάστρα σε λειτουργία, περιστρέψτε το κουμπί ελέγχου δεξιόστροφα για να αυξήσετε τη ρυθμισμένη θερμοκρασία ή αριστερόστροφα για να τη μειώσετε. Το εύρος ρύθμισης κυμαίνεται από 5 °C έως 35 °C. Όταν επιτευχθεί η ελάχιστη τιμή των 5 °C, μια περαιτέρω περιστροφή αριστερόστροφα θέτει τη θερμάστρα σε κατάσταση αναμονής(- -).

Σύνδεση της θερμάστρας με την εφαρμογή Adax Wi-Fi

1. Κατεβάστε την εφαρμογή Adax WiFi από το Apple App Store ή το Google Play.
2. Ενεργοποιήστε τη σύζευξη Wi-Fi στη θερμάστρα πατώντας και κρατώντας πατημένο το κουμπί OK για 5 δευτερόλεπτα, μέχρι να αρχίσει να αναβοσβήνει η μπλε ενδεικτική λυχνία Wi-Fi.
3. Ακολουθήστε τις οδηγίες της εφαρμογής για να προσθέσετε τη θερμάστρα.

Σημείωση: Το δίκτυο πρέπει να υποστηρίζει Wi-Fi στα 2,4 GHz. Τα προγράμματα και άλλες συνδεδεμένες λειτουργίες είναι διαθέσιμες μόνο αφού ο θερμαντήρας προστεθεί και ρυθμιστεί στην εφαρμογή Adax Wi-Fi.

Πρόσθετες λειτουργίες:

Κλείδωμα για παιδιά

Πατήστε και κρατήστε πατημένα ταυτόχρονα τα κουμπιά OK και Mode για 5 δευτερόλεπτα, μέχρι να αναβοσβήνει η ένδειξη «CC» στην οθόνη.

Επαναλάβετε τη διαδικασία για να απενεργοποιήσετε το κλείδωμα. Όταν το κλείδωμα ασφαλείας για παιδιά είναι ενεργό, τα χειριστήρια του θερμαντήρα παραμένουν απενεργοποιημένα έως ότου απενεργοποιηθεί το κλείδωμα. Μόλις ο θερμαντήρας προστεθεί στην εφαρμογή Adax Wi-Fi, το κλείδωμα ασφαλείας για παιδιά μπορεί επίσης να ενεργοποιηθεί ή να απενεργοποιηθεί μέσω της εφαρμογής.

Επαναφορά εργοστασιακών ρυθμίσεων

Πατήστε και κρατήστε πατημένα ταυτόχρονα τα κουμπιά Standby και OK για 5 δευτερόλεπτα, έως ότου αναβοσβήνει η ένδειξη «rE» στην οθόνη. Στη συνέχεια, ο θερμαντήρας επανέρχεται στις προεπιλεγμένες ρυθμίσεις του: τιμή ρύθμισης θερμοκρασίας 20 °C και χαμηλή ισχύς (800 W).

Διακοπή ρεύματος και μνήμη

Μετά από διακοπή ρεύματος, η θερμάστρα επαναλαμβάνει τη λειτουργία της σύμφωνα με την προηγούμενη κατάστασή της. Εάν η θερμάστρα λειτουργούσε πριν από τη διακοπή ρεύματος, αποκαθίσταται η τελευταία ρυθμισμένη θερμοκρασία και το επίπεδο ισχύος επανέρχεται στο Χαμηλό (800 W). Εάν η θερμάστρα βρισκόταν σε κατάσταση αναμονής, επιστρέφει σε αυτήν. Εάν η θερμάστρα έχει προστεθεί στην εφαρμογή Adax Wi-Fi, προσπαθεί αυτόματα να επανασυνδεθεί στο Wi-Fi.

Συντήρηση

1. Πριν από τον καθαρισμό, αποσυνδέστε πάντα το φις από την πρίζα και αφήστε τη θερμάστρα να κρυώσει.
2. Σκουπίστε τη θερμάστρα με ένα μαλακό, υγρό (όχι βρεγμένο) πανί.

ΠΡΟΕΙΔΟΠΟΙΗΣΗ:

- Μην βυθίζετε τη θερμάστρα στο νερό.
- Μην χρησιμοποιείτε χημικά καθαρισμού, όπως απορρυπαντικά ή λειαντικά καθαριστικά.
- Μην αφήνετε το νερό να εισχωρήσει στο εσωτερικό της θερμάστρας, καθώς αυτό μπορεί να δημιουργήσει κίνδυνο.

3. Πριν αποθηκεύσετε τη θερμάστρα, τακτοποιήστε καλά το καλώδιο τροφοδοσίας και φυλάξτε τη θερμάστρα σε καθαρό και ξηρό μέρος.
4. Σε περίπτωση δυσλειτουργίας ή αν έχετε αμφιβολίες, μην επιχειρήσετε να επισκευάσετε τη θερμάστρα μόνοι σας, καθώς αυτό μπορεί να οδηγήσει σε κίνδυνο πυρκαγιάς ή ηλεκτροπληξίας.

Ανακύκλωση

Διάθεση αποβλήτων ηλεκτρικού και ηλεκτρονικού εξοπλισμού (ΑΗΗΕ)

Ισχύει στα κράτη μέλη της Ευρωπαϊκής Ένωσης και σε άλλες ευρωπαϊκές χώρες που διαθέτουν συστήματα διαχωρισμένης συλλογής. Αυτό το σύμβολο που εμφανίζεται στο προϊόν ή στη συσκευασία του υποδεικνύει ότι το προϊόν δεν πρέπει να απορρίπτεται μαζί με τα οικιακά απορρίμματα. Αντίθετα, πρέπει να μεταφέρεται σε κατάλληλο σημείο συλλογής για την ανακύκλωση αποβλήτων ηλεκτρικού και ηλεκτρονικού εξοπλισμού. Διασφαλίζοντας την ορθή απόρριψη αυτού του προϊόντος, συμβάλλετε στην αποφυγή πιθανών αρνητικών επιπτώσεων για το περιβάλλον και την ανθρώπινη υγεία, οι οποίες θα μπορούσαν να προκύψουν από την ακατάλληλη διαχείριση των αποβλήτων.

Η ανακύκλωση των υλικών συμβάλλει στη διατήρηση των φυσικών πόρων.

Για περισσότερες πληροφορίες σχετικά με την ανακύκλωση αυτού του προϊόντος, παρακαλούμε επικοινωνήστε με τον τοπικό δήμο, την υπηρεσία διαχείρισης αποβλήτων ή τον έμπορο από τον οποίο αγοράσατε το προϊόν.



Απαιτήσεις πληροφοριών για ηλεκτρικούς τοπικούς θερμαντήρες χώρου (μοντέλα KWT)

Στοιχεία επικοινωνίας:	Ανατρέξτε στην τελευταία σελίδα του εγχειριδίου χρήσης				
Αναγνωριστικό/-ά μοντέλου: VG14 20 KWT					
Χαρακτηριστικό	**Σύμβολο**	**Τιμή**	**Μονάδα**	**Χαρακτηριστικό**	**Μονάδα**
Θερμική ισχύς				**Τύπος θερμικής ισχύος / ρύθμισης θερμοκρασίας χώρου**	
Ονομαστική θερμική ισχύς output	Pnom	2.000	kW	Μονοβάθμια θερμική ισχύς χωρίς ρύθμιση της θερμοκρασίας χώρου	[όχι]
Ελάχιστη θερμική ισχύς (ενδεικτική) (indicative)	Pmin	0.800	kW	Δύο ή περισσότερες χειροκίνητες βαθμίδες, χωρίς ρύθμιση της θερμοκρασίας χώρου	[όχι]
Μέγιστη συνεχής θερμική ισχύς heat output	Pmax,c	2.000	kW	Με μηχανικό θερμοστάτη για τη ρύθμιση της θερμοκρασίας χώρου temperature control	[όχι]
Κατανάλωση ισχύος				**Με ηλεκτρονική ρύθμιση της θερμοκρασίας χώρου**	**[ναι]**
Σε κατάσταση εκτός λειτουργίας	Po	0.00	W	Ηλεκτρονική ρύθμιση της θερμοκρασίας χώρου με ημερήσιο χρονοδιακόπτη	[όχι]
Σε κατάσταση αναμονής	Psm	0.34	W	Ηλεκτρονική ρύθμιση της θερμοκρασίας χώρου με εβδομαδιαίο χρονοδιακόπτη	[όχι]
Σε κατάσταση αδράνειας	Pidle	0.69	W	**Άλλες δυνατότητες ρύθμισης (δυνατότητα πολλαπλών επιλογών)**	
Σε δικτυωμένη κατάσταση αναμονής	Pnsm	0.48	W	Ρύθμιση της θερμοκρασίας χώρου με ανίχνευση παρουσίας presence detection	[όχι]
Κατάσταση αναμονής με προβολή πληροφοριών ή ένδειξη κατάστασης			Όχι	Ρύθμιση της θερμοκρασίας χώρου με ανίχνευση ανοικτού παραθύρου	[όχι]
Εποχιακή ενεργειακή απόδοση θέρμανσης χώρου σε ενεργή λειτουργία	ηS, on	91	%	Δυνατότητα ελέγχου εξ αποστάσεως	[όχι]
				Ρύθμιση προσαρμοζόμενης εκκίνησης	[όχι]
				Περιορισμός του χρόνου λειτουργίας	[όχι]
				Αισθητήρας μελανής σφαίρας	
				Λειτουργία αυτοεκμάθησης	[όχι]
				Ακρίβεια ρύθμισης	[όχι]

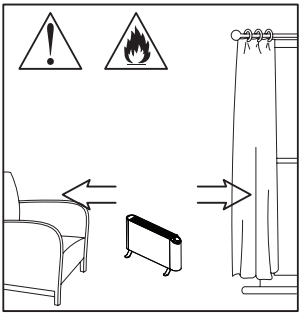

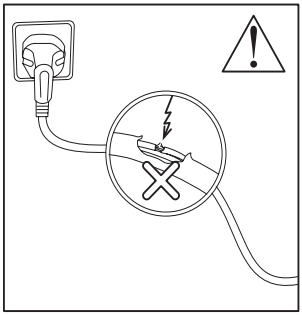

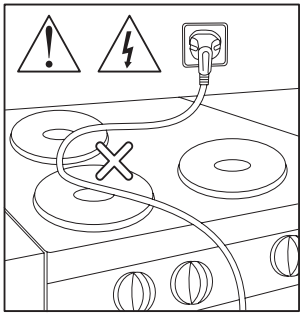

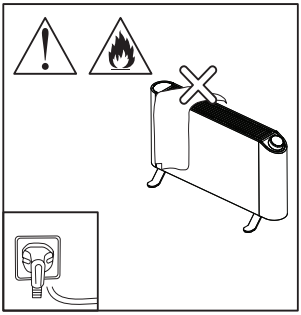

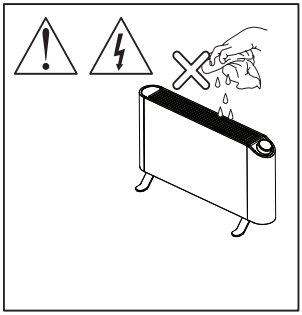

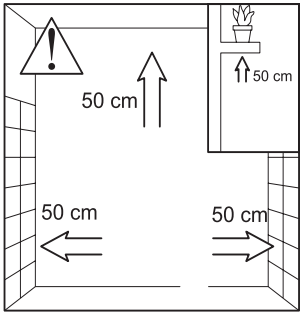

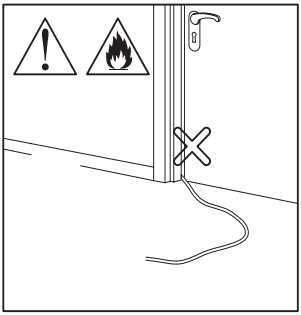

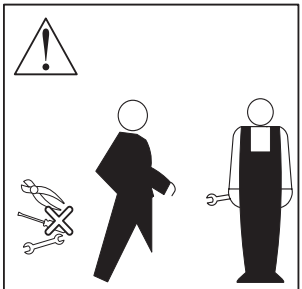



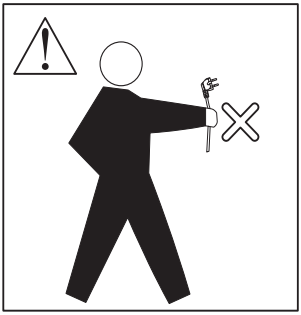

Παρακαλούμε σημειώστε ότι αυτό το σύμβολο σημαίνει: ΜΗΝ ΚΑΛΥΠΤΕΤΕ!



Használati útmutató hordozható hősugárzóhoz
VG14 20 KWT White, VG14 20 KWT Black
Ez a termék csak jól szigetelt helyiségekben vagy alkalmi használatra alkalmas.

A termék összeszerelése és használatba vétele előtt kérjük, olvassa el figyelmesen ezeket az utasításokat, és őrizze meg őket a későbbi használathoz.
Köszönjük, hogy az Adax VG14 hősugárzót választotta. Az új készülék lehető legjobb kihasználása érdekében javasoljuk, hogy a használat előtt alaposan olvassa el ezeket az utasításokat. Így biztosíthatja a készülék legjobb teljesítményét és a biztonságos használatot.

Biztonsági funkciók

Az Ön biztonsága érdekében a hősugárzó a talpában elhelyezett billenésvédelmi kapcsolóval van ellátva. Ez a kapcsoló automatikusan kikapcsolja a készüléket, ha az felborul.
A helyes működés érdekében a hősugárzót stabil, vízszintes felületre kell helyezni.
A készülék túlmelegedés elleni védelemmel is rendelkezik, amely automatikusan kikapcsolja a készüléket, ha annak bármely része túlzottan felforrósodik.

Fontos biztonsági előírások

A termék használata közben tartsa be az alábbi óvintézkedéseket tűz, áramütés vagy személyi sérülés, illetve anyagi kár elkerülése érdekében.

Olvassa el figyelmesen az utasításokat, mielőtt a hősugárzót üzembe helyezi. A helyes használat biztosítja a legjobb eredményt biztonságos módon.

1. A túlmelegedés elkerülése érdekében ne takarja le a hősugárzót. 
2. Csak földelt aljzathoz csatlakoztassa, amely megfelel a készülék adattábláján feltüntetett értékeknek.
3. Tartsa a tápkábelt távol a hősugárzó forró testétől.
4. Ne használja a hősugárzót fürdőkád, zuhanyzó vagy úszómedence közvetlen közelében.
5. Csak beltéri használatra.
6. Mindig függőleges helyzetben, stabil, vízszintes és szilárd felületen használja a hősugárzót.
7. Tartson legalább 1 méter távolságot a textilektől, függönyöktől és egyéb gyúlékony anyagoktól.
8. Ne helyezze a hősugárzót közvetlenül egy aljzat alá.
9. Ne szerelje falra ezt a hordozható készüléket.
10. Ne dugjon tárgyakat a levegőbemeneti vagy a hőkiáramlási rácsokon keresztül.
11. Ne használja olyan helyen, ahol gyúlékony folyadékokat tárolnak, vagy ahol gyúlékony gőzök lehetnek jelen.
12. A hősugárzó mozgatása előtt mindig húzza ki a dugót a konnektorból.

13. Ha a tápkábel megsérül, azt a gyártónak, a szervizképviseletének vagy hasonlóan képzett személynek kell kicserélnie.
14. 8 éves és idősebb gyermekek, valamint csökkent képességű személyek csak megfelelő felügyelet vagy útmutatás mellett, és a veszélyek megértése esetén használhatják a készüléket.

15. A gyermekek nem játszhatnak a készülékkel. A tisztítást és a felhasználói karbantartást gyermekek felügyelet nélkül nem végezhetik.
16. A 3 év alatti gyermekeket tartsa távol a készüléktől, kivéve ha folyamatos felügyelet alatt állnak.
17. A 3 és 8 év közötti gyermekek csak akkor kapcsolhatják be vagy ki a készüléket, ha az a rendeltetésszerű működési helyzetében van, és felügyelet vagy útmutatás mellett történik. Nem csatlakoztathatják a hálózathoz, nem szabályozhatják, nem tisztíthatják és nem tarthatják karban a készüléket.
18. Egyes részek nagyon felforrósodhatnak, és égési sérülést okozhatnak. Különösen figyeljen oda, ha gyermekek vagy veszélyeztetett személyek tartózkodnak a közelben.
19. Ne használja kis helyiségekben, ahol olyan személyek tartózkodnak, akik segítség nélkül nem tudják elhagyni a helyiséget, kivéve ha folyamatos felügyelet biztosított.

20. Ne használja a készüléket, ha leejtették, vagy ha látható sérülése van.
21. Ne kísérelje meg a javítást. A szervizelést csak képzett személyzet végezheti.
22. Ne engedje, hogy takarítógépek felügyelet nélkül működjenek ugyanabban a helyiségben.
23. Ne használjon hosszabbítót, bedugható időkapcsolót, távirányítós adaptert vagy külső kapcsolóeszközt.
24. Ne csatlakoztassa a készüléket olyan áramkörhöz, amelyet a szolgáltató rendszeresen be- és kikapcsol.

Figyelmeztetés! Ezt a terméket nem jogosult személyek nem bonthatják meg.
Bármilyen kísérlet a termék megbontására vagy javítására áramütés veszélyével jár, és a termék használata veszélyessé válhat. A készülék belsejében nincsenek a felhasználó által javítható alkatrészek.
A szervizelést bízza képzett személyre.

Műszaki adatok

Névlegs feszültség: 230V ~ 50Hz
Névleges teljesítmény: 2000W
Védelmi osztály: I

Szerkezet és alkatrészek



1. Ábra

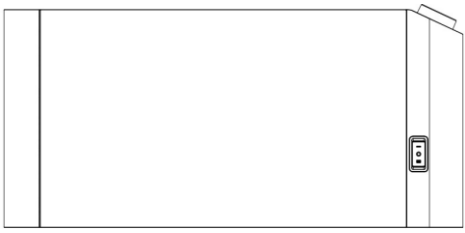

2. Ábra



3. Ábra

1. Ábra ï a l§bak r°gz²t®s®re szolg§l· csavarok (4 db)
2. Ábra ï hŗsug§rz· (1 db)

3. Ábra ï hŗsug§rz· l§b (2 db)

Használati utasítások

A készülék beltéri, háztartási használatra szánt hordozható helyiségfűtő berendezés. Ne használja szabadban, nedves helyeken, vagy más célra, mint helyiségek fűtésre.
A hősugárzó a lábak nélkül kerül szállításra. A lábakat a használatba vétel előtt fel kell szerelni.
FIGYELMEZTETÉS: Ne üzemeltesse a hősugárzót a lábak felszerelése nélkül. A készüléket kizárólag függőleges helyzetben (a lábak alulra felszerelve) szabad használni. Bármilyen más helyzetben történő használat veszélyes helyzetet teremthet.

Kicsomagolás és összeszerelés

1. Óvatosan vegye ki a hősugárzót és minden tartozékot a csomagolásból.
2. Ellenőrizze a hősugárzót, a dugót és a tápkábelt szállítási sérülések szempontjából. Ne használja a készüléket, ha sérült.
3. Helyezze a hősugárzót fejjel lefelé a védőcsomagolásra.
4. Rögzítse mindkét lábat a mellékelt csavarok közül kettővel a kijelölt helyeken.
5. Húzza meg biztonságosan a csavarokat, majd állítsa vissza a hősugárzót függőleges helyzetbe.

A lábak felszerelése

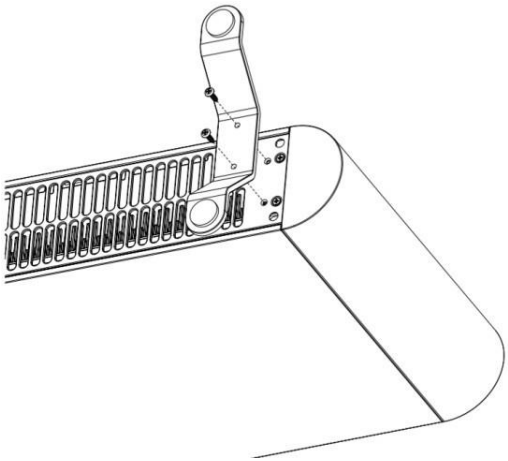

4. Ábra

Mindegyik lábra csak 2 csavart szereljen fel a jelzett pozíciókban.
Óvatosan fordítsa fejjel lefelé a hősugárzót, és a mellékelt csavarokkal biztonságosan rögzítse a lábakat a készülékhez.
FIGYELMEZTETÉS: Óvatosan helyezze a helyére a hősugárzót. Ne tegye konnektor elé vagy közvetlenül alá. Ügyeljen arra, hogy ne legyen polc, függöny vagy bármilyen más tárgy alatt.

Első használat

Az összeszerelés után a hősugárzó elindításához egyszerűen dugja be a hálózatba.
Megjegyzés: A fűtőelem védőréteggel van bevonva, amely az első néhány perc használat során elég. Ez enyhe füstképződést okozhat. Ez teljesen normális – a gőzök nem mérgezőek, és gyorsan eltűnnek.
Javasoljuk, hogy az első használatkor nyisson ablakot a helyiség szellőztetése érdekében.

1. Győződjön meg arról, hogy mindkét láb fel van szerelve, és a hősugárzó stabil felületen, függőleges helyzetben áll.
2. Csatlakoztassa a dugót közvetlenül egy megfelelő, földelt fali aljzatba, amely megfelel az adattáblán feltüntetett értékeknek.
3. A kijelző "—" jelet mutat, ami készenléti üzemmódot jelez.
4. Nyomja meg a készenléti gombot. Az első indításkor a hősugárzó alapértelmezetten az Alacsony fűtési fokozatra (800 W) és 20 °C hőmérséklet-beállításra áll.

Fő funkciók

- Elektronikus termosztát 5 °C és 35 °C közötti hőmérséklet-tartománnyal.
- Három választható teljesítményfokozat: 800 W, 1200 W és 2000 W.
- Digitális kijelző, forgatható hőmérséklet-szabályozó és érintőgombok.
- Wi-Fi kapcsolat és vezérlés az Adax Wi-Fi alkalmazáson keresztül.
- Gyerekzár be- és kikapcsolható a hősugárzón vagy az Adax Wi-Fi alkalmazásban.
- Fűtési programok és okos fűtési funkciók elérhetők az Adax Wi-Fi alkalmazásban.
- Billenésvédelmi kapcsoló és túlmelegedés elleni védelem.

Kezelőszervek és kijelzők

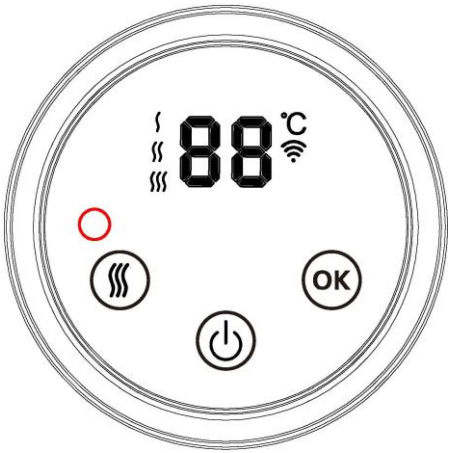

5. Ábra

Control / indicator	Function
K®szenl®ti gomb ⏻	V§lt§s ¿zemeltet®si ®s k®szenl®ti m·d k°z°tt.
¦zemm·d gomb	V®gigl®p az el®rhetŗ teljes²tm®nym·dokon.
OK gomb (OK)	Elind²tja a Wi-Fi-p§ros²t§st; bizonyos funkci·k kiv§laszt§s§hoz m§s kezelŗgombokkal egy¿tt haszn§lhat·.
Forgathat· vez®rlŗ	Az ·ramutat· j§r§s§val megegyezŗ ir§nyba forgatva n°veli, azzal ellent®tes ir§nyba forgatva pedig cs°kkenti a be§ll²tott hŗm®rs®kletet.
Kijelzŗ	Megjelen²ti a be§ll²tott hŗm®rs®kletet, a fŤt®si m·dot ®s az §llapotinform§ci·kat.

Körülbelül 30 másodperc inaktivitás után a kijelző és a piros fűtésjelző elhalványul. Bármelyik gomb megnyomásával vagy a kezelőgomb elforgatásával felébreszthető a kijelzőt.

Szimbólumok és kifejezések

Kifejezés / megjelenítés	Jelentés
- -	K®szenl®ti m·d
°C	Be§ll²tott hŖm®rs®klet
Piros fŤt®si jelzŖ	A fŤtŖelem feszż¿lts®g alatt van
K®k Wi-Fi jelzŖ	Wi-Fi kapcsolati §llapot
CC	Gyerekz§r akt²v
rE	Gy§ri vissza§ll²t§s jelz®se

Fűtési szint beállítása

A Mode gomb megnyomásával módosíthatja a teljesítményszintet. Minden egyes megnyomással végiglépked az elérhető beállításokon:

Szint	Névleges teljesítmény	Tipikus felhasználás
Alacsony	800 W	Alacsonyabb hŖig®ny vagy a hŖm®rs®klet megtart§sa
K°zepes	1200 W	K°zepes hŖig®ny
Magas	2000 W	Maxim§lis hŖkibocs§t§s

A hőmérséklet beállítása

A hősugárzó működése közben a kezelőgombot az óramutató járásával megegyező irányba forgatva növelheti, azzal ellentétes irányba forgatva pedig csökkentheti a beállított hőmérsékletet. A beállítható hőmérséklet-tartomány 5 °C és 35 °C között van. Az 5 °C-os minimumérték elérésekor a gomb további, az óramutató járásával ellentétes irányú elforgatásával a fűtőberendezés készenléti módba (- -) kapcsol.

A hősugárzó párosítása az Adax Wi-Fi alkalmazással

1. Töltse le az Adax WiFi alkalmazást az Apple App Store-ból vagy a Google Play Áruházból.
2. Engedélyezze a Wi-Fi-párosítást a hősugárzón: tartsa lenyomva az OK gombot 5 másodpercig, amíg a kék Wi-Fi-jelzőfény villogni nem kezd.
3. Kövesse az alkalmazás utasításait a hősugárzó hozzáadásához.

Megjegyzés: A hálózatnak támogatnia kell a 2,4 GHz-es Wi-Fi-t. Az időzítések és egyéb csatlakoztatott funkciók csak azután érhetők el, hogy a hősugárzót hozzáadta és beállította az Adax Wi-Fi alkalmazásban.

További funkciók

Gyerekzár

Tartsa egyszerre lenyomva az OK és a Mode gombot 5 másodpercig, amíg a kijelzőn a „CC” felirat villogni nem kezd. A gyermekzár kikapcsolásához ismételje meg az eljárást. A gyermekzár aktiválásakor a hősugárzó kezelőszervei le vannak tiltva mindaddig, amíg a zárat ki nem kapcsolják. Miután a hősugárzót hozzáadta az Adax Wi-Fi alkalmazáshoz, a gyermekzár az alkalmazáson keresztül is be- és kikapcsolható.

Gyári visszaállítás

Tartsa egyszerre lenyomva a Készenlét és az OK gombot 5 másodpercig, amíg a kijelzőn az „rE” felirat villogni nem kezd. A hősugárzó ekkor visszaáll az alapértelmezett beállításokra: 20 °C-os beállított hőmérsékletre és alacsony teljesítményszintre (800 W).

Áramkimaradás és memória

Áramkimaradás után a hősugárzó az áramkimaradás előtti állapotnak megfelelően folytatja működését. Ha a hősugárzó az áramkimaradás előtt működött, visszaállítja az utoljára beállított hőmérsékletet, a teljesítményszint pedig alapértelmezés szerint Alacsony (alacsony, 800 W) értékre áll.

Ha a hősugárzó készenléti módban volt, visszatér készenléti módba. Ha a hősugárzót hozzáadta az Adax Wi-Fi alkalmazáshoz, a készülék automatikusan megkísérel újra csatlakozni a Wi-Fi-hálózathoz.

Karbantartás

1. Tisztítás előtt mindig húzza ki a csatlakozódugót a hálózati aljzatból, és hagyja lehűlni a hősugárzót.
2. A hősugárzót puha, nedves (nem vizes) ruhával törölje le.

FIGYELMEZTETÉS:

- Ne merítse a hősugárzót vízbe
- Ne használjon tisztítószereket, például mosószereket vagy súrolószereket.
- Ügyeljen arra, hogy ne jusson víz a hősugárzó belsejébe, mert ez veszélyt jelenthet.

3. A hősugárzó elpakolása előtt gondosan tekerje össze a tápkábelt, és a készüléket tiszta, száraz helyen tárolja.
4. Meghibásodás esetén, illetve ha kétségei vannak, ne próbálja meg saját maga megjavítani a hősugárzót, mert ez tűzveszélyt vagy áramütést okozhat.

Újrahasznosítás

Elektromos és elektronikus berendezések hulladékainak ártalmatlanítása (WEEE)

Az Európai Unió tagállamaiban és más, elkülönített hulladékgyűjtési rendszerrel rendelkező európai országokban alkalmazandó. A terméken vagy annak csomagolásán található szimbólum azt jelzi, hogy a terméket nem szabad háztartási hulladékként ártalmatlanítani. Ehelyett az elektromos és elektronikus berendezések hulladékainak újrahasznosítására kijelölt megfelelő gyűjtőhelyre kell leadni. A termék megfelelő ártalmatlanításával hozzájárulhat a környezetre és az emberi egészségre gyakorolt olyan lehetséges negatív következmények megelőzéséhez, amelyek a nem megfelelő hulladékkezelésből származhatnak. Az anyagok újrahasznosítása hozzájárul a természeti erőforrások megőrzéséhez. A termék újrahasznosításával kapcsolatos további információkért forduljon a helyi önkormányzathoz, a hulladékkezelési szolgáltatóhoz vagy ahhoz a kereskedőhöz, akitől a terméket vásárolta.



Az elektromos helyiségfűtő berendezésekre vonatkozó információs követelmények (KWT modellek)

El®rhetŗs®gek:	K®rj¿k, olvassa el a haszn§lati ¼tmutat· utols· oldal§t!				
Modell azonos²t·(k): VG14 20 KWT					
Elem	Szimb·lum	£rt®k	M.egys®g	Elem	Egys®g
Hŗteljesŗtm®ny				Hŗteljesŗtm®ny-/helyis®ghŗm®rs®klet-szab§lyoz§s t²pusa	
N®vleges hŗteljesŗtm®ny	Pnom	2.000	kW	Egyfokozat¼ hŗteljesŗtm®ny	[nem]
Minim§lis hŗteljesŗtm®ny (ir§nyad· ®rt®k)	Pmin	0.800	kW	helyis®ghŗm®rs®klet szab§lyoz§s n®lk¿l	
Maxim§lis folyamatos hŗteljesŗtm®ny	Pmax,c	2.000	kW	Kettŗvagytºbbközifokozat, helyis®ghŗm®rs®klet-szab§lyoz§s n®lk¿l	[nem]
Energiafogyaszt§s				Hŗrmŗrs®klet-szab§lyoz§s mechanikus helyis®ghŗm®rs®klet-termoszt§ttal	[nem]
				eletronikus helyis®ghŗm®rs®klet-teroszt§ttal	[igen]
Kikapcsolt m·dban	Po	0.00	W	elektronikus helyis®ghŗm®rs®klet-szab§lyoz§s napi idŗz²tŗrvel	[nem]
K®szenl®ti m·dban	Psm	0.34	W	elektronikus helyis®ghŗm®rs®klet-szab§lyoz§s heti idŗz²tŗrvel	[nem]
¦resj§rati m·dban	Pidle	0.69	W	**Egyéb szabályozási lehetőség (több lehetőség is választható)**	
H§l·zati k®szenl®ti m·dban	Pnsm	0.48	W	Helyis®ghŗm®rs®klet-szab§lyoz§s jelenl®t®rz®kel®ssel	[nem]
K®szenl®ti ¿zemm·d inform§ci· vagy §llapot kijelz®s®vel.			Nem	Helyis®ghŗm®rs®klet-szab§lyoz§s nyitott ablak ®rz®kel®ssel	[nem]
Szezon§lis helyis®gfŤt®si energiahat®konys§g akt²v ¿zemm·dban	ηS, on	91	%	t§vvez®rl®si lehetŗs®g	[nem]
				adapt²v ind²t§svez®rl®s	[nem]
				mŤkºd®si idŗ korl§toz§sa	[nem]
				Fekete gºmbhŗm®rŗ-®rz®kelŗ ¥ntanul· funkcionalit§s	[nem]
				Szab§lyoz§si pontoss§g	[nem]

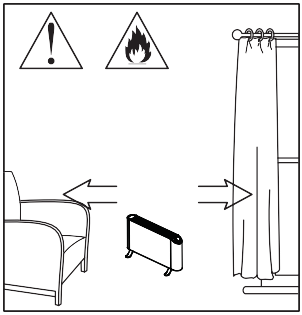

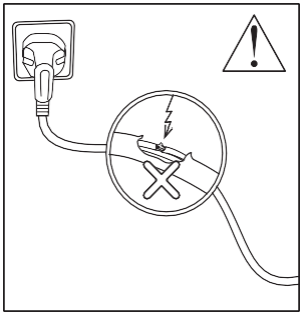

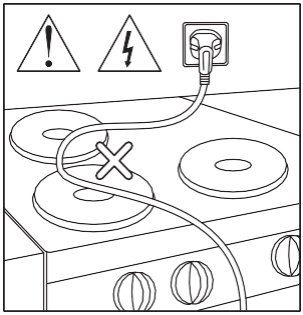

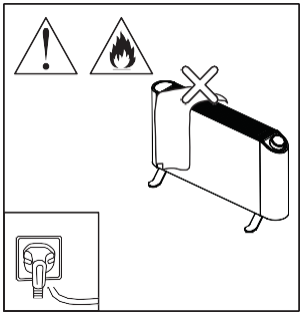

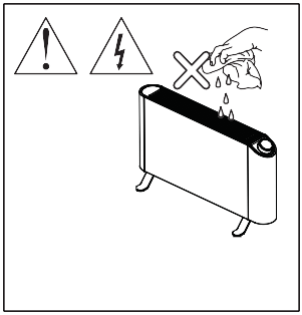

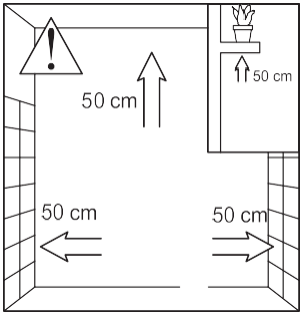

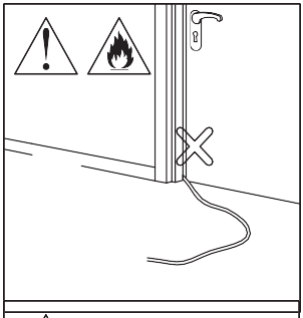

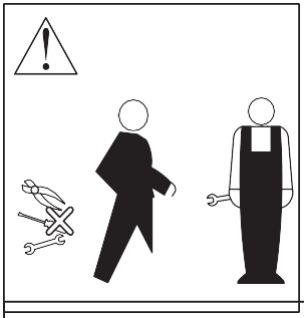

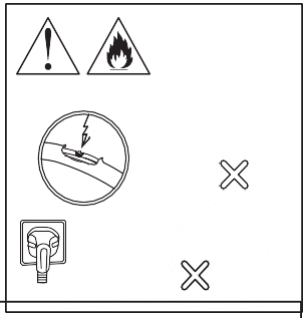



Kérjük, vegye figyelembe, hogy ez a szimbólum azt jelenti: NE TAKARJA LE!



Kaasaskantava kütteseadme kasutusjuhend
VG14 20 KWT White, VG14 20 KWT Black
See toode sobib kasutamiseks ainult hästi soojustatud ruumides või juhuslikuks kasutamiseks.

Enne seadme kokkupanekut ja kasutuselevõttu lugege palun käesolev juhend läbi ning hoidke see edaspidiseks alles. Täname, et valisite Adax VG14 kütteseadme. Et saada oma uuest kütteseadmest parim tulemus, soovitame enne seadme kasutamist käesolev juhend põhjalikult läbi lugeda. See tagab seadme parima toimivuse ning aitab seda ohutult kasutada.

Ohutusfunktsioonid

Teie ohutuse tagamiseks on kütteseade varustatud ümberminekuvastase ohutuslülitiga, mis asub seadme põhjas. See lüliti lülitab kütteseadme automaatselt välja, kui see ümber kukub.
Õigeks tööks tuleb kütteseade asetada tugevale ja tasasele pinnale.
Kütteseade on varustatud ka ülekuumenemiskaitsega, mis lülitab seadme automaatselt välja, kui mõni selle osa muutub liiga kuumaks.

Olulised ohutusjuhised

Seadme kasutamisel järgige alltoodud ettevaatusabinõusid, et vältida tulekahju, elektrilöögi ning inimeste või esemete kahjustamise ohtu.

Enne kütteseadme kasutuselevõttu lugege juhend hoolikalt läbi. Õige kasutamine tagab seadme parima tulemuse ja ohutu töö.

1. Ülekuumenemise vältimiseks ärge katke kütteseadet. 
2. Ühendage seade ainult maandatud pistikupessa, mille elektrivarustus vastab seadme andmesildil märgitud näitajatele.
3. Hoidke toitejuhe kütteseadme kuumast korpusest eemal.
4. Ärge kasutage kütteseadet vanni, duši ega ujumisbasseini vahetus läheduses.
5. Kasutage seadet ainult siseruumides.
6. Kasutage kütteseadet alati püstiasendis ning tugeval, tasasel ja stabiilsel pinnal.
7. Hoidke tekstiilid, kardinad ja muud tuleohtlikud materjalid kütteseadmest vähemalt 1 meetri kaugusel.
8. Ärge paigutage kütteseadet vahetult pistikupesa alla.
9. Ärge kinnitage seda kaasaskantavat seadet seinale.
10. Ärge sisestage esemeid läbi õhu sissevõtu- ega sooja õhu väljalaskeavade.
11. Ärge kasutage seadet kohas, kus hoitakse tuleohtlikke vedelikke või kus võib esineda tuleohtlikke aure.
12. Enne kütteseadme liigutamist eemaldage pistik pistikupesast.
13. Kui toitejuhe on kahjustatud, peab selle välja vahetama tootja, tootja volitatud hooldustöötaja või muu vastava kvalifikatsiooniga isik.
14. 8-aastased ja vanemad lapsed ning piiratud võimete või teadmistega isikud võivad seadet kasutada ainult nõuetekohase järelevalve või juhendamise korral ning juhul, kui nad mõistavad seadmega seotud ohte.
15. Lapsed ei tohi seadmega mängida. Lapsed ei tohi seadet puhastada ega teha kasutaja hooldustöid ilma järelevalveta.
16. Alla 3-aastased lapsed tuleb hoida seadmest eemal, välja arvatud juhul, kui nad on pideva järelevalve all.
17. 3- kuni alla 8-aastased lapsed võivad seadet ainult sisse või välja lülitada juhul, kui see asub ettenähtud tööasendis ning lapsi juhendatakse või nende üle teostatakse järelevalvet. Nad ei tohi seadet vooluvõrku ühendada, reguleerida, puhastada ega hooldada.
18. Mõned seadme osad muutuvad väga kuumaks ja võivad põhjustada põletusi. Olge eriti ettevaatlik, kui läheduses viibivad lapsed või muud haavatavad isikud.
19. Ärge kasutage seadet väikestes ruumides, kus viibivad inimesed, kes ei suuda ruumist ilma kõrvalise abita lahkuda, välja arvatud juhul, kui nende üle toimub pidev järelevalve.

20. Ärge kasutage seadet, kui see on maha kukkunud või sellel on nähtavaid kahjustusi.
21. Ärge proovige seadet ise parandada. Hooldustöid võivad teha ainult vastava kvalifikatsiooniga spetsialistid.
22. Ärge lubage puhastusrobotitel ilma järelevalveta samas ruumis töötada.
23. Ärge kasutage pikendusjuhet, pistikupessa ühendatavat taimerit, kaugjuhtimise adapterit ega välist lülitusseadet.
24. Ärge ühendage seadet vooluringi, mida elektrivõrguettevõte regulaarselt sisse ja välja lülitab.

Hoiatus! Seda toodet ei tohi avada volitamata isikud.

Igasugune katse toodet avada või parandada võib põhjustada elektrilöögi ohu ning muuta toote kasutamise ohtlikuks. Seadme sees ei ole kasutaja poolt hooldatavaid ega parandatavaid osi.
Hooldus- ja remonditööd tuleb lasta teha vastava kvalifikatsiooniga spetsialistil.

Tehnilised andmed

Nimipinge: 230V ~ 50Hz
Nimivõimsus: 2000W
Kaitseklass: I

Konstruktsioon ja osad



Joonis 1

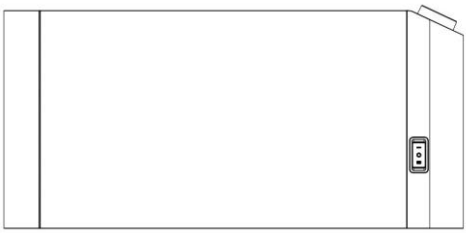

Joonis 2



Joonis 3

Joonis 1 – jalgade kinnituskruvid (4 tk)
Joonis 2 – kütteseade (1 tk)
Joonis 3 – kütteseadme jalg (2 tk)

Kasutusjuhend

Seade on ette nähtud kasutamiseks siseruumides majapidamises kaasaskantava ruumiküttеseadmena. Ärge kasutage seadet õues, niisketes kohtades ega muul eesmärgil kui ruumide kütmiseks.
Kütteseade tarnitakse ilma kinnitatud jalgadeta. Jalad tuleb enne kütteseadme kasutamist paigaldada.
HOIATUS! Ärge kasutage kütteseadet ilma jalgadeta. Kütteseadet tohib kasutada ainult püstises asendis (jalad all). Kütteseadme kasutamine mis tahes muus asendis võib põhjustada ohtliku olukorra.

Lahtipakkimine ja kokkupanek

Eemaldage kütteseade ja kõik tarvikud ettevaatlikult pakendist.
Kontrollige kütteseadet, pistikut ja toitejuhet transpordikahjustuste suhtes. Ärge kasutage kahjustatud seadet.
Asetage kütteseade tagurpidi kaitsvasse pakendisse.
Kinnitage kumbki jalg kahe kaasasoleva kruviga selleks ettenähtud kohtadesse.
Keerake kruvid korralikult kinni ja seejärel pöörake kütteseade tagasi püstisesse asendisse.

Jalgade paigaldamine

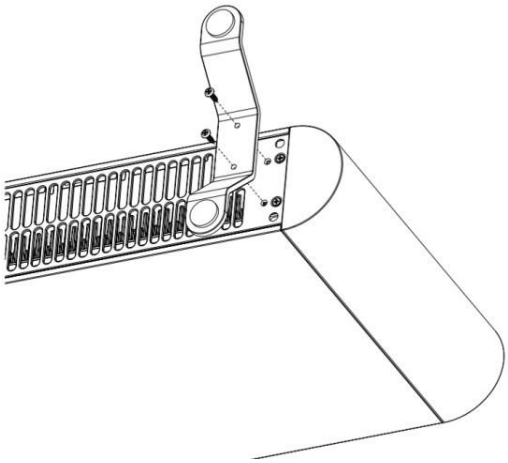

Joonis 4

Fit only 2 Kinnitage kummagi jala külge ainult 2 kruvi vastavalt näidatud asukohtadele.
Pöörake kütteseade ettevaatlikult tagurpidi ja kasutage kaasasolevaid kruvisid, et kinnitada jalad kindlalt kütteseadme külge.
HOIATUS: Paigutage kütteseade hoolikalt. Ärge asetage seda pistikupesa ette ega vahetult pistikupesa alla. Veenduge, et kütteseade ei paikneks riiuli, kardinate ega muude takistuste all.

Esmakordne kasutamine

Kütteseadme aktiveerimiseks ühendage pärast kokkupanekut pistik vooluvõrku.
Märkus: Küttekeha on kaetud kaitsekilega, mis põleb esimestel kasutusminutitel ära. Selle käigus võib tekkida vähesel määral suitsu või suitsulaadset auru. See on täiesti normaalne – aurud ei ole mürgised ja kaovad kiiresti.
Kütteseadme esmakordsel kasutamisel soovitame ruumi ventileerimiseks avada akna.
Kütteseadme esmakordsel kasutamisel soovitame ruumi ventileerimiseks avada akna.

1. Veenduge, et mõlemad jalad on paigaldatud ning kütteseade paikneb püstises asendis stabiilsel pinnal.
2. Ühendage pistik otse sobivasse maandatud seinapistikupessa, mis vastab seadme andmesildil märgitud nimiväärtustele.
3. Ekraanil kuvatakse "--", mis näitab ooterežiimi.
4. Vajutage Standby nuppu. Esmakordsel käivitamisel on kütteseade vaikimisi seadistatud madalale küttevõimsusele 800 W ja temperatuurile 20 °C.

Põhifunktsioonid

- Electronic Elektrooniline termostaat temperatuurivahemikuga 5 °C kuni 35 °C.
- Kolm valitavat võimsusrežiimi: 800 W, 1200 W ja 2000 W.
- Digitaalne ekraan, pööratav temperatuuriregulaator ja puutetundlikud juhtnupud.
- Wi-Fi-ühendus ja juhtimine Adax Wi-Fi rakenduse kaudu.
- Lapseluku saab sisse ja välja lülitada kas kütteseadmel või Adax Wi-Fi rakenduse kaudu.
- Kütmisgraafikud ja nutikütte funktsioonid Adax Wi-Fi rakenduse kaudu.
- Ümberkukkumise kaitselüliti ja ülekuumenemiskaitse.

Juhtnupud ja näidikud



Joonis 5

Juhtnupp / näidik	Funktsioon
Standby nupp	Lülitab seadme töö- ja ooterežiimi vahel.
Mode nupp	Võimaldab valida saadaolevate võimsusrežiimide vahel..
OK nupp	Käivitab Wi-Fi sidumise; kasutatakse koos teiste juhtnuppudega teatud funktsioonide valimiseks.
Pöördnupp	Päripäeva keerates suurendab ja vastupäeva keerates vähendab seadistatud temperatuuri.
Ekraan	Kuvab seadistatud temperatuuri, kütterežiimi ja olekuteabe.

Kui umbes 30 sekundi jooksul ei toimu ühtegi toimingut, muutuvad ekraan ja punane kütmise märgutuli tuhmimaks. Ekraani aktiveerimiseks vajutage mis tahes nuppu või keerake pöördnuppu.

Sümbolid ja tähised

Tähis / näit ekraanil	Tähendus
- -	Ooterežiim
°C	Seadistatud temperatuur
Punane kütmise märgutuli	Küttekeha on sisse lülitatud
Sinine Wi-Fi märgutuli	Wi-Fi-ühenduse olek
CC	Lapselukk on aktiivne
rE	Tehase seadete lähtestamise näit

Küttevõimsuse valimine

Vajutage Mode-nuppu, et muuta küttevõimsust. Iga vajutus lülitab seadme järgmisele saadaolevale võimsusastmele.

Võimsusaste	Nimivõimsus	Tüüpiline kasutus
Madal	800 W	Väiksem küttevajadus või temperatuuri hoidmine
Keskmine	1200 W	Mõõdukas küttevajadus
Kõrge	2000 W	Maksimaalne küttevõimsus

Temperatuuri seadistamine

With Kui kütteseade töötab, keerake temperatuuriregulaatorit päripäeva, et tõsta seadistatud temperatuuri, või vastupäeva, et langetada seadistatud temperatuuri. Valitav temperatuurivahemik on 5 °C kuni 35 °C. Kui saavutatakse minimaalne temperatuur 5 °C, lülitab edasine vastupäeva keeramine kütteseadme Ooterežiimi (- -).

Kütteseadme ühendamine Adax Wi-Fi rakendusega

1. Laadige Adax WiFi rakendus alla Apple App Store'ist või Google Play poest.
2. Aktiveerige kütteseadmel Wi-Fi sidumisrežiim, vajutades ja hoides OK-nuppu 5 sekundit, kuni sinine Wi-Fi märgutuli hakkab vilkuma.
3. Järgige rakenduses kuvatavaid juhiseid kütteseadme lisamiseks.

Märkus: Võrk peab toetama 2,4 GHz Wi-Fi-ühendust. Kütmisgraafikud ja muud ühendatud funktsioonid on saadaval alles pärast kütteseadme lisamist ja seadistamist Adax Wi-Fi rakenduses.

Lisafunktsioonid

Lapselukk

Vajutage ja hoidke OK- ja Mode-nuppu samaaegselt all 5 sekundit, kuni ekraanil hakkab vilkuma „CC“. Lapseluku väljalülitamiseks korrake sama toimingut.
Kui lapselukk on aktiivne, on kütteseadme juhtnupud blokeeritud kuni lapseluku väljalülitamiseni.
Pärast kütteseadme lisamist Adax Wi-Fi rakendusse saab lapselukku sisse ja välja lülitada ka rakenduse kaudu.

Tehaseseadete taastamine

Vajutage ja hoidke Standby- ja OK-nuppu samaaegselt all 5 sekundit, kuni ekraanil hakkab vilkuma „rE“.
Seejärel taastuvad kütteseadme vaikeseaded, seadistatud temperatuur 20 °C ja küttevõimsus Madal (800 W)

Elektrikatkestus ja seadete säilitamine

Pärast elektrikatkestust jätkab kütteseade tööd vastavalt oma varasemale olekule. Kui kütteseade töötas enne elektrikatkestust, taastatakse viimane seadistatud temperatuur ning küttevõimsuseks määratakse vaikimisi Madal (800 W). Kui kütteseade oli ooterežiimis, naaseb see pärast voolu taastumist ooterežiimi. Kui kütteseade on lisatud Adax Wi-Fi rakendusse, proovib see automaatselt Wi-Fi-võrguga uuesti ühendust luua.

Hooldus

1. Enne puhastamist eemaldage alati pistik pistikupesast ja laske kütteseadmel täielikult jahtuda.
2. Pühkige kütteseadet pehme niiske (mitte märja) lapiga.

HOIATUS:

- Ärge kastke kütteseadet vette.
- Ärge kasutage puhastamiseks kemikaale, näiteks puhastusvahendeid ega abrasiivseid puhastusvahendeid.
- Ärge laske veel sattuda kütteseadme sisemusse, kuna see võib põhjustada ohtliku olukorra.

3. Enne kütteseadme hoiulepanekut kerige toitejuhe korralikult kokku ning hoidke kütteseadet puhtas ja kuivas kohas.
4. Rikke korral või kahtluse tekkimisel ärge proovige kütteseadet ise parandada, kuna see võib põhjustada tulekahju või elektrilöögi ohtu.

Taaskasutamine

Elektri- ja elektroonikaseadmete jäätmete (WEEE) käitlemine

Kehtib Euroopa Liidu liikmesriikides ja teistes Euroopa riikides, kus on kasutusel eraldi jäätmekogumissüsteemid. See sümbol tootel või selle pakendil näitab, et toodet ei tohi visata olmejäätmete hulka. Toode tuleb viia sobivasse kogumispunkti, kus tegeletakse elektri- ja elektroonikaseadmete jäätmete taaskasutamisega.
Tagades toote nõuetekohase utiliseerimise, aitate vältida võimalikke negatiivseid tagajärgi keskkonnale ja inimeste tervisele, mida võib põhjustada jäätmete ebaõige käitlemine.
Materjalide taaskasutamine aitab säästa loodusvarasid.
Lisateabe saamiseks toote taaskasutamise kohta pöörduge kohaliku omavalitsuse, jäätmekäitlusettevõtte või toote müüja poole.



Elektriliste kohtk¿tteseadmete infon»uded (KWT mudelid)

Kontaktandmed:	Palun vaadake kasutusjuhendi esilehte		
Mudeli tunnus(ed): VG14 20 KWT			
N[a]itaja	S¿mbol	V[aa]rtus	¦hik
Soojustootlus			
Nimisoojusv»imsus	Pnom	2.000	kW
Minimaalne soojusv»imsus	Pmin	0.800	kW
Maksimaalne pidev soojusv»imsus	Pmax,c	2.000	kW
ENERGIATARVE			
V[a]ljal¿litatud režiim	Po	0.00	W
Ooterežiim	Psm	0.34	W
Puhkerežiim	Pidle	0.69	W
Võrguliidenduse ooterežiim	Pnsm	0.48	W
Ooterežiim koos teabe või oleku kuvamisega		Ei	
Hooajaline ruumide kütmise energiatõhusus aktiivses režiimis	*ηS*,	91	%

N[a]itaja	¦hik
SOOJUSV ì IMSUSE V LJUNDI / RUUMITEMPERATUURI REGULEERIMISE T¦ ¦P	
¦hefaasiline soojustootlus ja puudub toa-temperatuuri juhtimine	[ei]
V[a]hemalt kaks k[a]sifaasi, puudub toa-temperatuuri juhtimine	[ei]
mehhaanilise termostaadiga toatemperatuuri juhtimine	[ei]
elektrooniline toatemperatuuri juhtimine	[jah]
elektriline toatemperatuuri juhtimine, p[a]eva taimer	[ei]
elektriline toatemperatuuri juhtimine, nädalataimer	[ei]
Muud juhtimisvaliku (mitu valikut võimalik)	
toatemperatuuri juhtimine, kohaloleku tuvastamine	[ei]
toatemperatuuri juhtimine, avatud akna anduriga	[ei]
vahemaa juhtimine	[ei]
kohanduv käivitus	[ei]
tööaja piirang	[ei]
musta pirniga andur	
iseõppiv Töö täpsus	[ei] [ei]

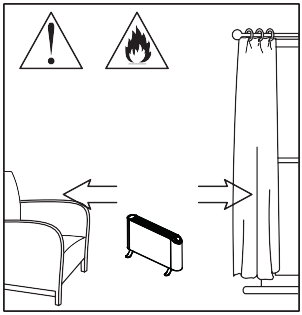

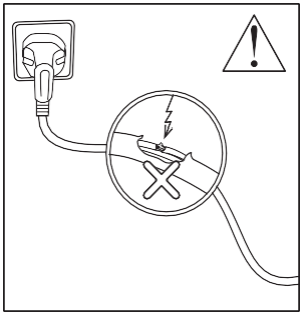

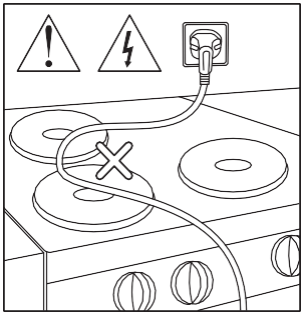

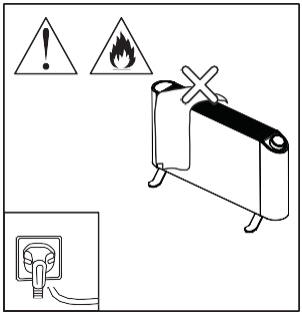

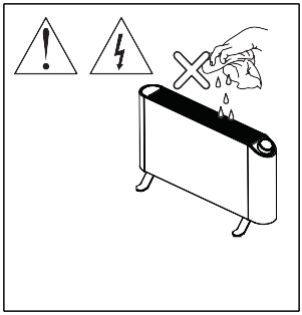

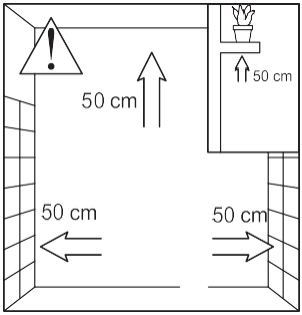

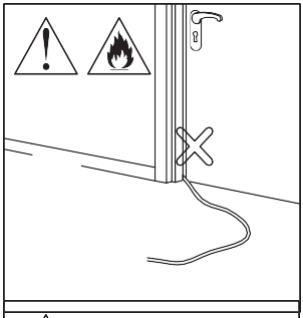

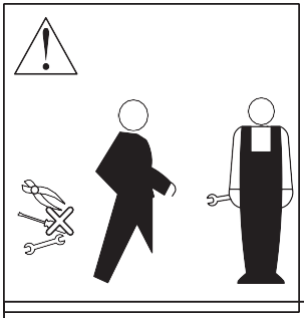

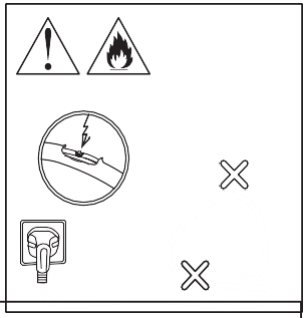



Pange tähele, et see sümbol tähendab: ÄRGE KATKE KINNI.



Instrucțiuni de utilizare pentru radiatorul portabil VG14 20 KWT alb, VG14 20 KWT negru Acest produs este adecvat numai pentru spații bine izolate sau pentru utilizare ocazională.

Înainte de asamblarea și punerea în funcțiune a produsului, citiți aceste instrucțiuni și păstrați-le pentru consultare ulterioară.
Vă mulțumim că ați ales radiatorul Adax VG14. Pentru performanțe optime și utilizare în siguranță, citiți integral aceste instrucțiuni înainte de utilizare.

Funcții de siguranță

Pentru siguranță, radiatorul este prevăzut cu un întrerupător anti-răsturnare amplasat în bază, care oprește automat aparatul dacă se răstoarnă.
Pentru funcționare corectă, radiatorul trebuie așezat pe o suprafață fermă și plană.
Radiatorul are și protecție la supraîncălzire, care oprește automat aparatul dacă orice componentă devine excesiv de fierbinte.

Măsuri importante de siguranță

Când utilizați acest produs, respectați următoarele măsuri de precauție pentru a evita riscul de incendiu, electrocutare sau alte vătămări ale persoanelor și deteriorări ale bunurilor.

Citiți instrucțiunile înainte de punerea în funcțiune.
Utilizarea corectă asigură funcționarea optimă și sigură.

1. Pentru a evita supraîncălzirea, nu acoperiți radiatorul. 
2. Conectați numai la o priză cu împământare, cu sursă de alimentare ce corespunde valorilor indicate pe etichetă.
3. Țineți cablul de alimentare departe de corpul fierbinte al radiatorului.
4. Nu utilizați radiatorul în imediata apropiere a unei căzi, a unui duș sau a unei piscine.
5. Numai pentru utilizare la interior.
6. Utilizați întotdeauna radiatorul în poziție verticală, pe o suprafață fermă, plană și stabilă.
7. Țineți textilele, perdelele și alte materiale inflamabile la minimum 1 m distanță.
8. Nu amplasați radiatorul imediat sub o priză electrică.
9. Nu montați pe perete acest aparat portabil.
10. Nu introduceți obiecte prin grilele de admisie a aerului sau de evacuare a căldurii.
11. Nu utilizați aparatul în locuri unde sunt depozitate lichide inflamabile sau pot exista vapori inflamabili.
12. Scoateți radiatorul din priză înainte de a-l muta.
13. Dacă este deteriorat, cablul de alimentare trebuie înlocuit de producător, de agentul său de service sau de o persoană cu o calificare similară.
14. Copiii de minimum 8 ani și persoanele cu capacități reduse pot utiliza aparatul numai sub supraveghere sau dacă au fost instruiți și înțeleg riscurile.
15. Copiii nu trebuie să se joace cu aparatul. Curățarea și întreținerea nu se efectuează de copii nesupravegheați.
16. Țineți copiii sub 3 ani la distanță dacă nu sunt supravegheați permanent.
17. Copiii între 3 și 8 ani pot doar porni/opri aparatul dacă este în poziția normală și sunt supravegheați sau instruiți. Nu trebuie să îl conecteze, regleze, curețe sau întrețină.
18. Unele piese se încing și pot provoca arsuri. Atenție sporită în prezența copiilor sau a persoanelor vulnerabile.
19. Nu utilizați în încăperi mici cu persoane care nu pot ieși fără ajutor, dacă nu există supraveghere permanentă.

20. Nu utilizați aparatul dacă a fost scăpat sau prezintă deteriorări vizibile.
21. Nu încercați să efectuați reparații. Lucrările de service trebuie efectuate de personal calificat.
22. Nu permiteți funcționarea nesupravegheată a roboților de curățenie în aceeași încăpere.
23. Nu utilizați un prelungitor, un temporizator de priză, un adaptor cu telecomandă sau un dispozitiv extern de comutare.
24. Nu conectați aparatul la un circuit care este pornit și oprit periodic de furnizorul de energie.

Avertisment! Produsul nu trebuie deschis de persoane neautorizate.

Orice încercare de a deschide sau repara produsul poate genera un risc de electrocutare și poate face produsul periculos pentru utilizare. În interior nu există componente care pot fi reparate de utilizator.
Pentru lucrările de service, apelați la personal calificat.

Specificații tehnice

Tensiune nominală: 230 V ~ 50 Hz
Putere nominală: 2000 W
Clasă de protecție: I

Structură și componente



Figura 1

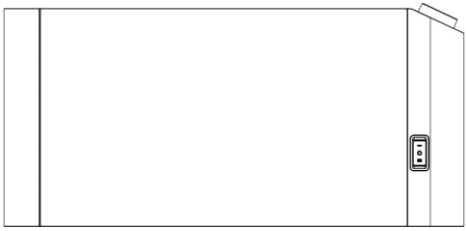

Figura 2



Figura 3

Figura 1 - șuruburi pentru fixarea picioarelor (4 buc.)
Figura 2 - radiator (1 buc.)
Figura 3 - picior radiator (2 buc.)

Instrucțiuni de utilizare

Aparatul este destinat utilizării casnice la interior ca radiator portabil. Nu îl utilizați în exterior, în locuri umede sau în alte scopuri decât încălzirea încăperii.
Radiatorul se livrează cu picioarele nemontate; montați-le înainte de utilizare.
AVERTISMENT: Nu utilizați aparatul fără picioare. Folosiți-l numai vertical, cu picioarele în jos. Orice altă poziție poate fi periculoasă.

Despachetare și asamblare

1. Scoateți cu atenție radiatorul și toate accesoriile din ambalaj.
2. Verificați dacă radiatorul, ștecherul și cablul de alimentare au fost deteriorate în timpul transportului. Nu utilizați aparatul dacă este deteriorat.
3. Așezați radiatorul cu partea de jos în sus pe ambalajul de protecție.
4. Fixați fiecare picior cu două dintre șuruburile furnizate, în pozițiile indicate.
5. Strângeți bine șuruburile, apoi readuceți radiatorul în poziție verticală.

Montarea picioarelor

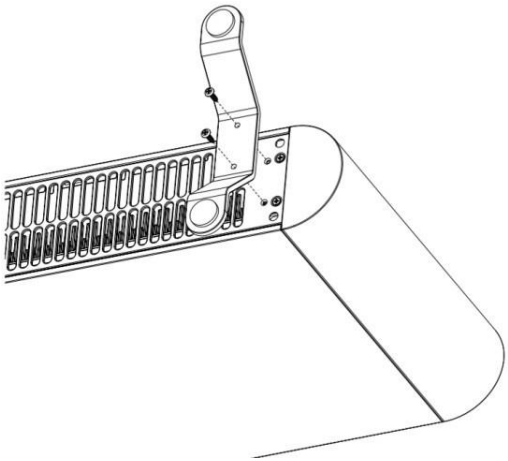

Figura 4

Montați numai câte 2 șuruburi la fiecare picior, în pozițiile indicate.
Întoarceți cu atenție radiatorul cu partea de jos în sus și fixați bine picioarele cu șuruburile furnizate.
AVERTISMENT: Amplasați atent radiatorul. Nu îl așezați în fața sau imediat sub o priză, nici sub rafturi, perdele sau alte obstacole.

Prima utilizare

După asamblare, pentru a activa radiatorul, conectați-l la priză.
Notă: Elementul de încălzire are o peliculă de protecție care se arde în primele minute și poate produce puțin fum. Este normal; fumul nu este toxic și dispare rapid.
La prima utilizare a radiatorului, vă recomandăm să deschideți o fereastră pentru a aerisi încăperea.

1. Asigurați-vă că ambele picioare sunt montate și că radiatorul este vertical, pe o suprafață stabilă.
2. Conectați direct la o priză de perete cu împământare, conform etichetei.
3. Pe afișaj apare „--”, indicând modul standby.
4. Apăsați butonul Standby. La prima pornire, radiatorul este setat implicit la nivelul redus de încălzire (800 W) și la o temperatură de 20 °C.

Funcții principale

- Termostat electronic cu interval de temperatură între 5 °C și 35 °C.
- Trei trepte de putere selectabile: 800 W, 1200 W și 2000 W.
- Afișaj digital, reglaj rotativ al temperaturii și comenzi tactile.
- Conectivitate Wi-Fi și control prin aplicația Adax Wi-Fi.
- Blocarea pentru copii poate fi activată și dezactivată de la radiator sau prin aplicația Adax Wi-Fi.
- Programe de încălzire și funcții inteligente de încălzire disponibile prin aplicația Adax Wi-Fi.
- Întrerupător de siguranță la răsturnare și protecție la supraîncălzire.

Comenzi și indicatoare



Figura 5

Comandă / indicator	Funcție
Buton Standby ⏻	Comută între funcționare și standby.
Buton Mod	Parcurge treptele de putere.
Buton OK (OK)	Pornește asocierea Wi-Fi; se folosește cu alte comenzi pentru anumite funcții.
Buton rotativ	Sens orar: crește și sens antiorar: scade temperatura setată.
Afișaj	Afișează temperatura setată, modul de încălzire și informații despre stare.

După aproximativ 30 de secunde de inactivitate, afișajul și indicatorul roșu de încălzire își reduc intensitatea. Apăsați orice buton sau rotiți butonul de reglare pentru a reactiva afișajul.

Simboluri și termeni

Termen / afișaj	Semnificație
- -	Mod standby
°C	Temperatură setată
Indicator roșu de încălzire	Elementul de încălzire este alimentat
Indicator Wi-Fi albastru	Starea conexiunii Wi-Fi
CC	Blocare pentru copii activă
rE	Indicator de resetare la setările din fabrică

Selectarea treptei de încălzire

Apăsați butonul Mod pentru a schimba treapta de putere. La fiecare apăsare se trece la următoarea setare disponibilă:

Treaptă	Putere nominală	Utilizare tipică
Redusă	800 W	Necesar redus de căldură sau menținerea temperaturii
Medie	1200 W	Necesar moderat de căldură
Ridicată	2000 W	Putere termică maximă

Setarea temperaturii

Cu radiatorul în funcțiune, rotiți butonul de comandă în sens orar pentru a crește temperatura setată sau în sens antiorar pentru a o reduce. Intervalul de temperatură disponibil este între 5 °C și 35 °C. Când se ajunge la valoarea minimă de 5 °C, rotirea în continuare în sens antiorar comută radiatorul în modul Standby (--).

Asocierea radiatorului cu aplicația Adax Wi-Fi

1. Descărcați aplicația Adax WiFi din Apple App Store sau Google Play.
2. Activați asocierea Wi-Fi pe radiator ținând apăsat butonul OK timp de 5 secunde, până când indicatorul Wi-Fi albastru începe să clipească.
3. Urmați instrucțiunile din aplicație pentru a adăuga radiatorul.

Notă: Rețeaua trebuie să accepte Wi-Fi de 2,4 GHz. Programele și celelalte funcții conectate sunt disponibile numai după adăugarea și configurarea radiatorului în aplicația Adax Wi-Fi.

Funcții suplimentare

Blocare pentru copii

Țineți apăsate simultan OK și Mod 5 secunde, până când „CC" clipește pe afișaj.

Repetați procedura pentru dezactivarea blocării. Cât timp blocarea este activă, comenzile radiatorului sunt dezactivate. După adăugarea radiatorului în aplicația Adax Wi-Fi, blocarea pentru copii poate fi activată sau dezactivată și din aplicație.

Resetare la setările din fabrică

Țineți apăsate Standby și OK simultan timp de 5 secunde, până când „rE" clipește pe afișaj. Radiatorul revine la setările implicite: temperatură 20 °C și treapta de putere Redusă (800 W).

Întreruperea alimentării și memoria

După o întrerupere a alimentării, radiatorul își reia funcționarea conform stării anterioare. Dacă radiatorul funcționa înainte de întrerupere, ultima temperatură setată este restabilită, iar treapta de putere revine implicit la Redusă (800 W). Dacă radiatorul era în modul standby, revine în modul standby. Dacă a fost adăugat în aplicația Adax Wi-Fi, încearcă automat să se reconecteze la Wi-Fi.

Întreținere

1. Scoateți întotdeauna ștecherul din priză și lăsați radiatorul să se răcească înainte de curățare.
2. Ștergeți radiatorul cu o lavetă moale și umedă (nu udă).

AVERTISMENT:

- Nu scufundați radiatorul în apă.
- Nu utilizați produse chimice de curățare, precum detergenți sau produse abrazive.
- Nu permiteți pătrunderea apei în interiorul radiatorului, deoarece aceasta poate genera un pericol.

3. Înainte de depozitarea radiatorului, strângeți ordonat cablul de alimentare și păstrați aparatul într-un loc curat și uscat.
4. În caz de defecțiune sau dacă aveți îndoieli, nu încercați să reparați singur radiatorul, deoarece există risc de incendiu sau electrocutare.

Reciclare

Eliminarea deșeurilor de echipamente electrice și electronice (DEEE)

Aplicabil în statele membre ale Uniunii Europene și în alte țări europene cu sisteme de colectare separată.
Acest simbol de pe produs sau de pe ambalaj indică faptul că produsul nu trebuie eliminat împreună cu deșeurile menajere. Acesta trebuie predat unui punct de colectare corespunzător pentru reciclarea deșeurilor de echipamente electrice și electronice.
Prin eliminarea corectă a acestui produs contribuiți la prevenirea posibilelor efecte negative asupra mediului și sănătății umane, care ar putea rezulta din gestionarea necorespunzătoare a deșeurilor.
Reciclarea materialelor contribuie la conservarea resurselor naturale.
Pentru informații suplimentare despre reciclarea acestui produs, contactați autoritatea locală, serviciul de eliminare a deșeurilor sau comerciantul de la care a fost achiziționat produsul.



Cerințe de informare pentru aparatele electrice de încălzire locală. (modele KWT)

Date de contact:	Consultați ultima pagină a manualului de instrucțiuni		
Identificator model(e): VG14 20 KWT			
Element	Simbol	Valoare	Unitate
Putere termică			
Putere termică nominală / minimă (orientativă)	Pnom	2.000	kW
	Pmin	0.800	kW
Putere termică maximă continuă	Pmax,c	2.000	kW
Consum de putere			
În modul oprit	Po	0.00	W
În modul standby	Psm	0.34	W
În modul inactiv	Pidle	0.69	W
În modul standby în rețea	Pnsm	0.48	W
Standby cu afișarea informațiilor/stării			Nu
Încălzire sezonieră eficiență energetică în	ηS , *on*	91	%

Element	Unitate
Tip putere termică/control temperatură cameră	
O singură treaptă, fără controlul temperaturii camerei	[nu]
Două sau mai multe trepte manuale, fără controlul temperaturii camerei	[nu]
Controlul temperaturii cu termostat mecanic	[nu]
control electronic temperatură cameră	[da]
control electronic + temporizator zilnic	[nu]
control electronic + temporizator săptămânal	[nu]
Alte opțiuni de control (selectare multiplă)	
control temperatură cameră, cu detectarea prezenței	[nu]
controlul temperaturii camerei, cu detectarea ferestrei deschise	[nu]
control la distanță	[nu]
pornire adaptivă	[nu]
limitarea duratei de funcționare	[nu]
senzor cu bulb negru	
funcție de autoînvățare	[nu]
Precizia controlului	[nu]

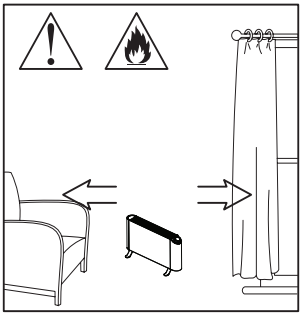

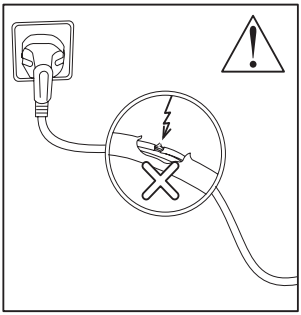

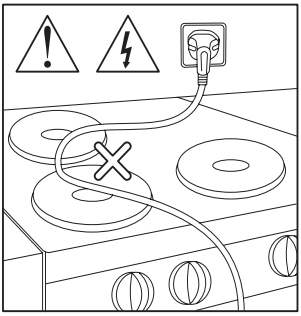

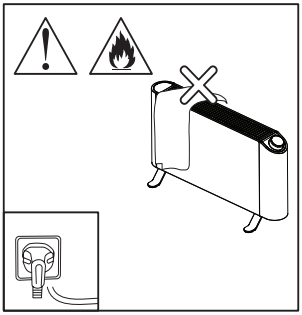

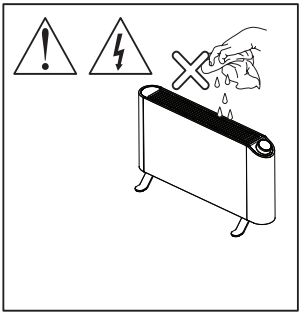

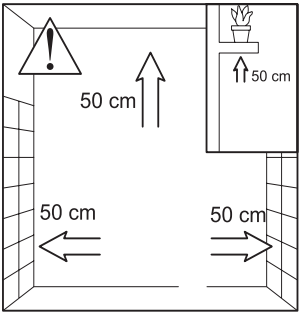

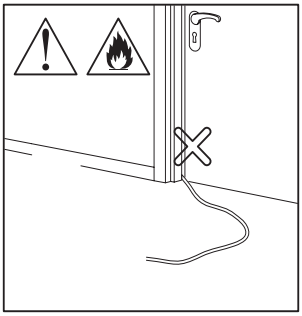

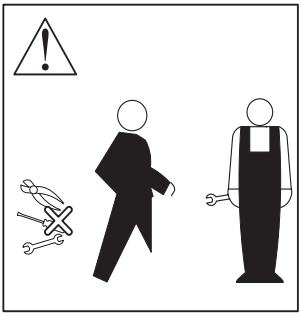

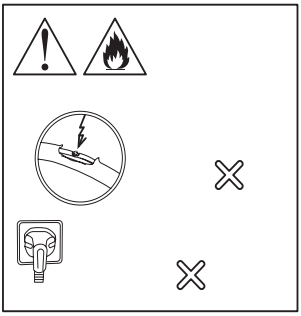

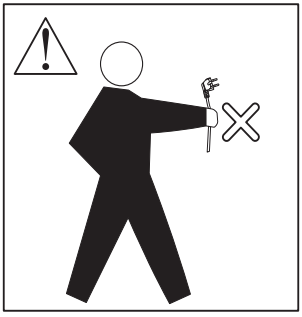

Rețineți că acest simbol înseamnă NU ACOPERIȚI!



Korisničko uputstvo za prenosnu grejalicu

VG14 20 KWT bela, VG14 20 KWT crna

Ovaj proizvod je pogodan isključivo za dobro izolovane prostorije ili povremenu upotrebu.

Pre sklapanja i stavljanja ovog proizvoda u upotrebu pažljivo pročitajte ovo uputstvo i sačuvajte ga za buduću upotrebu.
Hvala vam što ste izabrali ovu grejalicu Adax VG14. Da biste na najbolji način iskoristili svoju novu grejalicu, preporučujemo da pre upotrebe pažljivo pročitate ovo uputstvo. Tako ćete obezbediti najbolje performanse uređaja i njegovu bezbednu upotrebu.

Bezbednosne funkcije

Radi vaše bezbednosti, grejalica je opremljena sigurnosnim prekidačem protiv prevrtanja koji se nalazi u postolju. Ovaj prekidač automatski isključuje grejalicu ako se ona prevrne.
Da bi pravilno radila, grejalica mora biti postavljena na čvrstu i ravnu površinu.
Grejalica je takođe opremljena sistemom zaštite od pregrevanja koji automatski isključuje uređaj ako bilo koji deo grejalice postane prekomerno vruć.

Važne mere zaštite

Tokom upotrebe ovog proizvoda pridržavajte se sledećih mera predostrožnosti kako biste izbegli rizik od požara, električnog udara ili drugih povreda ljudi i oštećenja predmeta.
Pažljivo pročitajte uputstvo pre stavljanja grejalice u rad. Pravilna upotreba obezbeđuje najbolje rezultate na bezbedan način.

1. Da biste sprečili pregrevanje, ne prekrivajte grejalicu.
2. Priključite uređaj isključivo u uzemljenu utičnicu čije napajanje odgovara nazivnim vrednostima navedenim na oznaci uređaja.
3. Kabl za napajanje držite dalje od vrućeg kućišta grejalice.
4. Ne koristite grejalicu u neposrednoj blizini kade, tuša ili bazena.
5. Samo za upotrebu u zatvorenom prostoru.
6. Grejalicu uvek koristite u uspravnom položaju, na čvrstoj, ravnoj i stabilnoj površini.
7. Tekstil, zavese i druge zapaljive materijale držite na udaljenosti od najmanje 1 m.
8. Ne postavljajte grejalicu neposredno ispod električne utičnice.
9. Ovaj prenosni uređaj ne montirajte na zid.
10. Ne ubacujte predmete kroz rešetke ulaza vazduha ili izlaza toplog vazduha.
11. Ne koristite uređaj na mestima gde se čuvaju zapaljive tečnosti ili gde mogu biti prisutna zapaljiva isparenja.
12. Pre pomeranja grejalice izvucite utikač iz utičnice.
13. Ako je kabl za napajanje oštećen, mora ga zameniti proizvođač, njegov serviser ili druga slično kvalifikovana osoba.
14. Deca uzrasta od 8 godina i starija i osobe sa smanjenim sposobnostima smeju koristiti uređaj samo uz odgovarajući nadzor ili uputstva i ako razumeju moguće opasnosti.
15. Deca se ne smeju igrati uređajem. Čišćenje i korisničko održavanje ne smeju obavljati deca bez nadzora.
16. Decu mlađu od 3 godine držite dalje od uređaja, osim ako su pod stalnim nadzorom.
17. Deca uzrasta od 3 do manje od 8 godina smeju samo da uključe ili isključe uređaj kada je postavljen u predviđeni radni položaj i kada su pod nadzorom ili su dobila odgovarajuća uputstva. Ne smeju priključivati uređaj u utičnicu, podešavati ga, čistiti niti održavati.
18. Neki delovi uređaja postaju veoma vrući i mogu izazvati opekotine. Budite posebno oprezni kada su prisutna deca ili ranjive osobe.
19. Ne koristite uređaj u malim prostorijama u kojima borave osobe koje ne mogu samostalno napustiti prostoriju, osim ako je obezbeđen stalan nadzor.

20. Ne koristite uređaj ako je pao ili ako su vidljivi znaci oštećenja.
21. Ne pokušavajte da vršite popravke. Servisiranje mora obavljati kvalifikovano osoblje.
22. Ne dozvoljavajte robotima za čišćenje da rade u istoj prostoriji bez nadzora.
23. Ne koristite produžni kabl, utični tajmer, adapter sa daljinskim upravljanjem niti spoljni prekidački uređaj.
24. Ne priključujte uređaj na strujno kolo koje distributer električne energije redovno uključuje i isključuje.

Upozorenje! Ovaj proizvod ne sme otvarati neovlašćeno osoblje.
Svaki pokušaj otvaranja ili popravke proizvoda može izazvati električni udar i učiniti proizvod opasnim za upotrebu. U unutrašnjosti nema delova koje korisnik može sam servisirati.
Servisiranje poverite kvalifikovanoj osobi.

Tehničke specifikacije

Nazivni napon: 230 V ~ 50 Hz
Nazivna snaga: 2000 W
Klasa zaštite: I

Konstrukcija i delovi



Slika 1



Slika 2



Slika 3

Slika 1 – zavrtnji za pričvršćivanje nožica (4 kom.)
Slika 2 – grejalica (1 kom.)
Slika 3 – nožica grejalice (2 kom.)

Uputstvo za upotrebu

Uređaj je namenjen za kućnu upotrebu u zatvorenom prostoru kao prenosna sobna grejalica. Ne koristite ga na otvorenom, na vlažnim mestima niti u bilo koju drugu svrhu osim za zagrevanje prostorije.
Grejalica se isporučuje sa nepričvršćenim nožicama. Nožice moraju biti pričvršćene pre uključivanja grejalice.
UPOZORENJE: Ne koristite grejalicu bez pričvršćenih nožica. Grejalica se sme koristiti samo u uspravnom položaju (sa nožicama na dnu). Upotreba grejalice u bilo kom drugom položaju može izazvati opasnu situaciju.

Raspakivanje i sklapanje

1. Pažljivo izvadite grejalicu i sav pribor iz ambalaže.
2. Proverite da li su grejalica, utikač i kabl za napajanje oštećeni tokom transporta. Ne koristite uređaj ako je oštećen.
3. Postavite grejalicu naopako na zaštitnu ambalažu.
4. Pričvrstite svaku nožicu pomoću dva isporučena zavrtnja na predviđenim mestima.
5. Čvrsto zategnite zavrtnje, a zatim vratite grejalicu u uspravan položaj.

Postavljanje nožica

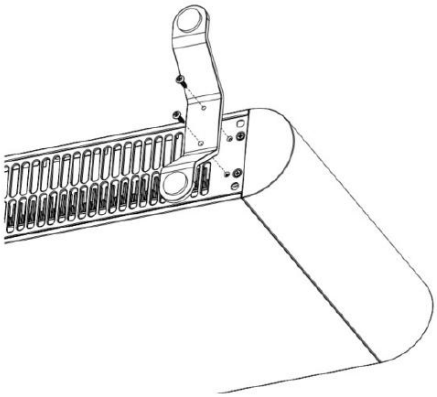

Slika 4

Postavite samo 2 zavrtnja na svaku nožicu, na mestima prikazanim na slici.
Pažljivo okrenite grejalicu naopako i pomoću isporučenih zavrtanja čvrsto pričvrstite nožice na grejalicu.
UPOZORENJE: Pažljivo postavite grejalicu. Ne postavljajte je ispred električne utičnice niti neposredno ispod nje. Uverite se da nije postavljena ispod police, zavesa ili bilo koje druge prepreke.

Prva upotreba

Nakon sklapanja, grejalicu aktivirajte jednostavnim priključivanjem utikača u utičnicu.
Napomena: Grejni element je premazan zaštitnim slojem koji će sagoreti tokom prvih nekoliko minuta upotrebe, što može izazvati malu količinu dima ili isparenja. To je sasvim normalno – isparenja nisu otrovna i brzo će nestati.
Preporučujemo da pri prvoj upotrebi grejalice otvorite prozor kako biste provetrili prostoriju.

1. Uverite se da su obe nožice postavljene i da grejalica stoji uspravno na stabilnoj površini.
2. Priključite utikač direktno u odgovarajuću uzemljenu zidnu utičnicu koja odgovara nazivnim vrednostima uređaja.
3. Na ekranu se prikazuje „--", što označava režim pripravnosti.
4. Pritisnite dugme Standby. Pri prvom pokretanju grejalica se podrazumevano uključuje na niskom nivou grejanja (800 W) i sa podešenom temperaturom od 20 °C.

Glavne funkcije

- Elektronski termostat sa temperaturnim opsegom od 5 °C do 35 °C.
- Tri režima podešavanja snage: 800 W, 1200 W i 2000 W.
- Digitalni ekran, okretni regulator temperature i komande na dodir.
- Wi-Fi povezivanje i upravljanje putem aplikacije Adax Wi-Fi.
- Zaštita za decu može se uključiti i isključiti na grejalici ili putem aplikacije Adax Wi-Fi.
- Rasporedi grejanja i pametne funkcije grejanja dostupni su putem aplikacije Adax Wi-Fi.
- Sigurnosni prekidač protiv prevrtanja i zaštita od pregrevanja.

Komande i indikatori



Slika 5

Komanda / indikator	Funkcija
Dugme Standby ⏻	Prebacuje između radnog režima i režima pripravnosti.
Dugme Mode	Prebacuje između dostupnih režima podešavanja snage.
Dugme OK (OK)	Pokreće Wi-Fi uparivanje; koristi se zajedno sa drugim komandama za odabrane funkcije.
Okretni regulator	Okretanje u smeru kazaljke na satu povećava, a suprotno od smera kazaljke smanjuje podešenu temperaturu.
Ekran	Prikazuje podešenu temperaturu, režim grejanja i informacije o statusu.

Nakon približno 30 sekundi neaktivnosti, ekran i crveni indikator grejanja se zatamnjuju. Pritisnite bilo koje dugme ili okrenite regulator da biste ponovo aktivirali ekran.

Simboli i pojmovi

Pojam / prikaz	Značenj
--	Režim pripravnosti
°C	Podešena temperatura
Crveni indikator grejanja	Grejni element je uključen
Plavi Wi-Fi indikator	Status Wi-Fi veze
CC	Zaštita za decu je aktivna
rE	Oznaka vraćanja na fabrička podešavanja

Izbor nivoa grejanja

Pritisnite dugme Mode da biste promenili nivo snage. Svakim pritiskom prelazi se na sledeću dostupnu postavku:

Nivo	Nazivna snaga	Tipična upotreba
Nisko	800 W	Manja potreba za grejanjem ili održavanje temperature
Srednje	1200 W	Umerena potreba za grejanjem
Visoko	2000 W	Maksimalna toplotna snaga

Podešavanje temperature

Dok grejalica radi, okrećite regulator u smeru kazaljke na satu da biste povećali podešenu temperaturu ili suprotno od smera kazaljke da biste je smanjili. Moguće je izabrati temperaturu od 5 °C do 35 °C. Kada se dostigne minimalna vrednost od 5 °C, dodatnim okretanjem suprotno od smera kazaljke na satu grejalica prelazi u režim pripravnosti (--).

Uparivanje grejalice sa aplikacijom Adax Wi-Fi

1. Preuzmite aplikaciju Adax WiFi iz Apple App Store-a ili Google Play-a.
2. Omogućite Wi-Fi uparivanje na grejalici tako što ćete pritisnuti i držati dugme OK 5 sekundi, dok plavi Wi-Fi indikator ne počne da treperi.
3. Pratite uputstva u aplikaciji da biste dodali grejalicu.

Napomena: Mreža mora podržavati Wi-Fi od 2,4 GHz. Rasporedi i druge povezane funkcije dostupni su tek nakon što se grejalica doda i podesi u aplikaciji Adax Wi-Fi.

Dodatne funkcije

Zaštita za decu

Istovremeno pritisnite i držite dugmad OK i Mode 5 sekundi dok na ekranu ne zatreperi „CC". Ponovite postupak da biste deaktivirali zaštitu. Kada je zaštita za decu aktivna, komande grejalice su onemogućene sve dok se zaštita ne deaktivira. Nakon što se grejalica doda u aplikaciju Adax Wi-Fi, zaštita za decu može se uključiti ili isključiti i putem aplikacije.

Vraćanje na fabrička podešavanja

Istovremeno pritisnite i držite dugmad Standby i OK 5 sekundi dok na ekranu ne zatreperi „rE". Grejalica se zatim vraća na podrazumevana podešavanja: podešenu temperaturu od 20 °C i niski nivo snage (800 W).

Prekid napajanja i memorija

Nakon prekida napajanja grejalica nastavlja rad u skladu sa prethodnim stanjem. Ako je grejalica radila pre prekida napajanja, vraća se poslednja podešena temperatura, a nivo snage se podrazumevano postavlja na Nisko (800 W). Ako je grejalica bila u režimu pripravnosti, vraća se u režim pripravnosti. Ako je grejalica dodata u aplikaciju Adax Wi-Fi, automatski pokušava ponovo da se poveže na Wi-Fi.

Održavanje

1. Pre čišćenja uvek izvucite utikač iz električne utičnice i sačekajte da se grejalica ohladi.
2. Obrišite grejalicu mekom, vlažnom (ne mokrom) krpom.

UPOZORENJE:

- Ne potapajte grejalicu u vodu.
- Ne koristite hemijska sredstva za čišćenje kao što su deterdženti ili abrazivna sredstva.
- Ne dozvolite da voda prodre u unutrašnjost grejalice, jer to može izazvati opasnost.

3. Pre odlaganja grejalice uredno složite kabl za napajanje i čuvajte grejalicu na čistom i suvom mestu.
4. U slučaju kvara ili ako niste sigurni u ispravnost uređaja, ne pokušavajte sami da popravljate grejalicu, jer to može izazvati požar ili električni udar.

Reciklaža

Odlaganje otpadne električne i elektronske opreme (WEEE)

Primenjuje se u državama članicama Evropske unije i drugim evropskim zemljama sa sistemima odvojenog prikupljanja otpada.
Ovaj simbol na proizvodu ili njegovoj ambalaži označava da se proizvod ne sme odlagati zajedno sa kućnim otpadom. Umesto toga, treba ga odneti na odgovarajuće mesto za prikupljanje i reciklažu otpadne električne i elektronske opreme.
Pravilnim odlaganjem ovog proizvoda pomoći ćete u sprečavanju mogućih negativnih posledica po životnu sredinu i zdravlje ljudi koje bi inače mogle nastati usled nepravilnog postupanja sa otpadom.
Reciklaža materijala pomaže u očuvanju prirodnih resursa.
Za više informacija o reciklaži ovog proizvoda obratite se lokalnoj upravi, službi za odlaganje otpada ili prodavcu kod kojeg ste kupili proizvod.



Zahtevi u pogledu informacija za električne lokalne grejalice prostora (modeli KWT)					
Kontakt podaci:		Pogledajte poslednju stranicu uputstva za upotrebu			
Identifikaciona oznaka modela: VG14 20 KWT					
Stavka	Simbol	Vrednost	Jedinica	Stavka	Jedinica
Toplotna snaga				Vrsta toplotne snage / regulacije temperature prostorije	
Nazivna toplotna snaga	Pnom	2.000	kW	Jednostepena toplotna snaga bez regulacije temperature prostorije	[ne]
Minimalna toplotna snaga (indikativno)	Pmin	0.800	kW	Dva ili više ručno podesivih stepena, bez regulacije temperature prostorije	[ne]
Maksimalna kontinuirana toplotna snaga	Pmax,c	2.000	kW	Regulacija temperature prostorije mehaničkim termostatom	[ne]
Potrošnja električne energije				Elektronska regulacija temperature prostorije	[da]
U isključenom stanju	Po	0.00	W	Elektronska regulacija temperature prostorije sa dnevnim tajmerom	[ne]
U režimu pripravnosti	Psm	0.34	W	Elektronska regulacija temperature prostorije sa nedeljnim tajmerom	[ne]
U stanju mirovanja	Pidle	0.69	W	**Druge mogućnosti upravljanja (moguć višestruki izbor)**	
U mrežnom režimu pripravnosti	Pnsm	0.48	W	Regulacija temperature prostorije sa detekcijom prisutnosti	[ne]
Režim pripravnosti sa prikazom informacija ili statusa	Ne			Regulacija temperature prostorije sa detekcijom otvorenog prozora	[ne]
Sezonska energetska efikasnost grejanja prostora u aktivnom režimu	ηS,on	91	%	Mogućnost daljinskog upravljanja	[ne]
				Prilagodljivo upravljanje pokretanjem	[ne]
				Ograničenje vremena rada	[ne]
				Senzor crne kugle	
				Funkcija samoučenja	[ne]
				Tačnost regulacije	[ne]

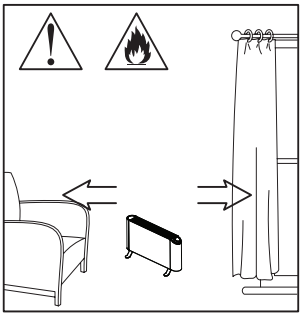

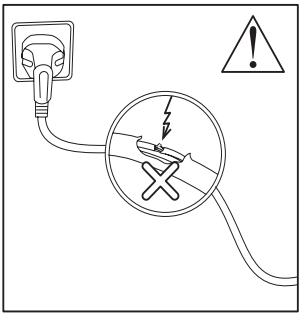

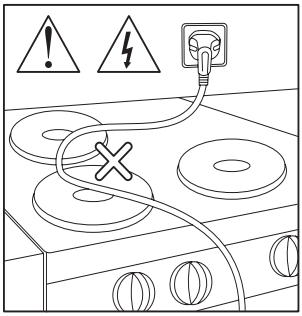

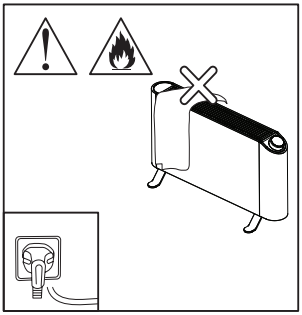

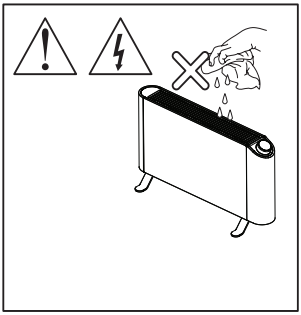

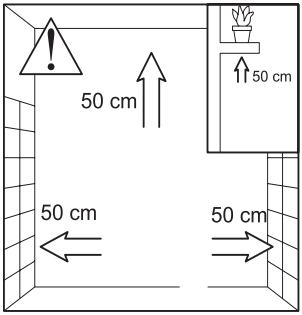

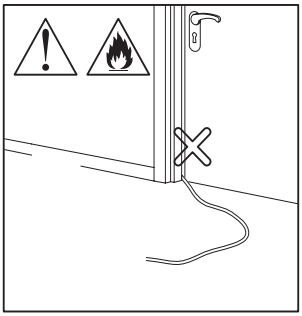

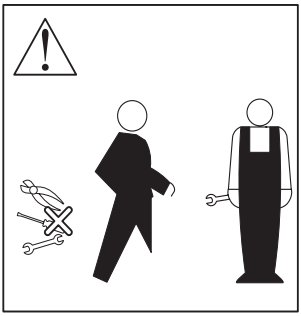





Imajte na umu da ovaj simbol znači NE PREKRIVATI!



הוראות שימוש למחמם נייד
VG14 20 KWT לבן, VG14 20 KWT שחור
מוצר זה מתאים לשימוש בחללים מבודדים היטב בלבד או לשימוש מזדמן.
לפני הרכבת המוצר והפעלתו, אנא קראו הוראות אלו ושמרו אותן לעיון עתידי.
תודה שבחרתם במחמם Adax VG14. כדי להפיק את המרב מהמחמם החדש שלכם, אנו ממליצים לקרוא הוראות אלו בעיון לפני השימוש. כך תבטיחו ביצועים מיטביים של המכשיר ושימוש בטוח בו.
מאפייני בטיחות
למען בטיחותכם, המכשיר מצויד במתג בטיחות למקרה של התהפכות, הממוקם בבסיסו. מתג זה מכבה את המכשיר באופן אוטומטי אם הוא מתהפך.
כדי שיפעל כראוי, יש להציב את המכשיר על משטח יציב וישר. המכשיר מצויד גם במערכת הגנה מפני התחממות יתר, המכבה אותו באופן אוטומטי אם חלק כלשהו במכשיר מתחמם יתר על המידה.
אמצעי בטיחות חשובים
בעת השימוש במוצר זה, אנא הקפידו על אמצעי הזהירות הבאים כדי למנוע סכנת שריפה, התחשמלות או נזק אחר לבני אדם ולרכוש.
קראו היטב את ההוראות לפני הפעלת הרדיאטור.
שימוש נכון יבטיח את התוצאה הטובה ביותר ובאופן בטוח.

1. כדי למנוע התחממות יתר, אין לכסות את גוף תנור החימום. 2. יש לחבר את המכשיר אך ורק לשקע בעל הארקה, ולוודא

שמתח החשמל תואם לנתונים המופיעים על גבי תווית הדירוג.

3 . יש להרחיק את כבל החשמל מגוף תנור החימום החם.
4. אין להשתמש בתנור החימום בקרבת אמבטיה, מקלחת או

בריכת שחייה.
5. לשימוש בתוך מבנה בלבד.
6. יש להשתמש בתנור החימום תמיד כשהוא ניצב במאונך, על

גבי משטח יציב, ישר וקשיח.
7. יש להרחיק בדים, וילונות וחומרים דליקים אחרים למרחק של

מטר אחד לפחות.
8. אין למקם את תנור החימום ישירות מתחת לשקע חשמל

9 . אין להתקין מכשיר נייד זה על הקיר.
10 . אין להכניס חפצים דרך פתחי כניסת האוויר או יציאת החום.

11 . אין להשתמש במקום שבו מאוחסנים נוזלים דליקים או
שעלולים להימצא בו אדים דליקים.
12. יש לנתק את תנור החימום מהחשמל לפני הזזתו. 13. אם כבל החשמל ניזוק, יש להחליפו על ידי היצרן, נציג

השירות שלו או גורם מוסמך אחר.
14. ילדים מגיל 8 ומעלה ואנשים בעלי יכולות מוגבלות רשאים להשתמש במכשיר רק תחת השגחה או הדרכה מתאימות,

ולאחר שהבינו את הסכנות הכרוכות בכך.
15. אסור לילדים לשחק במכשיר. אין לבצע פעולות ניקוי ותחזוקה

על ידי ילדים ללא השגחה.
16. יש להרחיק ילדים מתחת לגיל 3, אלא אם כן הם נמצאים

תחת השגחה רציפה.
17. ילדים בגילאי 3 עד 8 רשאים להפעיל או לכבות את המכשיר

רק כאשר הוא נמצא במצב ההפעלה המיועד לו, ותחת השגחה או הדרכה. אסור להם לחבר את המכשיר לחשמל, לכוונן אותו, לנקות אותו או לבצע בו פעולות תחזוקה.

18. חלקים מסוימים עלולים להתחמם מאוד ולגרום לכוויות. יש

לנקוט משנה זהירות כאשר נמצאים בקרבת מקום ילדים
או אנשים הזקוקים להשגחה מיוחדת.
. 19. אין להשתמש במכשיר בחדרים קטנים שבהם נמצאים אנשים

שאינם מסוגלים לצאת ללא עזרה, אלא אם כן ניתנת השגחה רציפה.

20. אין להשתמש במכשיר אם הוא נפל או אם ניכרים בו סימני נזק גלויים.
21. אין לנסות לבצע תיקונים. הטיפול במכשיר חייב להתבצע על ידי גורם מוסמך.
22. אין לאפשר לרובוטים לניקוי לפעול באותו חדר ללא השגחה.
23. אין להשתמש בכבל מאריך, בטיימר המתחבר לשקע, במתאם עם שלט רחוק או בהתקן מיתוג חיצוני.
24. אין לחבר את המכשיר למעגל חשמלי המופעל ומכובה באופן קבוע על ידי ספק החשמל.

אזהרה! אין לפתוח מוצר זה על ידי גורם שאינו מורשה.
כל ניסיון לפתוח או לתקן את המוצר עלול לגרום לסכנת התחשמלות ולהפוך את המוצר למסוכן לשימוש.
אין בתוך המכשיר חלקים המיועדים לטיפול על ידי המשתמש.
יש לפנות לבעל מקצוע מוסמך לצורך ביצוע תיקונים או טיפול.

מפרט טכני

מתח נקוב: 230V ~ 50Hz
הספק נקוב: 2000W
דרגת הגנה: I

מבנה וחלקים



איור 1



איור 2



איור 3

איור 1 – ברגים לקיבוע הרגליים)4 יחידות(
איור 2 – תנור החימום)יחידה אחת(
איור 3 – רגל תנור החימום)2 יחידות(

הוראות שימוש
המכשיר מיועד לשימוש ביתי בתוך הבית כתנור חימום נייד לחדר.

אין להשתמש בו בחוץ, במקומות רטובים או לכל מטרה אחרת

מלבד חימום החדר.
תנור החימום מסופק כאשר הרגליים אינן מחוברות אליו. יש לחבר

את הרגליים לפני הפעלת תנור החימום.
אזהרה: אין להפעיל את תנור החימום ללא חיבור הרגליים. יש

להשתמש בתנור חימום אך ורק במצב אנכי)כשהרגליים פונות כלפי מטה(. שימוש בתנור החימום בכל מצב אחר עלול ליצור מצב מסוכן.

הוצאה מהאריזה והרכבה
1 . הוציאו בזהירות את תנור החימום ואת כל האביזרים מהאריזה.
2. בדקו אם נגרם נזק כלשהו לתנור החימום, לתקע או לכבל החשמל במהלך ההובלה. אין להשתמש במכשיר אם הוא ניזוק.

3. הניחו את תנור החימום כשהוא הפוך על גבי חומר האריזה המגן.
4 . חברו כל רגל באמצעות שניים מהברגים המצורפים, במיקומים המיועדים לכך.
5. הדקו היטב את הברגים, ולאחר מכן החזירו את תנור החימום למצבו האנכי.

התאמת הרגליים

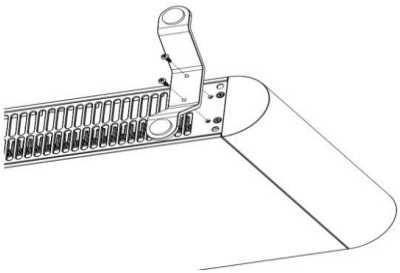

איור 4

התקינו שני ברגים בלבד בכל רגל, במיקומים המוצגים.
הפכו בזהירות את גוף החימום והשתמשו בברגים המצורפים כדי לחבר היטב את הרגליים לתנור החימום.
אזהרה: מקמו את תנור החימום בזהירות. אין להציב אותו מול שקע חשמל או ישירות מתחתיו. ודאו שאינו ממוקם מתחת למדף, וילונות או כל מכשול אחר. **שימוש ראשוני**
כדי להפעיל את תנור החימום לאחר ההרכבה, פשוט חברו אותו לחשמל
הערה: תנוא החימום מצופה בשכבת הגנה שתישרף במהלך הדקות הראשונות של השימוש; הדבר עלול לגרום להיווצרות כמות קטנה של עשן. תופעה זו תקינה לחלוטין – העשן אינו רעיל ויעלם במהירות.
אנו ממליצים לפתוח חלון לאוורור החדר בעת השימוש הראשון בתנור החימום.
1. ודאו ששתי הרגליים מותקנות וכי תנור החימום ניצב אנכי על משטח יציב.
2. חברו את התקע ישירות לשקע קיר מתאים בעל הארקה,
התואם לנתונים המופיעים על תווית הדירוג.
3. הצג יציג את הסימון "--", המציין מצב המתנה)4 .)Standby. לחצו על לחצן ההמתנה)Standby(. בעת ההפעלה הראשונית,

תנור החימום עובר אוטומטית לרמת חימום נמוכה)800 ואט(ולטמפרטורה מוגדרת של 20°C

לאחר כ-30 שניות של חוסר פעילות, התצוגה ומחוון החימום האדום מעמעמים את אורם. לחץ על לחצן כלשהו או סובב את כפתור הבקרה כדי להעיר את התצוגה.

פונקציות עיקריות

- תרמוסטט אלקטרוני עם טווח טמפרטורות של 5°C עד 35°C.
- שלוש רמות הספק לבחירה: 800W,1200W ו- 2000W.
- צג דיגיטלי, בקרת טמפרטורה סיבובית ובקרות מגע.
- קישוריות Wi-Fi ושליטה באמצעות אפליקציית Adax Wi-Fi.
- אפשרות להפעלה וביטול של נעילת ילדים – ישירות על גבי המכשיר או דרך אפליקציית Adax Wi-Fi.
- תזמון חימום ופונקציות חימום חכמות זמינים דרך אפליקציית Adax Wi-Fi.
- מנגנון בטיחות לכיבוי בעת נפילה והגנה מפני התחממות יתר.

בקרות ומחוונים



איור 5

בקרה / אינדיקטור	פונקציה
כפתור המתנה ⏻	עובר בין מצב פעולה למצב המתנה.
כפתור מצב הפעלה	עובר בין מצבי הגדרת ההספק הזמינים.
כפתור OK	מפעיל את תהליך הצימוד ל- Wi-Fi; משמש בשילוב עם פקדים אחרים עבור פונקציות נבחרות.
בקרת סיבוב	סיבוב עם כיוון השעון מעלה את ערך הטמפרטורה המוגדר, וסיבוב נגד כיוון השעון מוריד אותו.
תצוגה	מציג את ערך הטמפרטורה המוגדר, את מצב החימום ואת פרטי המצב.

סמלים ומונחים

מונח / תצוגה	משמעות
-	מצב המתנה)standby)
°C	ערך מכוון של טמפרטורה
אינדיקטור חום אדום	גוף החימום מופעל
אינדיקטור וי-פי כחול	מצב החיבור לווי-פיי
CC	נעילת ילדים פעילה
rE	אינדיקציה לאיפוס למצב יצרן

בחירת רמת החימום

לחצו על לחצן המצב)Mode(כדי לשנות את רמת ההספק. כל לחיצה מעבירה את המכשיר בין ההגדרות הזמינות:

רמה		
נמוכה	800W	הפחתת הביקוש לחום או שמירה על הטמפרטורה
בינונית	1200W	ביקוש לחום מתון
גבוהה	2000W	תפוקת חום מקסימלית

ביעת הטמפרטורה

כאשר תנור החימום פועל, סובבו את כפתור הבקרה בכיוון השעון כדי להעלות את הטמפרטורה המוגדרת, או נגד כיוון השעון כדי להנמיך אותה. טווח הטמפרטורות הניתן לבחירה הוא 5°C עד 35°C. בעת הגעה לערך המינימלי של 5°C, סיבוב נוסף נגד כיוון השעון יעביר את גוף החימום למצב המתנה)Standby(– תצוגת "-".

צימוד גוף החימום לאפליקציית Adax Wi-Fi

1. הורידו את אפליקציית Adax Wi-Fi מחנות האפליקציות של)App Store(Apple או מ-Google Play.
2. הפעילו את מצב הצימוד ל-Wi-Fi בתנור החימום על ידי לחיצה ממושכת על כפתור ה-OK למשך 5 שניות, עד שנורית החיווי הכחולה של ה-Wi-Fi תתחיל להבהב.
3. פעלו בהתאם להוראות באפליקציה כדי להוסיף את תנור החימום.

הערה: הרשת חייבת לתמוך ב-Wi-Fi בתדר 2.4 GHz. הגדרות לוח זמנים ותכונות קישוריות אחרות זמינות רק לאחר שהמחמם הוסף לאפליקציית Adax Wi-Fi והוגדר בה.

פונקציות נוספות

נעילת ילדים

יש ללחוץ בו-זמנית על הלחצנים OK ו-Mode ולהחזיק לחוצים למשך 5 שניות, עד שהכיתוב "CC" יהבהב בתצוגה.

יש לחזור על הפעולה כדי לבטל את הנעילה. כאשר נעילת הילדים פעילה, פקדי תנור החימום מושבתים עד לביטול הנעילה. לאחר שתנור החימום הוסף לאפליקציית Adax Wi-Fi, ניתן להפעיל או לבטל את נעילת הילדים גם דרך האפליקציה.

איפוס להגדרות יצרן

יש ללחוץ בו-זמנית על הלחצנים Standby ו-OK ולהחזיק לחוצים למשך 5 שניות, עד שהכיתוב "rE" יהבהב בתצוגה.

לאחר מכן, תנור החימום חוזר להגדרות ברירת המחדל שלו: טמפרטורה מוגדרת של 20°C ורמת ספק נמוכה)800W(.

הפסקת חשמל וזיכרון

לאחר הפסקת חשמל, תנור החימום חוזר לפעול בהתאם למצבו הקודם. אם תנור החימום פעל לפני הפסקת החשמל, הגדרת הטמפרטורה האחרונה משוחזרת ורמת ההספק חוזרת לברירת המחדל של הספק נמוך)800W(.

אם תנור החימום היה במצב המתנה)Standby(, הוא חוזר למצב המתנה. אם תנור החימום הוסף לאפליקציית Adax Wi-Fi, הוא ינסה להתחבר מחדש ל-Wi-Fi באופן אוטומט

תחזוקה

1. יש להוציא תמיד את התקע מהשקע ולתת תנור החימום להתקרר לפני הניקוי.
2. יש לנגב את תנור החימום בעזרת מטלית רכה ולחה (לא רטובה).

אזהרה:

- אין לטבול את תנור החימום במים.
- אין להשתמש בחומרי ניקוי כימיים, כגון חומרי ניקוי כלליים או חומרים שוחקים.
- אין לאפשר למים לחדור אל תוך תנור החימום, שכן הדבר עלול ליצור סכנה.

3. לפני אחסון תנור החימום, יש לסדר את כבל החשמל ולאחסן את תנור החימום במקום נקי ויבש.
4. במקרה של תקלה או במצב של ספק, אין לנסות לתקן את תנור החימום באופן עצמאי, שכן הדבר עלול לגרום לסכנת שריפה או להתחשמלות.

מיחזור

סילוק פסולת ציוד חשמלי ואלקטרוני (WEEE)

חל במדינות החברות באיחוד האירופי ובמדינות אירופיות אחרות בעלות מערכות איסוף נפרדות.
סמל זה, המופיע על המוצר או על האריזה שלו, מציין כי אין להשליך את המוצר יחד עם פסולת ביתית. במקום זאת, יש להעבירו לנקודת איסוף מתאימה לצורך מיחזור פסולת ציוד חשמלי ואלקטרוני.
הקפדה על סילוק נכון של מוצר זה תסייע במניעת השלכות שליליות אפשריות על הסביבה ועל בריאות האדם, העלולות להיגרם כתוצאה מטיפול לא נאות בפסולת.
מיחזור חומרים מסייע בשימור משאבי טבע.
לקבלת מידע נוסף על מיחזור מוצר זה, אנא פנה לרשות המקומית שלך או לשירות פינוי פסולת, או הקמעונאי שממנו נרכש המוצר.



דרישות מידע עבור תנורי חימום חשמליים מקומיים. (דגמי KWT)					
פרטי יצירת קשר:	אנא עיינו בעמוד האחרון של מדריך ההוראות				
מזהה/י דגם: VG14 20 KWT					
פריט	סמל	ערך	יחידה	פריט	יחידה
תפוקת חום				סוג תפוקת חום / בקרת טמפרטורת חדר	
תפוקת חום נומינלית	Pnom	2000	kW	פלט חום חד-שלבי ואין בקרת טמפרטורת חדר	[לא]
תפוקת חום מינימלית (אינדיקטיבית)	Pmin	0.800	kW	שני שלבים ידניים או יותר, ללא בקרת טמפרטורת חדר	[לא]
תפוקת חום רציפה מרבית	Pmax,c	2000	kW	עם תרמוסטט מכני לבקרת טמפרטורת החדר	[לא]
צריכת חשמל				עם בקרת טמפרטורת חדר אלקטרונית	[כן]
במצב מנותק (Off)	Po	0.00	W	בקרת טמפרטורת חדר אלקטרונית ועם טיימר יומי	[לא]
במצב המתנה (standby)	Psm	0.34	W	בקרת טמפרטורת חדר אלקטרונית בתוספת טיימר שבועי	[לא]
במצב איטי (idle)	Pid			**אפשרויות בקרה נוספות (ניתן לבחור מספר אפשרויות)**	
במצב המתנה ברשת	Pnsm	0.48	W	בקרת טמפרטורת חדר, עם זיהוי נוכחות	[לא]
מצב המתנה עם תצוגת מידע או מצב			No	בקרת טמפרטורת החדר, עם זיהוי חלון פתוח	[לא]
חימום חלל עונתי יעילות אנרגטית במצב פעיל	ηS			אפשרות בקרת מרחק	[לא]
				בקרת התחלה אדפטיבית	[לא]
				הגבלת זמן עבודה	[לא]
				חיישן "נורה שחורה" פונקציונליות של למידה עצמית	[לא]
				דיוק הבקרה	[לא]

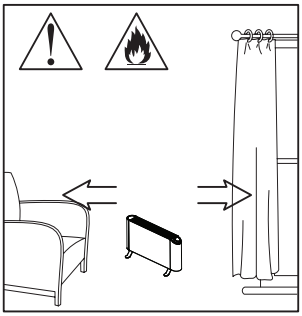

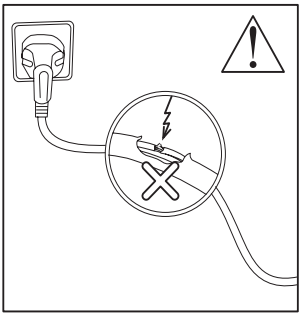

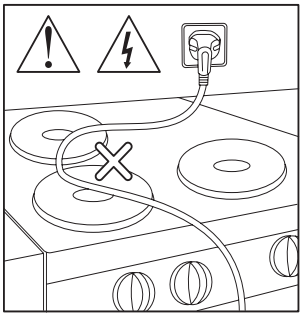

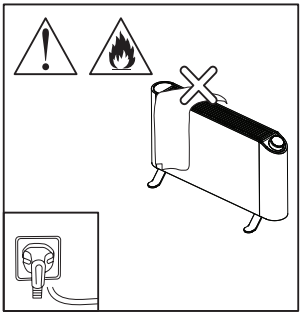

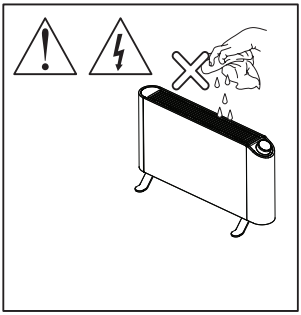

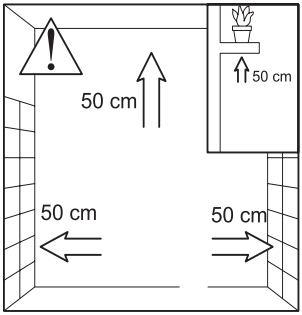

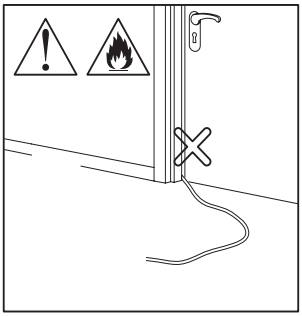

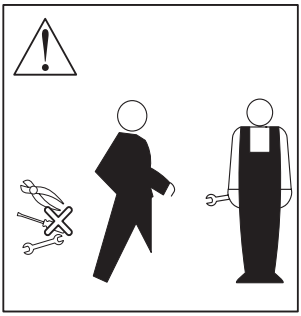





שימו לב שסמל זה אומר "אין לכסות"!



VG14 20 KWT белый VG14 20 KWT чёрный

Данное изделие предназначено только для хорошо теплоизолированных помещений или периодического использования.

Перед сборкой и вводом изделия в эксплуатацию внимательно прочитайте настоящую инструкцию и сохраните ее для дальнейшего использования.
Благодарим вас за выбор обогревателя Adax VG14. Для обеспечения максимально эффективной работы вашего нового обогревателя рекомендуем внимательно прочитать настоящую инструкцию перед его первым использованием. Это позволит обеспечить оптимальную производительность и безопасную эксплуатацию прибора.

Меры безопасности
Для вашей безопасности обогреватель оснащен защитным выключателем, который автоматически отключает обогреватель при его опрокидывании (расположен в основании). Для правильной работы обогреватель должен быть установлен на твердой и ровной поверхности. Обогреватель также оснащен системой защиты от перегрева, которая автоматически отключает прибор, если какая-либо его часть нагревается до чрезмерно высокой температуры.

Важные меры предосторожности
Во избежание риска пожара, поражения электрическим током или причинения иного вреда людям и имуществу при эксплуатации данного изделия необходимо соблюдать перечисленные ниже меры предосторожности.

Перед включением обогревателя внимательно прочитайте инструкцию. Правильная эксплуатация обеспечит оптимальный результат и безопасность.

1. Не накрывайте обогреватель во избежание его перегрева. 
2. Подключайте прибор только к заземленной розетке с параметрами электропитания, соответствующими указанным на заводской табличке.
3. Держите кабель питания вдали от горячего корпуса обогревателя.
4. Не используйте обогреватель в непосредственной близости от ванны, душа или бассейна.
5. Используйте прибор только в помещении.
6. Всегда устанавливайте обогреватель в вертикальном положении на твердой, ровной и устойчивой поверхности.
7. Держите текстильные изделия, шторы и другие легковоспламеняющиеся материалы на расстоянии не менее 1 м от обогревателя.
8. Не устанавливайте обогреватель непосредственно под электрической розеткой.
9. Не устанавливайте данный обогреватель на стену.
10. Не вставляйте посторонние предметы через решетки воздухозаборника или отверстия для выхода нагретого воздуха.
11. Не используйте прибор в местах хранения легковоспламеняющихся жидкостей или возможного присутствия легковоспламеняющихся паров.
12. Перед перемещением обогревателя отключите его от электросети.
13. Если кабель питания поврежден, его замену должен выполнять изготовитель, его сервисный представитель или другое лицо с соответствующей квалификацией.
14. Дети в возрасте 8 лет и старше, а также лица с ограниченными возможностями могут пользоваться прибором только под надлежащим присмотром либо после получения соответствующих инструкций и осознания опасностей, связанных с его эксплуатацией.
15. Не позволяйте детям играть с прибором. Дети не должны выполнять очистку и техническое обслуживание прибора без присмотра взрослых.
16. Держите детей младше 3 лет вдали от прибора, если за ними не осуществляется постоянный присмотр.
17. Дети в возрасте от 3 до 8 лет могут только включать и выключать прибор, если он установлен в предусмотренном для эксплуатации положении и дети находятся под присмотром либо получили соответствующие инструкции. Им запрещается подключать прибор к электросети, регулировать его, очищать или выполнять его техническое обслуживание.
18. Некоторые части прибора сильно нагреваются и могут вызвать ожоги. Будьте особенно осторожны, если рядом находятся дети или уязвимые лица.
19. Не используйте прибор в небольших помещениях, в которых находятся люди, не способные покинуть помещение без посторонней помощи, если только за ними не обеспечивается постоянный присмотр.

20. Не используйте прибор, если он падал или имеет видимые повреждения.
21. Не пытайтесь ремонтировать прибор самостоятельно. Техническое обслуживание должно выполняться квалифицированным специалистом.
22. Не оставляйте работающий робот-пылесос в том же помещении без присмотра.
23. Не используйте удлинитель, розеточный таймер, адаптер дистанционного управления или внешнее коммутационное устройство.
24. Не подключайте прибор к электрической цепи, которая регулярно включается и выключается энергоснабжающей организацией.

Внимание! Вскрытие данного изделия неуполномоченным лицом запрещено.

Любая попытка вскрыть или отремонтировать изделие может привести к поражению электрическим током и сделать его опасным для эксплуатации. Внутри прибора отсутствуют детали, предназначенные для обслуживания пользователем. Для проведения технического обслуживания обратитесь к квалифицированному специалисту.

Технические характеристики

Номинальное напряжение: 230 В ~ 50 Гц
Номинальная мощность: 2000 Вт
Класс защиты: I

Конструкция и детали



Рисунок 1

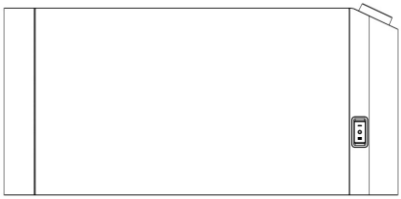

Рисунок 2



Рисунок 3

Рисунок 1 — Винты для крепления ножек (4 шт.)
Рисунок 2 — Обогреватель (1 шт.)
Рисунок 3 — Ножка обогревателя (2 шт.)

Инструкция по эксплуатации

Прибор предназначен для бытового использования в помещении в качестве переносного обогревателя помещения. Не используйте его на открытом воздухе, во влажной среде или в любых других целях, кроме обогрева помещения.

Обогреватель поставляется с незакрепленными ножками. Перед эксплуатацией необходимо установить ножки.

ВНИМАНИЕ! Не эксплуатируйте обогреватель без установленных ножек. Обогреватель должен использоваться только в вертикальном положении (ножками вниз). Использование обогревателя в любом другом положении может привести к возникновению опасной ситуации.

Распаковка и сборка

1. Осторожно извлеките обогреватель и все принадлежности из упаковки.
2. Проверьте обогреватель, вилку и кабель питания на наличие повреждений, полученных при транспортировке. Не используйте поврежденный прибор.
3. Положите обогреватель вверх дном на защитный упаковочный материал.
4. Прикрепите каждую ножку с помощью двух винтов (входят в комплект поставки), установив их в предусмотренные места.
5. Надежно затяните винты, затем установите обогреватель в вертикальное положение.

Установка ножек

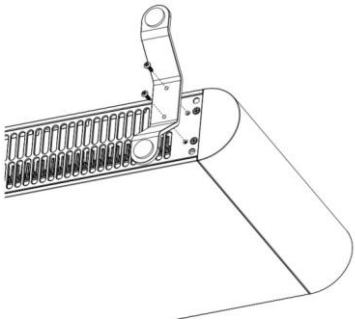

Рисунок 4

На каждую ножку устанавливайте только 2 винта в указанные места.

Осторожно переверните обогреватель вверх дном и с помощью винтов (входят в комплект поставки) надежно прикрепите ножки к обогревателю.

ВНИМАНИЕ! Соблюдайте осторожность при установке обогревателя. Не размещайте его перед электрической розеткой или непосредственно под ней. Также не размещайте его под полками, шторами или другими предметами, препятствующими нормальной эксплуатации.

Первое включение

После сборки для включения обогревателя просто подключите его к электросети.

Примечание: нагревательный элемент покрыт защитной пленкой, которая выгорает в течение первых нескольких минут работы. При этом возможно небольшое выделение дыма. Это совершенно нормально — дым не токсичен и быстро исчезает.

При первом использовании обогревателя рекомендуется открыть окно для проветривания помещения.

1. Убедитесь, что обе ножки установлены, а обогреватель находится в вертикальном положении на устойчивой поверхности.
2. Подключите вилку непосредственно к подходящей заземленной настенной розетке, параметры которой соответствуют указанным на заводской табличке.
3. На дисплее отображается «--», что означает «режим ожидания».
4. Нажмите кнопку режима ожидания. При первом включении обогреватель по умолчанию устанавливает низкий уровень нагрева (800 Вт) и заданную температуру 20 °C.

Основные функции

• Электронный термостат с диапазоном регулирования температуры от 5 °C до 35 °C.
• Три выбираемых режима мощности: 800 Вт, 1200 Вт и 2000 Вт.
• Цифровой дисплей, поворотный регулятор температуры и сенсорные кнопки.
• Подключение по Wi-Fi и управление через приложение Adax Wi-Fi.
• Блокировку от детей можно включать и отключать как на самом обогревателе, так и через приложение Adax Wi-Fi.
• Через приложение Adax Wi-Fi доступны расписания отопления и функции интеллектуального управления отоплением.
• Защитный выключатель от опрокидывания и защита от перегрева.

Элементы управления и индикаторы



Рисунок 5

Элемент управления / индикатор	Функция
Кнопка режима ожидания	Последовательно переключает рабочий режим и режим ожидания.
Кнопка выбора режима	Последовательно переключает доступные режимы мощности.
Кнопка OK	Запускает сопряжение по Wi-Fi; используется совместно с другими элементами управления для выполнения отдельных функций.
Поворотный регулятор	При вращении по часовой стрелке заданная температура повышается, при вращении против часовой стрелки — понижается.
Дисплей	Отображает заданную температуру, режим нагрева и информацию о состоянии прибора.

Примерно через 30 секунд бездействия дисплей и красный индикатор нагрева приглушаются. Чтобы включить дисплей, нажмите любую кнопку или поверните ручку регулятора.

Символы и условные обозначения

Обозначение / индикатор	Значение
--	Режим ожидания
°C	Заданная температура
Красный индикатор нагрева	Нагревательный элемент находится под напряжением
Синий индикатор Wi-Fi	Состояние подключения к Wi-Fi
CC	Блокировка от детей активна
rE	Индикация сброса к заводским настройкам

Выбор уровня нагрева

Нажмите кнопку выбора режима, чтобы изменить уровень мощности. При каждом нажатии выполняется переход к следующему доступному режиму:

Уровень	Номинальная мощность	Типичное применение
Низкий	800 Вт	Низкая потребность в тепле или поддержание температуры
Средний	1200 Вт	Умеренная потребность в тепле
Высокий	2000 Вт	Максимальная тепловая мощность

Настройка температуры

Во время работы обогревателя вращайте ручку регулятора по часовой стрелке для повышения заданной температуры или против часовой стрелки для ее понижения. Диапазон регулирования составляет от 5 °C до 35 °C. При достижении минимального значения 5 °C дальнейшее вращение против часовой стрелки переключает обогреватель в режим ожидания (--).

Сопряжение обогревателя с приложением Adax Wi-Fi

1. Загрузите приложение Adax Wi-Fi из Apple App Store или Google Play.
2. Включите на обогревателе режим сопряжения по Wi-Fi, нажав и удерживая кнопку OK в течение 5 секунд, пока синий индикатор Wi-Fi не начнет мигать.
3. Добавьте обогреватель, следуя инструкциям в приложении.

Примечание: сеть Wi-Fi должна поддерживать частоту 2,4 ГГц. Расписания и другие подключенные функции доступны только после добавления обогревателя и его настройки в приложении Adax Wi-Fi.

Дополнительные функции

Блокировка от детей

Одновременно нажмите и удерживайте кнопку OK и кнопку выбора режима в течение 5 секунд, пока на дисплее не начнет мигать «CC». Для отключения блокировки повторите эту процедуру. При активной блокировке органы управления обогревателем отключены до деактивации блокировки. После добавления обогревателя в приложение Adax Wi-Fi блокировку от детей также можно включать и отключать через приложение.

Сброс к заводским настройкам

Одновременно нажмите и удерживайте кнопки режима ожидания и OK в течение 5 секунд, пока на дисплее не начнет мигать «rE».

После этого обогреватель возвращается к настройкам по умолчанию: заданная температура — 20 °C, низкий уровень мощности — 800 Вт.

Восстановление работы после отключения электропитания и сохранение настроек

После отключения электропитания обогреватель возобновляет работу в соответствии со своим предыдущим состоянием. Если до отключения электропитания обогреватель работал, восстанавливается последнее заданное значение температуры, а уровень мощности устанавливается на низкий (800 Вт).

Если обогреватель находился в режиме ожидания, он возвращается в режим ожидания. Если обогреватель был добавлен в приложение Adax Wi-Fi, он автоматически пытается восстановить подключение к Wi-Fi.

Техническое обслуживание

1. Перед очисткой всегда извлекайте вилку из розетки и дайте обогревателю остыть.
2. Протирайте обогреватель мягкой влажной (но не мокрой) тканью.

ВНИМАНИЕ!

- Не погружайте обогреватель в воду.
- Не используйте химические чистящие средства, такие как моющие средства или абразивные очистители.
- Не допускайте попадания воды внутрь обогревателя, поскольку это может привести к возникновению опасной ситуации.

3. Перед хранением обогревателя аккуратно сверните кабель питания. Храните обогреватель в чистом и сухом месте.
4. В случае неисправности или при возникновении сомнений не пытайтесь самостоятельно ремонтировать обогреватель, поскольку это может привести к пожару или поражению электрическим током.

Утилизация

Утилизация отходов электрического и электронного оборудования (Waste Electrical and Electronic Equipment, WEEE)

Применяется в государствах — членах Европейского союза и других европейских странах, где действуют системы раздельного сбора отходов.

Этот символ на изделии или его упаковке означает, что изделие нельзя утилизировать вместе с бытовыми отходами. Вместо этого его необходимо передать в соответствующий пункт сбора для переработки отходов электрического и электронного оборудования.

Правильная утилизация данного изделия помогает предотвратить возможные негативные последствия для окружающей среды и здоровья человека, которые в противном случае могут возникнуть в результате ненадлежащего обращения с отходами.

Переработка материалов способствует сохранению природных ресурсов.

Для получения дополнительной информации об утилизации данного изделия обратитесь в местные органы власти, службу по утилизации отходов или к продавцу, у которого было приобретено изделие.



Информационные требования к электрическим обогревателям помещений (модели KWT)

Контактные данные:	См. последнюю страницу инструкции по эксплуатации				
Идентификатор(ы) модели: VG14 20 KWT					
Параметр	Символ	Значение	Ед. изм.	Параметр	Значение
Тепловая мощность				Тип тепловой мощности / регулирование температуры в помещении	
Номинальная тепловая мощность	Pnom	2,000	кВт	Одноступенчатая тепловая мощность без регулирования температуры в помещении	[нет]
Минимальная тепловая мощность (ориентировочная)	Pmin	0,800	кВт	Две или более ступени мощности с ручным управлением без регулирования температуры в помещении	[нет]
Максимальная непрерывная тепловая мощность	Pmax,c	2,000	кВт	С механическим термостатом для регулирования температуры в помещении	[нет]
Потребляемая мощность				С электронным регулированием температуры в помещении	[да]
Потребляемая мощность в выключенном режиме	Po	0,00	Вт	С электронным регулированием температуры в помещении и суточным таймером	[нет]
Потребляемая мощность в режиме ожидания	Psm	0,34	Вт	С электронным регулированием температуры в помещении и недельным таймером	[нет]
Потребляемая мощность в режиме простоя	Pidle	0,69	Вт	**Другие варианты управления (возможно несколько вариантов)**	
Потребляемая мощность в сетевом режиме ожидания	Pnsm	0,48	Вт	Регулирование температуры в помещении с обнаружением присутствия	[нет]
Режим ожидания с отображением информации или состояния				Регулирование температуры в помещении с обнаружением открытого окна	[нет]
Сезонная энергоэффективность отопления помещений в активном режиме	ηS,on	91	%	Дистанционное управление	[нет]
				Адаптивное управление запуском	[нет]
				Ограничение времени работы	[нет]
				Шаровой термометр (сфера Вернона)	[нет]
				Функция самообучения	[нет]
				Точность регулирования	[нет]

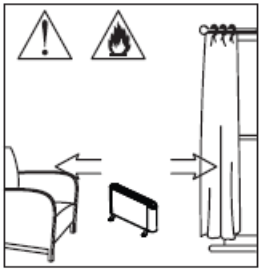

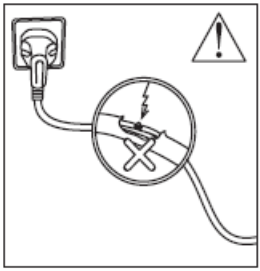

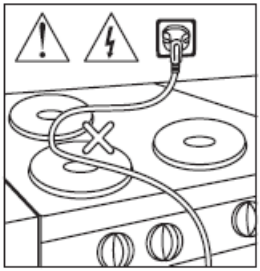





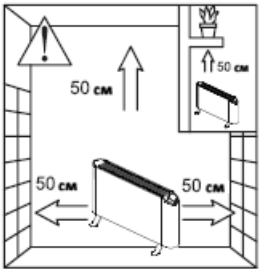

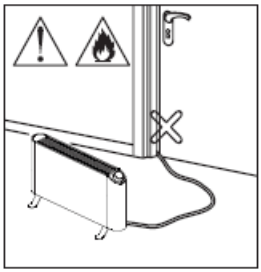







Обратите внимание:
этот символ означает
НЕ НАКРЫВАТЬ!



ADAX

NORWEGIAN DESIGN SINCE 1948

Glen Dimplex Nordic AS
Sørumsgata 11A, 2000 Lillestrøm
NORWAY Email
support@glendimplex.no

www.adax.no